Serie 4, Duvar Tipi Davlumbaz, 60 cm, Siyah Cam, Siyah
DWK65AD60R

Mutfağınızı planlamanız için size özgürlük veren duvar tipi davlumbaz

- **Pişirme Tarzınıza ve Tariflerinize Uygun 3 Hızlı Güç Seviyesi Seçenekleri**

Teknik bilgiler

baca rengi: ..... paslanmaz çelik
tipi: ..... Wall-mounted
Elektrik kablosu uzunluğu: ..... 130 cm
Yükseklik (mm): ..... 350 mm
Elektrikli ocak üzerindeki minimum mesafe: .....470 mm
Gazlı ocak üzerindeki minimum mesafe: .....570 mm
Net Ağırlık: ..... 11.7 kg
Kontrol Tipi: ..... Elektronik
Kademe Seviyesi: ..... 3 kademe
Emiş Gücü: ..... 616 m^3/h
Emiş Gücü: ..... 331 m^3/h
Maximum Air flow: ..... 616 m^3/h
Aydınlatma sayısı: 2
Ses seviyesi: ..... 66 dB(A) re 1pW
Boru çapı: ..... 120 / 150 mm
Yağ filtresi malzemesi: ..... Yıkanabilir alüminyum
EAN numarası: 4242005135158
Güç: ..... 216 W
Akım: .....10 A
Nominal gerilim: ..... 220-240 V
Frekans: ..... 50 Hz
Elektrik Bağlantı Tipi: ..... Topraklı standart fiş
Montaj tipi: .....Duvara-monte

Tercihe bağlı aksesuarlar

DWA0LK6A Aktif kömür filtresi

4 242005 135158

Serie 4, Duvar Tipi Davlumbaz, 60 cm, Siyah Cam, Siyah
DWK65AD60R

Mutfağınızı planlamanız için size özgürlük veren duvar tipi davlumbaz

Model:

Tasarım:

Çalışma ve Güç:

Çevre ve güvenlik:

Konfor:

Ölçüler:

- Duvar tipi davlumbaz
- 60 cm genişlik
- Cam dekorlu & Siyah
- Hava çıkışlı (bacalı) ve hava dolaşımlı (bacasız) kullanıma uygun
- Hava dolaşımlı kullanım (bacasız) için hava dolaşım kiti (aksesuar) gereklidir
- Duvara monte edilebilir
- TouchControl (dokunmatik tuşlar), LED lamba
- 3 güç kademesi
- 2 adet 6W LED aydınlatma
- Cam filtre kapağı
- Metal yağ filtresi
- EN 60704-2-13 normuna göre
- max. ses basıncı: 52dB(A)
- max. ses seviyesi: 66 dB(A) re 1 pW
- Hava çıkışlı (YxGxD): 750-1080 x 596 x 386 mm
- Hava dolaşımlı (YxGxD): 860-1080 x 596 x 386 mm
- 120 mm, 150 mm çapında baca borusu ile kullanıma uygundur
- Kondansatör motoru
- Enerji Sınıfı: C*
- Ortalama Enerji Tüketimi: 95 kWh/yıl*
- Aydınlatma Enerji Sınıfı: A*
- Yağ Filtresi Enerji Sınıfı: E*
- Renk Sıcaklığı: 3000 K
- Bağlantı değeri: 216 W
- Elektrik kablo uzunluğu: 1.3 m

Serie 4, Duvar Tipi Davlumbaz, 60 cm, Siyah Cam, Siyah
DWK65AD60R

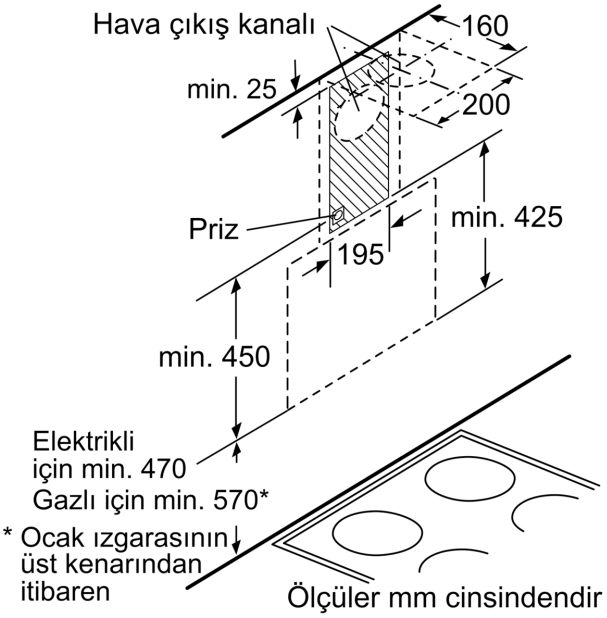

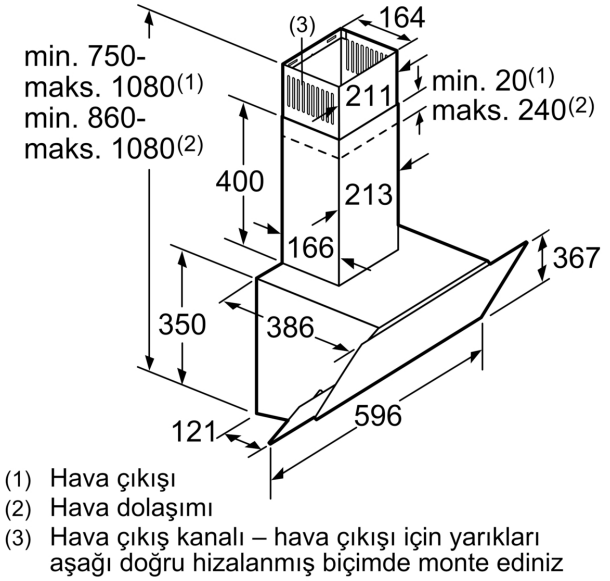

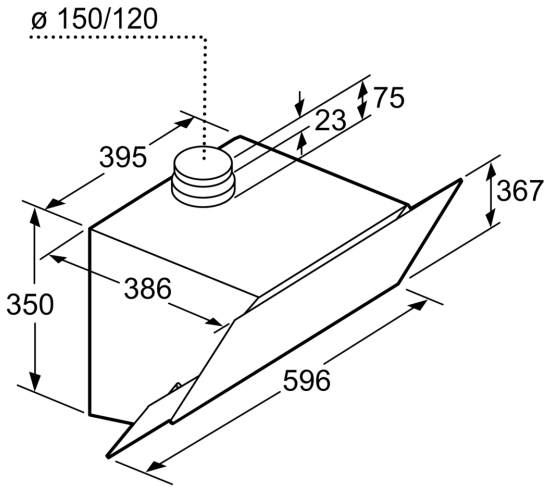

Ölçüler mm cinsindendir

Ölçüler mm cinsindendir

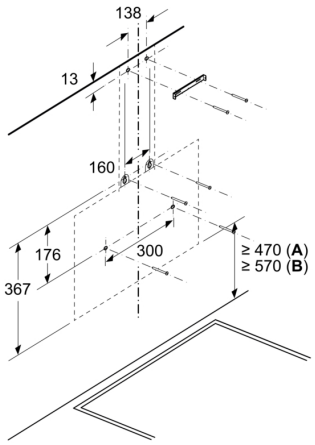

A: Elektrik bağlantısı

B: Gazlı - Tava desteğinin üst kenarından