Serie 4, Duvar Tipi Davlumbaz, 60 cm, Siyah Cam, Siyah
DWK065G60T

Mutfağınızı planlamanız için size özgürlük veren duvar tipi davlumbaz

- **Pişirme Tarzınıza ve Tariflerinize Uygun 3 Hızlı Güç Seviyesi Seçenekleri**

Teknik bilgiler

baca rengi:	paslanmaz çelik
tipi:	Wall-mounted
Elektrik kablosu uzunluğu:	130 cm
Yükseklik (mm):	354 mm
Elektrikli ocak üzerindeki minimum mesafe:	470 mm
Gazlı ocak üzerindeki minimum mesafe:	570 mm
Net Ağırlık:	11.3 kg
Kontrol Tipi:	Elektronik
Kademe Seviyesi:	3 kademe
Emiş Gücü:	593 m^3/h
Emiş Gücü:	330 m^3/h
Maximum Air flow:	593 m^3/h
Aydınlatma sayısı:	2
Ses seviyesi:	67 dB(A) re 1pW
Boru çapı:	150 / 120 mm
Yağ filtresi malzemesi:	Yıkanabilir alüminyum
EAN numarası:	4242002918075
Güç:	216 W
Akım:	10 A
Nominal gerilim:	220-240 V
Frekans:	50 Hz
Elektrik Bağlantı Tipi:	Topraklı standart fiş
Montaj tipi:	Duvara-monte

Tercihe bağlı aksesuarlar

DWA0LK6A Aktif kömür filtresi

4 242002 918075

Serie 4, Duvar Tipi Davlumbaz, 60 cm, Siyah Cam, Siyah
DWK065G60T

Mutfağınızı planlamanız için size özgürlük veren duvar tipi davlumbaz

- Duvar tipi davlumbaz
- 60 cm genişlik
- Cam dekorlu & Siyah
- Hava çıkışlı (bacalı) ve hava dolaşımlı (bacasız) kullanıma uygun
- TouchControl (dokunmatik tuşlar), LED lamba
- 3 güç kademesi
- Cam filtre kapağı
- Metal yağ filtresi
- EN 60704-2-13 normuna göre
- max. ses basıncı: 53dB(A)
- max. ses seviyesi: 67 dB(A) re 1 pW
- Hava dolaşımlı kullanım (bacasız) için hava dolaşım kiti (aksesuar) gereklidir

Model:

Tasarım:

Çalışma ve Güç:

Çalışma modu / işlem:

Güç:

Çevre ve güvenlik:

Konfor:

Ölçüler:

Teknik özellikler:
- Yüksek verimli çift üfleme
- 150 mm, 120 mm çapında baca borusu ile kullanıma uygundur

Enerji Tüketimi - Performans:
- Tek motorlu, toplam motor gücü: 210 W
- Emiş gücü (DIN/EN 61591 normu ölçümlerine göre) max. 593 $м^3$/h
- (DIN/EN 60704213 norm ölçümüne göre): ses seviyesi: 67 dB, ses basıncı: 53 db (A)

Fonksiyonellik ve Kolay Kullanım:
- Aydınlatma ve güç kademeleri seçimi için: TouchControl (dokunmatik tuşlar)
- 2 adet 3W LED aydınlatma

Kolay Temizlik ve Güvenlik:
- Hava çıkışlı (YxGxD): 750-1080 x 596 x 386 mm
- Hava dolaşımlı (YxGxD): 860-1080 x 596 x 386 mm
- Enerji Sınıfı: C*
- Özel baca çözümleri mümkündür

*AB-Yönetmelik No 65/2014 ile uyumlu

Serie 4, Duvar Tipi Davlumbaz, 60 cm, Siyah Cam, Siyah
DWK065G60T

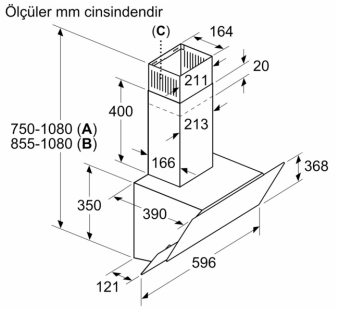

A: Atık hava
B: Hava sirkülasyonu
C: Hava çıkışı – kirli hava çıkışı boşlukları aşağı bakacak şekilde monte edilmelidir

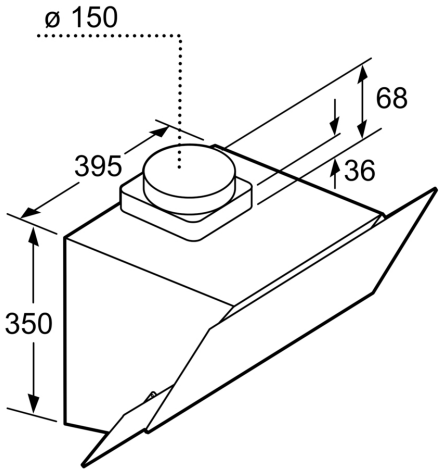

Ölçüler mm cinsindendir

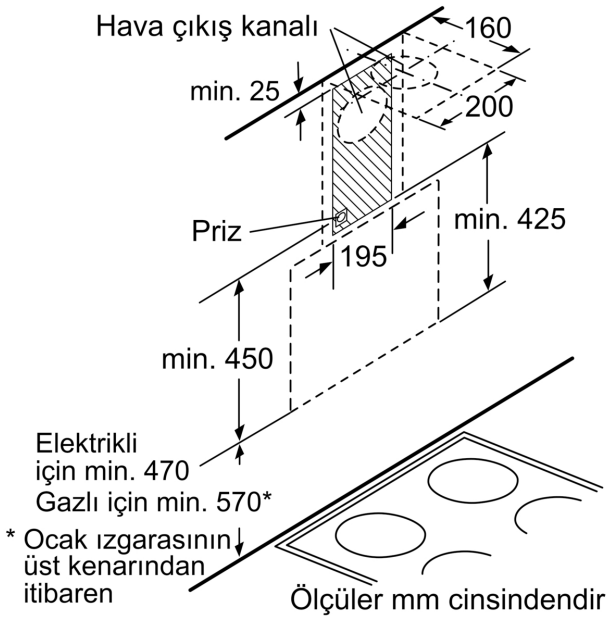

Ölçüler mm cinsindendir

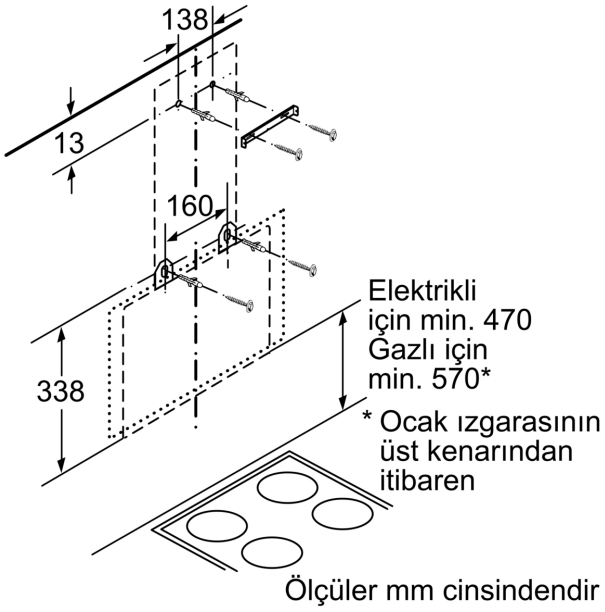

Ölçüler mm cinsindendir