Serie 4, Duvar Tipi Davlumbaz, 60 cm, Siyah
DWB67BK60T

Mutfağınızı planlamanız için size özgürlük veren duvar tipi davlumbaz

- **LED Aydınlatma**: Bosch davlumbazlar enerji tasarruflu aydınlatma teknolojisine sahiptir.

Teknik bilgiler

baca rengi: ..... paslanmaz çelik
tipi: ..... Duvara-monte
Elektrik Kablosu Uzunluğu: .....200 cm
Kurulum için gerekli yuva ölçüleri: .....GENERAL.N_A mm
baca yüksekliği: ..... 550-725/550-830 mm
Yükseklik (mm): ..... 53 mm
Elektrikli ocak üzerindeki minimum mesafe: .....550 mm
Gazlı ocak üzerindeki minimum mesafe: .....650 mm
Net Ağırlık: ..... 13.0 kg
Kontrol Tipi: ..... Elektronik
Kademe Seviyesi: .....3 kademe + yoğun kademe
Emiş Gücü: ..... 582 m^3/h
hava dolaşımlılarda , boost kademede çalışırken hava çekme: .. 508.0 m^3/h
Emiş Gücü: ..... 480 m^3/h
hava çıkışlılarda ,yoğun kademede çalışırken hava çekme: ... 779 m^3/h
Maximum Air flow: .....582 m^3/h
Aydınlatma sayısı: 2
Ses seviyesi: ..... 66 dB(A) re 1pW
Boru çapı: ..... 120 / 150 mm
Yağ filtresi malzemesi: ..... Yıkanabilir alüminyum
EAN numarası: 4242005303021
Güç: ..... 281 W
Akım: .....GENERAL.N_A A
Nominal Gerilim: ..... 220-240 V
Frekans: ..... 50 Hz
Elektrik Bağlantı Tipi: ..... Topraklı standart fiş
Montaj tipi: .....Duvara-monte

Tercihe bağlı aksesuarlar

DWZ6DE1A2 Aktif kömür filtresi

4 242005 303021

Serie 4, Duvar Tipi Davlumbaz, 60 cm, Siyah
DWB67BK60T

Mutfağınızı planlamanız için size özgürlük veren duvar tipi davlumbaz

Model:
- DWB67BK60T
- Duvara monte edilebilir
- Kutu tasarım

Tasarım:
- Cam dekorlu köşeler & Siyah
- TouchControl (dokunmatik tuşlar), LED lamba
- Bulaşık makinesinde yıkanabilen 2 adet metal yağ filtresi

Çalışma ve Güç:
- 3 güç kademesi ve 1 yoğun kademe
- Emiş gücü (DIN/EN 61591 normu ölçümlerine göre) max. 779 $м^3$/h
- 2 adet 3W LED aydınlatma
- Hava çıkışlı (bacalı) ve hava dolaşımlı (bacasız) kullanıma uygun
- Hava dolaşımlı kullanım (bacasız) için hava dolaşım kiti (aksesuar) gereklidir

Konfor:
- Max. ses seviyesi: 66 dB* (normal kullanımda)
- Işık Yoğunluğu: 304 lux
- Renk Sıcaklığı: 3000 K

Ölçüler:
- 60 cm genişlik
- Hava çıkışlı (YxGxD): 450-830 x 598 x 500 mm
- Hava dolaşımlı (YxGxD): 550-830 x 598 x 500 mm
- 120 mm, 150 mm çapında baca borusu ile kullanıma uygundur

Serie 4, Duvar Tipi Davlumbaz, 60 cm, Siyah
DWB67BK60T

Ölçüler mm cinsindendir

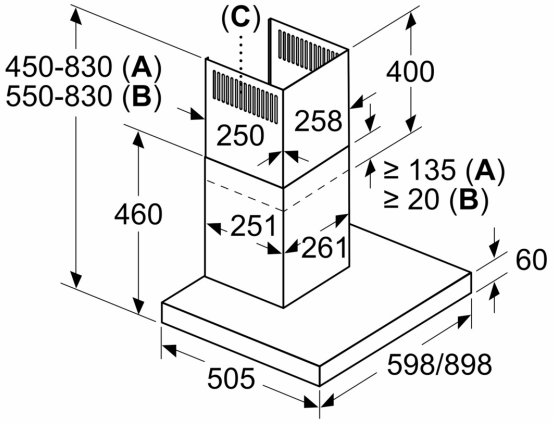

A: Atık hava
B: Hava sirkülasyonu
C: Hava çıkışı – kirli hava çıkışı boşlukları aşağı bakacak şekilde monte edilmelidir

Ölçüler mm cinsindendir

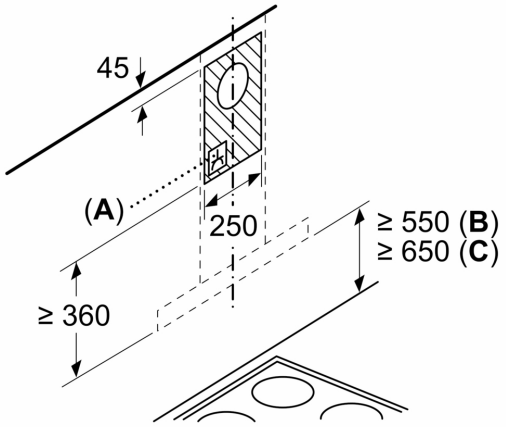

A: Priz
Ocak ızgarasının üst kenarından itibaren

B: Elektrik
C: Gaz

Ölçüler mm cinsindendir

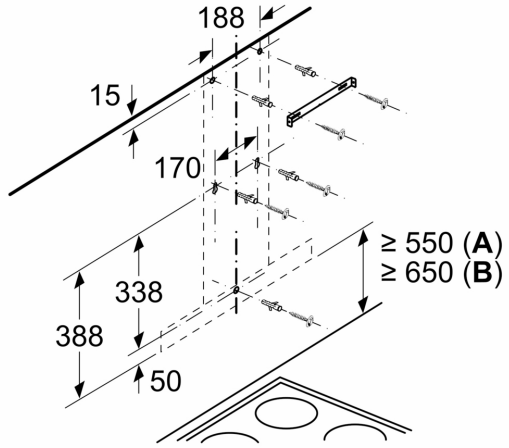

Ocak ızgarasının üst kenarından itibaren

A: Elektrik
B: Gaz

Ölçüler mm cinsindendir

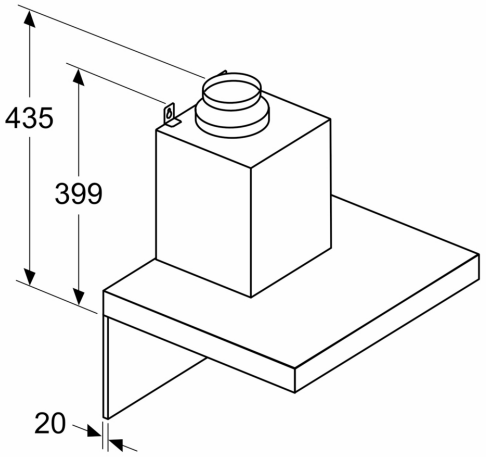

Arka panel kullanılıyorsa cihazın tasarımı göz önüne alınmalıdır