CX482111

Tercihe bağlı aksesuarlar

CA060300 :

Tercihe bağlı aksesuarlar

VA420004:
Connecting strip Serie 400, flush, short

VA420010:
Connecting strip Serie 400, top, short

İndüksiyonlu Ocak 400 serisi
80 cm
CX482111

- Tüm fonksiyonların kolayca kontrolü için TFT dokunmatik ekran
- Tek ve büyük bir pişirme yüzeyi
- Ocağı önceden tanımlanmış ısı alanlarına bölmek için profesyonel pişirme fonksiyonuTek parça büyük indüksiyonlu pişirme yüzeyi

Pişirme kaplarını serbest konumlandırma
Tüm ebat ve formatlardaki pişirme kapları ile kullanılabilir
TFT dokunmatik kumanda paneli ile kişisel pişirme deneyimi
Pişirme sensörü ile tencere içi sıcaklık kontrolü
Profesyonel pişirme fonksiyonları
Pişirme kapları için maksimum güç 5.5 kW
Hassas işçilikle imal edilmiş 3 mm paslanmaz çelik çerçeve
Tezgah üstü veya hemyüzey montaj imkanı
400 serisi diğer Vario cihazlarla mükemmel kombinasyon

Pişirme alanları
2750 cm² tek parça büyük pişirme yüzeyi.
5 farklı pişirme kabı eş zamanlı kullanılabilir.

Kullanım
TFT renkli dokunmatik ekran ile kolay kullanım.
17 kademeli elektronik güç seviyesi.

Özellikler
Pişirme sensörü fonksiyonu.
Profesyonel pişirme fonksiyonu.
Dinamik pişirme fonksiyonu.
Teppan Yaki fonksiyonu.
Tencereler için booster fonksiyonu.
Tavalar için booster fonksiyonu.
Sıcak tutma fonksiyonu.
Tencere tanıma.
Her pişirme kabı için zamanlayıcı ayarı.
Kronometre.
Kısa süreli zamanlayıcı.
Anlaşılabilir metin ekranı.
Güç yönetimi.
Ocak-davlumbaz kontrolü (uyumlu davlumbaz ile).
Dijital servisler için entegre WiFi modülü ile ev ağı entegrasyonu (Home Connect).
Home Connect fonksiyonu ülkedeki Home Connect ağına ve hizmetine bağlıdır. Her ülkede Home Connect hizmeti şu an verilmemektedir. Daha detaylı bilgiyi www.home-connect.com adresinden edinebilirsiniz.

Güvenlik
Açma kapama düğmesi.
Ardıl ısı göstergesi.
Çocuk kilidi.
Unutma emniyeti.
Temizlik kilidi.

Planlama notları
Montaj (tezgah üstü yada hem yüzey) durumuna göre tezgah kesitine dikkat ediniz.
Birden fazla 400 serisi Vario ocakların kombinasyonunda, cihazların arasında ara bağlantı çıtası VA 420 kullanılmalıdır. Montaj şekline bağlı olarak uygun bağlantı çıtası seçilmelidir.
Taşıma kapasitesi ve stabilitesi, özellikle ince tezgah malzemeleri kullanıldığında uygun altyapılar kullanılarak desteklenmelidir. Cihaz ağırlığı ve ek yükler hesaba katılmalıdır.
Hemyüzey montaj için ilave notlar:
Taş, sentetik veya masif ahşap tezgahlar hemyüzey montaja uygundur. Kesim kenarlarının ısı direnci ve sıvı sızdırmazlığı sağlanmalıdır. Diğer tezgah malzemeleri ile ilgili olarak lütfen tezgah üreticisine danışınız.
Silikonun doğru şekilde uygulanabilmesi için, tezgah kesit kademesinin mutlak şekilde düz ve pürüzsüz olması gerekmektedir.
Derz genişliği, kombinasyonlara ve tezgah kesitinin boyut toleransına bağlı olarak değişebilir.
Cihazlar birbirinden bağımsız cihaz boşluklarına monte edilecekse, her bir cihaz boşluğu arasında minimum 50 mm mesafe bırakılmalıdır.
Yalnızca mıknatıslanabilen (indüksiyonlu) çelik tencere ve tavalarla çalışır. Optimum ısı dağılımı için, sandviç tabanlı pişirme kaplarının kullanılması önerilir.
Wok tavası WP 400 001 bu cihazla kullanılamaz.
Cihaz çalışma tezgahına üstten monte edilebilir.
Cihaz ağırlığı: yaklaşık 26.

Bağlantı değerleri
Toplam bağlantı değeri 7.4 kW.
Bağlantı kablosu 1.50 m, fiş hariç.
Standby/gösterge kapalı durumunda enerji tüketimi 0.5 W.
Standby/şebekeye bağlı durumunda enerji tüketimi 2.0 W.
Lütfen WiFi modülünü devre dışı bırakmak için kullanım kılavuzundaki talimatları inceleyiniz.

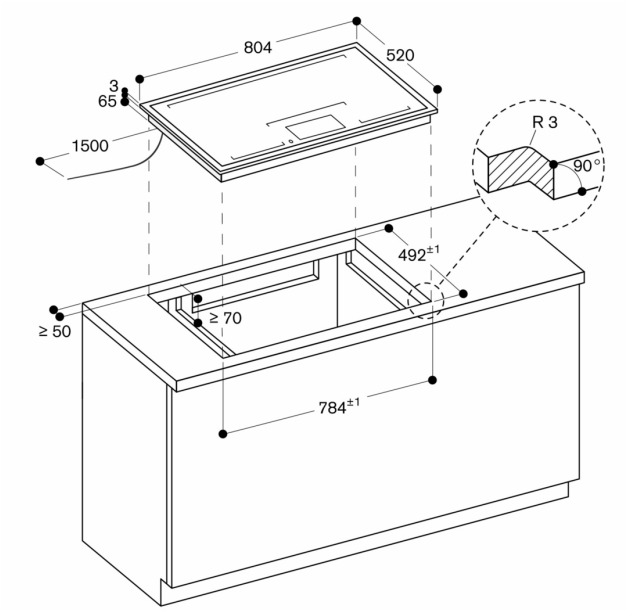

Ölçüler mm cinsindendir

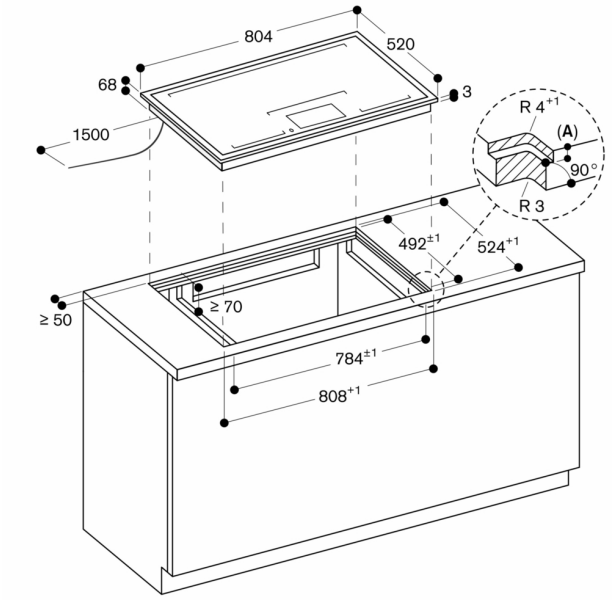

A: $3{,}5^{-0{,}5}$

Ölçüler mm cinsindendir

Yukarıdan görünüm

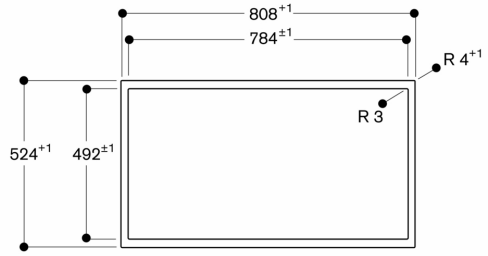

Ölçüler mm cinsindendir

Çapraz kesit

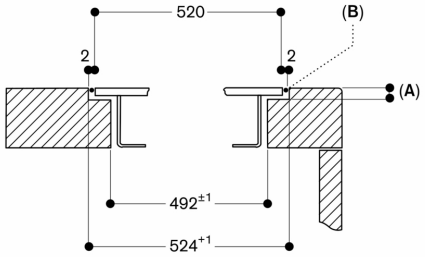

A: $3{,}5^{-0{,}5}$
B: Silikon ile dolgu

Ölçüler mm cinsindendir

Uzunlamasına kesit

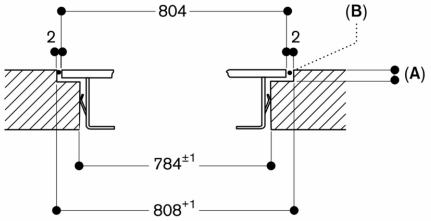

A: $3{,}5^{-0{,}5}$
B: Silikon ile dolgu

Ölçüler mm cinsindendir