Serie 8, Mikrodalga Fonksiyonlu Kompakt Ankastre Fırın, 60 x 45 cm, Siyah
CMG7241B1



Digital Control Ring ve TFT dokunmatik ekrana sahip mikrodalga fonksiyonlu kompakt ankastre fırın ile mükemmel pişirme ve kızartma sonuçlarına hızlıca ulaşabilirsiniz.

- **Digital Control Ring**: Fırın ayarının sade ve yenilikçi hâli.
- **TFT Touch Display**: Yenilikçi Digital Control Ring ve TFT Touch Display sayesinde kolay kontrol.
- **Fırın Asistanı**: Çeşitli birçok yemek için en uygun ısı türünü, sıcaklığı ve zamanı otomatik olarak ayarlar.
- **Temizlik Asistanı**: Tek dokunuşta temizlik
- **Otomatik Kapanma**: Yemek biter bitmez pişirme işlemi otomatik olarak durur.

Teknik bilgiler

Izgara Fonksiyon:	Mikrodalga kombinasyonu
Kontrol Tipi:	Elektronik
Ürün Ölçüleri (Yükseklik x Genişlik x Derinlik):	455x594x548 mm
cihaz ölçüsü:	237.0 x 480 x 392.0 mm
Elektrik Kablosu Uzunluğu:	150 cm
Net Ağırlık:	33.7 kg
Brüt ağırlık:	35.5 kg
EAN numarası:	4242005325924
Mikrodalga Gücü (watt):	900 W
Güç:	3600 W
Akım:	16 A
Nominal Gerilim:	220-240 V
Frekans:	50 Hz
Elektrik Bağlantı Tipi:	Topraklı standart fiş
Entegre aksesuarlar:	1 x Kombi tel ızgara, 1 x Üniversal tava, 1 x Fırın tepsisi Air Fry

beraberindeki aksesuarlar

1 x Kombi tel ızgara, 1 x Üniversal tava, 1 x Fırın tepsisi Air Fry

Tercihe bağlı aksesuarlar

HEZ629070 Airfry tepsi

4 242005 325924

Serie 8, Mikrodalga Fonksiyonlu Kompakt Ankastre Fırın, 60 x 45 cm, Siyah
CMG7241B1

Digital Control Ring ve TFT dokunmatik ekrana sahip mikrodalga fonksiyonlu kompakt ankastre fırın ile mükemmel pişirme ve kızartma sonuçlarına hızlıca ulaşabilirsiniz.

Fırın türü / Isıtma türü
- Sıcaklık aralığı 30 °C - 230 °C
- 45 l iç hacim

Tel raf
- Raf seviyesi: 3 adet

Dizayn:
- Çevirmeli kontrol
- Fırın iç yüzeyi: Antrasit Emaye

Temizlik:
- Clean Assist (Hidroliz temizlik)

Konfor:
- Elektronik saat
- Isı tavsiyesi
- İç ısı göstergesi<
Isıtma kontrolü<
Yumuşak kapanır, Yumuşak açılır kapı<
Otomatik pişirme programları<
Hızlı ısıtma<
LED aydınlatma, Konfor fırın aydınlatması<
Soğuk hava fanı<
HomeConnect ile uzaktan erişim<
/IB:Font>**Aksesuarlar:**
- Kombi tel ızgara, Üniversal tava, Fırın tepsisi Air Fry

Güvenlik:
- Isı koruyuculu ön cam (max. 40 C)
- Çocuk emniyet tuşu
- Emniyet için otomatik kendi kendine kapanma sistemi
- Atıl ısı göstergesi
- Start tuşu
- Kapı kontak sacı

Teknik Bilgi:
- Elektrik kablosu uzunluğu: 150 cm
- Nominal gerilim: 220 - 240 V
- Toplam elektrik kullanım değeri: 3.6 kW

Boyutlar:
- Ürün boyutu (YxGxD): 455 mm x 594 mm x 548 mm
- Montaj ölçüleri (YxGxD): 450 mm - 455 mm x 560 mm - 568 mm x 550 mm
- "Lütfen ankastre ölçüleri için kurulum teknik çizimlerini inceleyiniz."

Serie 8, Mikrodalga Fonksiyonlu Kompakt Ankastre Fırın, 60 x 45 cm, Siyah
CMG7241B1

Ölçüler mm cinsindendir

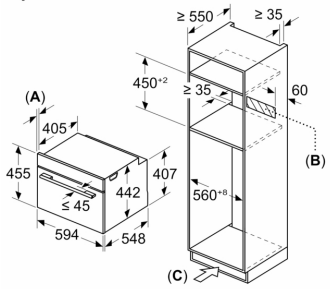

A: 19,5 mm

B: Cihaz bağlantısı için 320 x 115 mm alan

C: Tabanda havalandırma aralığı ≥ 200 cm²

İki cihazın üst üste kurulması

Hava alışverişi

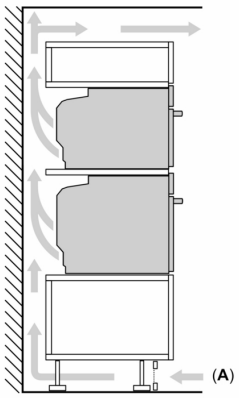

A: Hava girişi ≥ 200 cm²

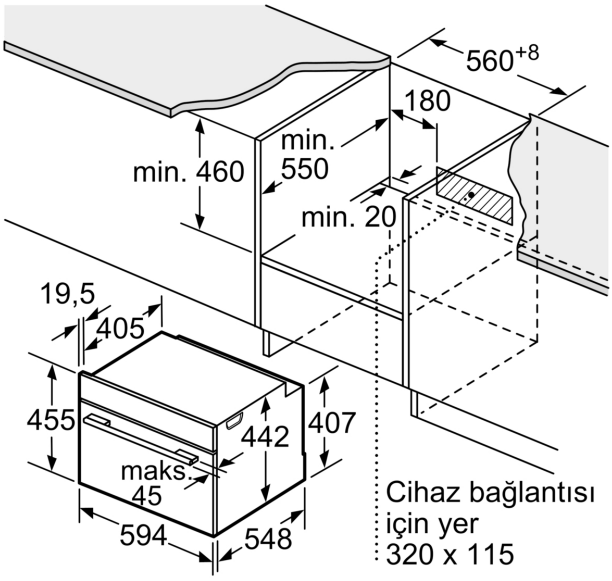

Ölçüler mm cinsindendir

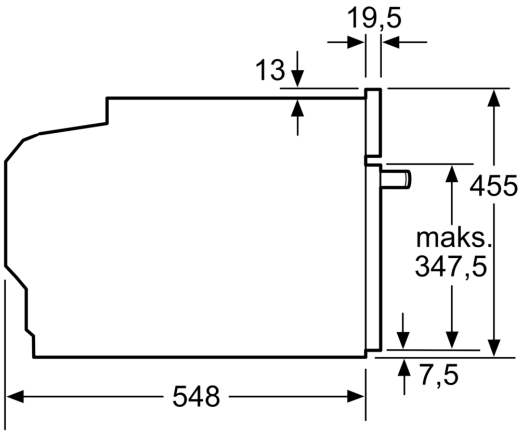

Ölçüler mm cinsindendir

Tek ocaklı montaj.

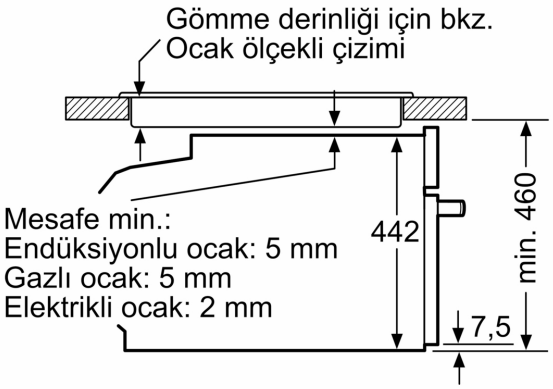

Ölçüler mm cinsindendir

Eğer kompakt cihaz bir ocağın altına monte edilecekse aşağıdaki çalışma tezgahı kalınlıklarına (gerekiyorsa alt yapı dahil) dikkat edilmelidir.

Ocak tipi	**Minimum çalışma tezgahı kalınlığı**	
	yerleştirildi	Yüzeye sıfır
Endüksiyonlu ocak	42 mm	43 mm
Tam yüzeyli Endüksiyonlu ocak	52 mm	53 mm
Gazlı ocak	32 mm	43 mm
Elektrikli ocak	32 mm	35 mm