Çamaşır Makinası, 8 kg, 1200 dev./dak.
CMG120ETR



CMG120ETR

- CMG120ETR
- Çamaşır Makinesi
- 8 kg 1200 devir A+++
- 1200 devir

Güç/Tüketim

- 8 kg
- Enerji verim sınıfı: A+++ -30%
- En yüksek enerji sınıfı olan A+++'dan %30 daha tasarruflu
-
-
-
- Devir sayısı: 1200 dev./dak.

Programlar

Opsiyonlar

- Ön yıkama, Kalan süre, Sıcaklık ayarı, Yeniden yükleme fonksiyonlu Başlat/Beklet, EkoPlus/JetPlus, Devir ayarı

Konfor/Güvenlik

- 32 cm çaplı 165 derece açılabilen kapak
- Metal kapı menteşesi
- Özel tasarımlı, çelik görünümlü mıknatıslı kapak
- SilentPlus motor: Uzun ömürlü sessiz motor
- Titreşim önleyici yan duvarlar: Daha dayanıklı ve daha sessiz
- su akış sensörü
- Çok katlı su koruma
- Enerji ve su tasarrufu sağlayan Aqua Save özelliği
- Elektronik kontrol
- Program durumunu gösteren büyük LED panel, sıcaklık seçimi, 24 saate kadar geçikmeli başlatma, kalan süre takibi ve enerji tüketim göstergesi.
- Köpük ikaz
- Köpük tanıma sistemi
- Dengesiz yük kontrolü
- Çocuk kilidi
- Program bitiminde akustik sinyal
- Kendi kendini temizleyen deterjan çekmecesi
- evet

Teknik bilgi

- Tezgahaltı
- Boyutlar(Y x Gx D): 84.8 x 59.8 x 59 cm

beraberindeki aksesuarlar

4242006242138

Çamaşır Makinası, 8 kg, 1200 dev./dak.
CMG120ETR

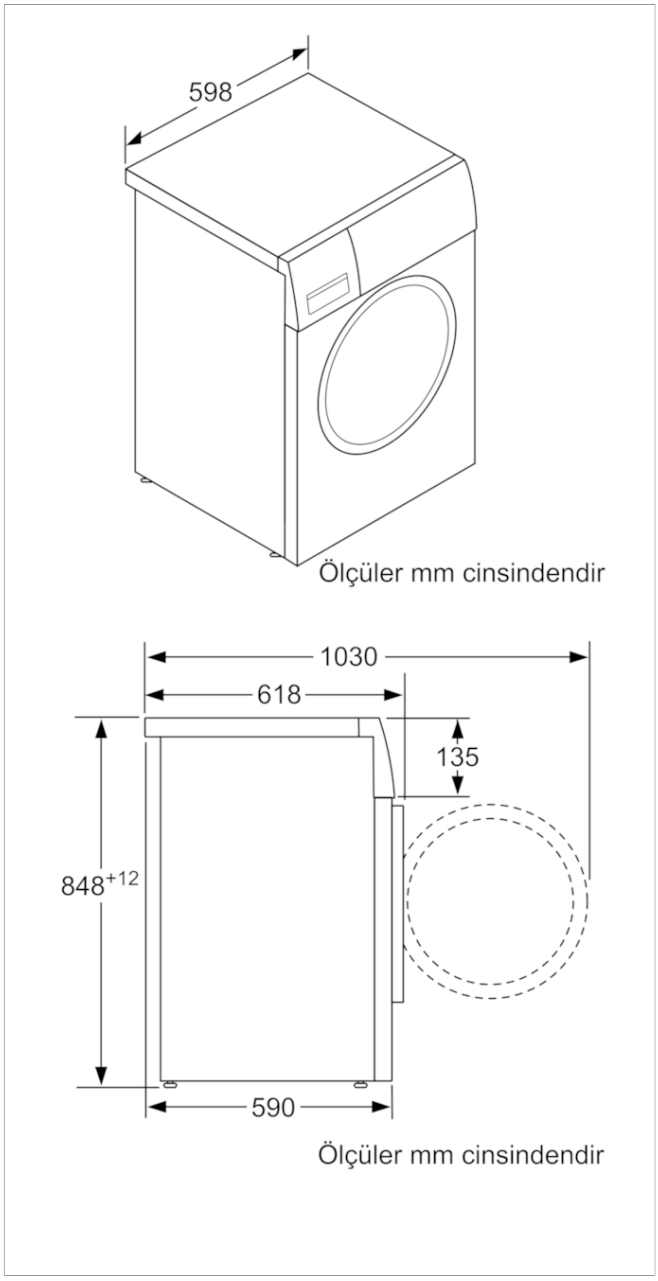

Özellikler
Kostrüksiyon şekli: Solo
Kapı menteşesi: sola
Gövde rengi / malzemesi: beyaz
Elektrik kablosu uzunluğu (cm): 160
Tezgah alti yüksekligi: 850,00
Yükseklik (mm): 848
Ürünün boyutları (mm): 848 x 598 x 590
Tekerlekler: hayır
Net ağırlık (kg): 71,435
tambur hacmi (lt): 63

Sarfiyat ve baðlantý özellikleri
Bağlantı değeri (W): 2300
Akım (A): 10
Gerilim (V): 220-240
Frekans (Hz): 50
Onay belgesi: CE, TSE
Yıkama Kapasitesi - KG: 8,0
Enerji Sınıfı: A+++
Yıllık enerji tüketimi (kWh/annum) - 2010: 137,00
Enerji tüketimi (kWh):
Kapalı mod güç (W) - 2010: 0,12
Açık mod güç 2010: 0,43
Yıllık su tüketimi (l/annum) - 2010: 9900
Su tüketimi (lt):
Yıllık su tüketimi (lt):
Yıllık enerji tüketimi (kwh/sene):
Maksimum Devir Sayısı: 1200
Pamuklu 40 °C program süresi (yarım yük) - 2010: 225
Pamuklu 60 °C program süresi (tam yük) - 2010: 225
Pamuklu 60 °C program süresi (yarım yük) - 2010: 225
Program bitimi sonrası açık kalma süresi:

üretim tarihi 2019-11-23