SIEMENS

iQ700, Mikrodalga Fonksiyonlu Kompakt Ankastre Fırın, 60 x 45 cm, Inox
CM633GBS1



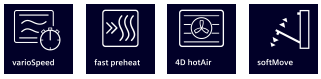

- ✓ varioSpeed – Kusursuz yemekleri %50 daha hızlı hazırlayın.
- ✓ fastPreheat - Hızlı ön ısıtma: Gerekli fırın ısısına daha çabuk ve daha az enerji ile ulaşın.
- ✓ TFT Ekran: Tüm açılardan okunabilen ekran
- ✓ 4D hotAir - Her rafta mükemmel sonuçlar için eşit ısı dağılımı.
- ✓ softMove: Kolayca açılıp kapan fırın kapısı

beraberindeki aksesuarlar

1 x Kombi tel ızgara, 1 x Üniversal tava

Tercihe bağlı aksesuarlar

HZ327000 :, HZ531010 :, HZ532010 :, HZ617000 Firin aksesuari, HZ625071 Izgara sacı, HZ631070 :, HZ632070 Üniversal tava, HZ634080 :, HZ636000 Firin aksesuari, HZ664000 :, HZ66X600 :, HZ66X650 :, HZ915003 Mikrodalga aksesuari, HZG0AS00 :

Donanım

Teknik bilgiler

Izgara Fonksiyon: ..... Mikrodalga Kombinasyonu
Kontrol Tipi: ..... Elektronik
Ürün Ölçüleri (Yükseklik x Genişlik x Derinlik): .... 455x594x548 mm
cihaz ölçüsü: ..... 237 x 480 x 392 mm
Elektrik kablosu uzunluğu: ..... 150 cm
Net Ağırlık: ..... 36.0 kg
Brüt ağırlık: ..... 38.4 kg
EAN numarası: 4242003658345
Maksimum mikrodalga gücü (watt): ..... 900 W
Güç: ..... 3600 W
Akım: ..... 16 A
Nominal gerilim: ..... 220-240 V
Frekans: ..... 60; 50 Hz
Elektrik Bağlantı Tipi: ..... Topraklı standart fiş
Entegre aksesuarlar: ..... 1 x Kombi tel ızgara, 1 x Üniversal tava

4 242003 658345

SIEMENS

iQ700, Mikrodalga Fonksiyonlu Kompakt Ankastre Fırın, 60 x 45 cm, Inox
CM633GBS1

Donanım

Fırın türü / Isıtma türü

- 6 pişirme programına sahip Mikrodalgalı ankastre kompakt fırın: 4D Hot Air, HotAir Eco, Sıcak hava dolaşımlı ızgara, Büyük alanlı ızgara, Küçük alanlı ızgara, Ön ısıtma programı
- Mikrodalga ile birlikte gelen ilave pişirme fonksiyonları: Mikrodalga, Mikrodalga kombi
- Max. Güç: 900 W; 5 adet mikrodalga güç seçeneği (90 W,180 W,360 W,600 W,900 W)
- Sıcaklık aralığı: 30 °C - 275 °C
- 45 l iç hacim
- Raf seviyesi: 3 adet

Dizayn:

- Çevirmeli kontrol
- Fırın iç yüzeyi: Antrasit Emaye

Konfor:

- 2.8" dokunmatik kontrol özelliğine sahip TFT ekran
- Elektronik saat ve zamanlayıcı
- Isı tavsiyesi
- Güncel ısı göstergesi Isıtma kontrolü
- cookControl, 14 programlı
- Yumuşak kapanır, Yumuşak açılır kapı
- Çubuk tutamak
- Otomatik pişirme programları
- Hızlı ısıtma
- LED aydınlatma, İç aydınlatma tuşu<

Soğuk hava fanı<

/IB:Font>**Aksesuarlar:**

- Üniversal tava, Kombi tel ızgara

Güvenlik:

- Ön kapak ısısı maksimum 40° C
- Çocuk emniyet tuşu
- Emniyet için kendi kendine kapanma Atıl ısı göstergesi Start tuşu Kapı kontrol sacı

Teknik Bilgi:

- Elektrik kablosu uzunluğu: 150 cm
- Nominal gerilim: 220 - 240 V
- Toplam elektrik kullanım değeri: 3.6 kW

Boyutlar:

- Ürün boyutu (YxGxD): 455 mm x 594 mm x 548 mm
- Montaj ölçüleri (YxGxD): 450 mm - 455 mm x 560 mm - 568 mm x 550 mm
- "Lütfen ankastre ölçüleri için kurulum teknik çizimlerini inceleyiniz."

SIEMENS

iQ700, Mikrodalga Fonksiyonlu Kompakt Ankastre Fırın, 60 x 45 cm, Inox
CM633GBS1

teknik çizimler

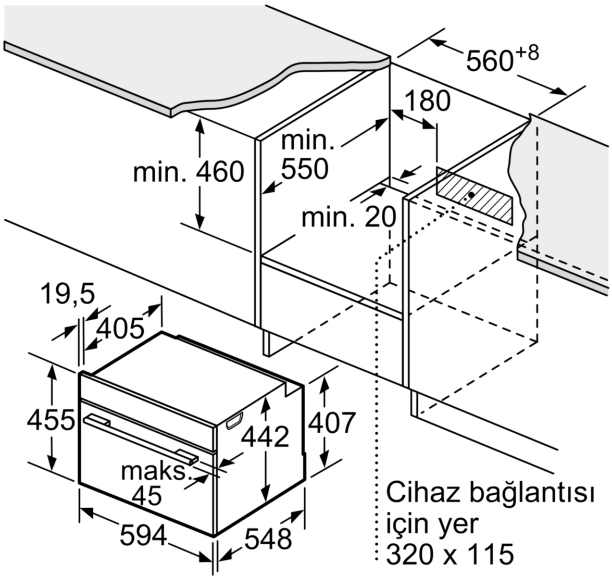

Ölçüler mm cinsindendir

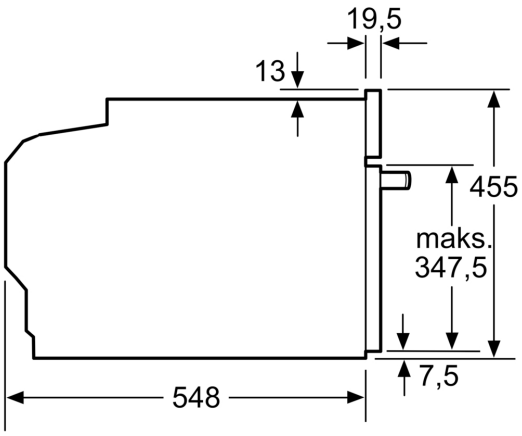

Ölçüler mm cinsindendir

Tek ocaklı montaj.

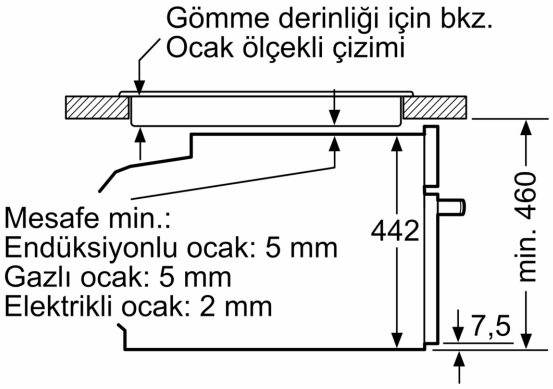

Ölçüler mm cinsindendir

Eğer kompakt cihaz bir ocağın altına monte edilecekse aşağıdaki çalışma tezgahı kalınlıklarına (gerekiyorsa alt yapı dahil) dikkat edilmelidir.

Ocak tipi	**Minimum çalışma tezgahı kalınlığı**	
	yerleştirildi	Yüzeye sıfır
Endüksiyonlu ocak	42 mm	43 mm
Tam yüzeyli Endüksiyonlu ocak	52 mm	53 mm
Gazlı ocak	32 mm	43 mm
Elektrikli ocak	32 mm	35 mm

SIEMENS

teknik çizimler

