CI272103

Tercihe bağlı aksesuarlar

CA050300 :

CA051301:
Teppan Yaki

CA052300:
Flexinduction griddle plate

CA055300 :

CA230100 :

İndüksiyonlu Ocak 200 serisi
70 cm
CI272103

- Ocağı önceden tanımlanmış ısı alanlarına bölmek için profesyonel pişirme fonksiyonu
- Pişirme kaplarının serbest konumlandırılması
- Sıva altı montaj için çerçevesiz Flush-Top Frame kurulum: ocak ve tezgahın kesintisiz geçişi temizliği kolaylaştırır ve ocağı güzel bir şekilde bütünleştirirHemyüzey montaj için çerçevesiz tasarım

Dikdörtgen pişirme alanları birleştirilebilen fleks indüksiyon teknolojisi
Tencere ve tavalar pişirme sınırları içerisinde serbestçe yerleştirebilir ve 30 cm'ye kadar otomatik olarak taban büyüklüğüne uyum sağlar
Pişirme sensörü ile tencere içi sıcaklık kontrolü
Profesyonel pişirme fonksiyonu, tüm pişirme alanlarını önceden tanımlanmış 3 temel ısı bölgesine ayırır
Kızartma sensörü ile tavalarda sıcaklık kontrolü
Twist-Pad manyetik kumanda düğmesi
İki renkli gösterge paneli ile kolay kullanım<
/IB:Font>

Pişirme alanları

2 adet 19x23 cm büyüklüğünde Flex indüksiyonlu pişirme alanı (2200 W, Booster ile 3700 W), birleştirildiğinde 38x23 cm (3300 W, Booster ile 3700 W), otomatik olarak 30x30 cm büyüklüğüne uyum sağlar (3300 W, Booster ile 3700 W).
2 fleks indüksiyon pişirme alanı 23x19 cm (2200 W, booster ile 3700 W), birleştirildiğinde 23x38 cm (3300 W, booster ile 3700 W), 30x30 cm'e kadar otomatik genişleme (3300 W, booster ile 3700 W)

Kullanım

Twist-Pad manyetik kumanda düğmesi.
İki renkli (beyaz / turuncu) gösterge paneli ile kolay kullanım.<
işirme alanı çizgileri.<
7 kademeli elektronik güç seviyesi.<
/IB:Font>

Özellikler

Dikdörtgen pişirme alanları için fleks pişirme fonksiyonu.
Profesyonel pişirme fonksiyonu.
Pişirme sensörü fonksiyonu (pişirme sensörü CA 060 300 ile).
Sensör kontrollü kızartma fonksiyonu.
Tencereler için booster fonksiyonu.
Tavalar için booster fonksiyonu.
Sıcak tutma fonksiyonu.
Kronometre.
Elektronik pişirme zamanlayıcısı, 99 dk'ya kadar ayarlanabilir.
Kısa süreli zamanlayıcı.
Ayarlar menüsü.
Güç yönetimi.

Dijital Özellikler

Ocak-davlumbaz kontrolü (uyumlu davlumbaz ile).
Uzaktan teşhis
Uzaktan teşhis
Dijital servisler için entegre WiFi modülü ile ev ağı entegrasyonu (Home Connect).
Home Connect fonksiyonu ülkedeki Home Connect ağına ve hizmetine bağlıdır. Her ülkede Home Connect hizmeti şu an verilmemektedir. Daha detaylı bilgiyi www.home-connect.com adresinden edinebilirsiniz.

Güvenlik

Açma kapama düğmesi.
Çalışma göstergesi.
Pişirme kaplarını algılama.
2 kademeli ardıl ısı göstergesi.
Çocuk kilidi.
Unutma emniyeti.

Planlama notları

Taş, sentetik veya masif ahşap tezgahlar hemyüzey montaja uygundur. Kesim kenarlarının ısı direnci ve sıvı sızdırmazlığı sağlanmalıdır. Diğer tezgah malzemeleri ile ilgili olarak lütfen tezgah üreticisine danışınız.
Yalnızca mıknatıslanabilen (indüksiyonlu) çelik tencere ve tavalarla çalışır. Optimum ısı dağılımı için, sandviç tabanlı pişirme kaplarının kullanılması önerilir.
Wok tavası WP 400 001 bu cihazla kullanılamaz.
Cihaz tezgaha alttan sabitlenmelidir.
Cihaz ağırlığı: yaklaşık 15.

Bağlantı değerleri

Toplam bağlantı değeri 7.4 kW.
Bağlantı kablosu 1.10 m, fiş hariç.
Standby/gösterge kapalı durumunda enerji tüketimi 0.5 W.
Standby/şebekeye bağlı durumunda enerji tüketimi 2.0 W.
Lütfen WiFi modülünü devre dışı bırakmak için kullanım kılavuzundaki talimatları inceleyiniz.

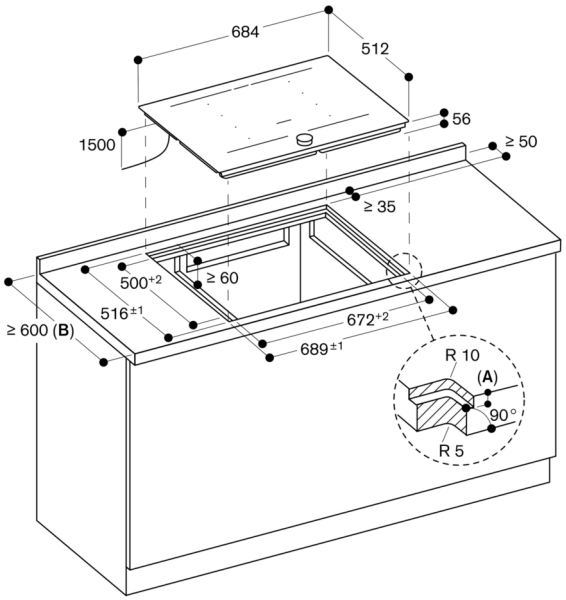

A: $6{,}5^{+0{,}5}$
B: Tezgah derinliği 600 mm'den az ise lütfen kurulum kılavuzunu kontrol ediniz.

ölçüler mm cinsindendir

Çapraz kesit

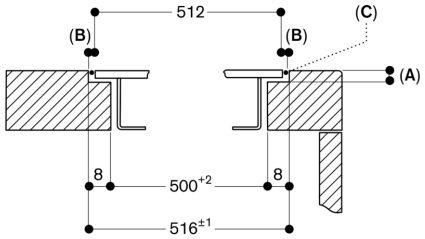

A: $6{,}5^{+0{,}5}$
B: 2,5
C: Silikon ile dolgu

Ölçüler mm cinsindendir

Yukarıdan görünüm

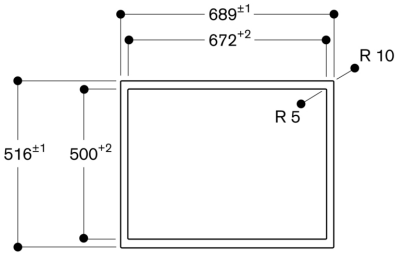

Ölçüler mm cinsindendir

Uzunlamasına kesit

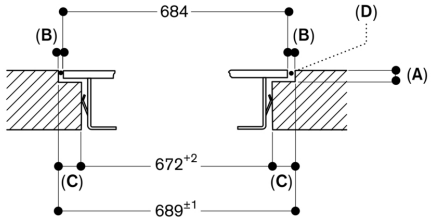

A: $6{,}5^{+0{,}5}$
B: 2,5
C: 8,5
D: Silikon ile dolgu

Ölçüler mm cinsindendir