Serie 8, Buharlı Fırın, 60 x 45 cm, Siyah
CDG714XB1





- **Digital Control Ring**: Fırın ayarının sade ve yenilikçi hâli.
- **TFT Touch Display**: Yenilikçi Digital Control Ring ve TFT Touch Display sayesinde kolay kontrol.
- **Buhar fonksiyonu**: Sağlıklı yiyecekler hazırlamanıza yardımcı olur.
- **Otomatik Kapanma**: Yemek biter bitmez pişirme işlemi otomatik olarak durur.
- **Favoriler**: Favori fırın ayarlarınızı yapın ve yönetin.

Teknik bilgiler

Elektrik Bağlantı Tipi: ..... Topraklı standart fiş
Frekans: ..... 50; 60 Hz
Nominal Gerilim: ..... 220-240 V
Akım: .....10 A
Güç: ..... 1750 W
EAN numarası: 4242005325870
Elektrik Kablosu Uzunluğu: .....150 cm
Net Ağırlık: ..... 21.1 kg
kapı malzemesi: .....cam
panelin malzemesi: .....cam
Ambalajlı Ürün Boyutları: ..... 530x655x700 mm
Ürün Ölçüleri (Yükseklik x Genişlik x Derinlik): .....455x594x548 mm
Kurulum için gerekli yuva ölçüleri: .....450-455 x 560-568 x 550 mm
kapı açılımı: ..... Aşağı açılır
Ürün Tipi: ..... Ankastre
Entegre aksesuarlar: .....1 x Buhar haznesi, delikli, boy L, 1 x Buhar haznesi, deliksiz, boy L, 1 x Sünger

4 242005 325870

Serie 8, Buharlı Fırın, 60 x 45 cm, Siyah
CDG714XB1

Fırın türü / Isıtma türü

- 4 ısıtma programı: %100 Buhar, Tazeleme / ısıtma, Mayalama, Buz çözme
- 38 l iç hacim

Tel raf

- Raf seviyesi: 3 adet

Dizayn:

- Çevirmeli kontrol
- Paslanmaz çelik

Temizlik:

- Tamamen cam iç kapak

Konfor:

- Elektronik saat
- Isı tavsiyesi
- İç ısı göstergesi<

Isıtma kontrolü<

Yumuşak kapanır, Yumuşak açılır kapı<

Otomatik pişirme programları<

LED aydınlatma, Konfor fırın aydınlatması<

Su tankını boşaltma göstergesi: evet<

Buhar tankının yeri: Buhar tankının yeri: İç hacminin içi<I

Soğuk hava fanı<I

HomeConnect ile uzaktan erişim<I

IB:Font>**Aksesuarlar:**

- Buhar haznesi, delikli, boy L, Buhar haznesi, deliksiz, boy L, Sünger

Güvenlik:

- Isı koruyuculu ön cam (max. 40 C)
- Çocuk emniyet tuşu
- Emniyet için otomatik kendi kendine kapanma sistemi
- Start tuşu
- Kapı kontak sacı

Teknik Bilgi:

- Elektrik kablosu uzunluğu: 150 cm
- Nominal gerilim: 220 - 240 V
- Toplam elektrik kullanım değeri: 1.75 kW

Boyutlar:

- Ürün boyutu (YxGxD): 455 mm x 594 mm x 548 mm
- Montaj ölçüleri (YxGxD): 450 mm - 455 mm x 560 mm - 568 mm x 550 mm
- "Lütfen ankastre ölçüleri için kurulum teknik çizimlerini inceleyiniz."

Serie 8, Buharlı Fırın, 60 x 45 cm, Siyah
CDG714XB1

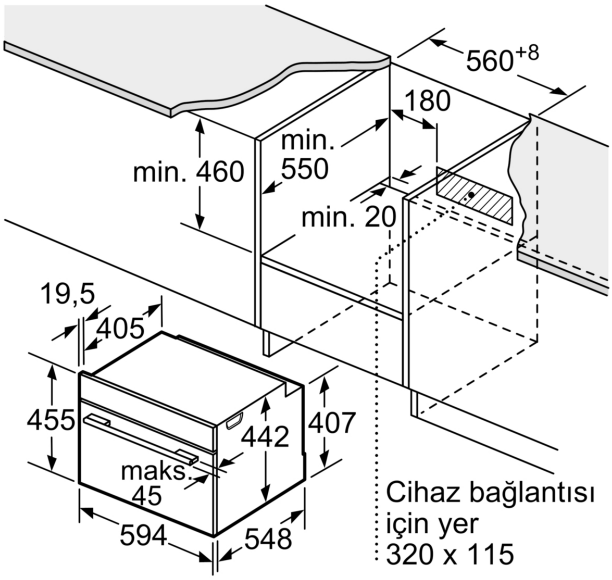

Ölçüler mm cinsindendir

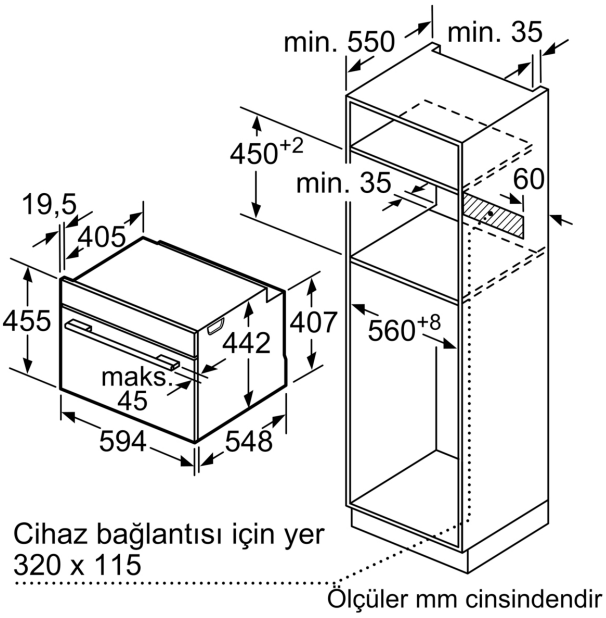

Ölçüler mm cinsindendir

Tek ocaklı montaj.

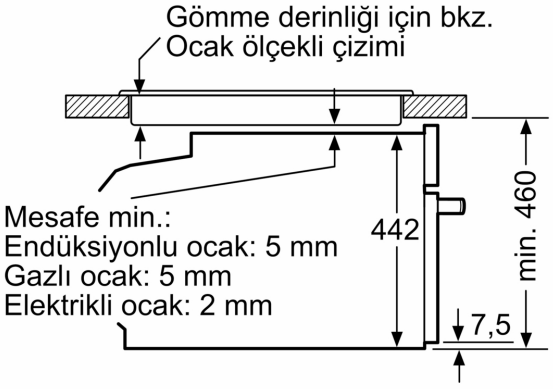

Ölçüler mm cinsindendir

Eğer kompakt cihaz bir ocağın altına monte edilecekse aşağıdaki çalışma tezgahı kalınlıklarına (gerekiyorsa alt yapı dahil) dikkat edilmelidir.

Ocak tipi	**Minimum çalışma tezgahı kalınlığı**	
	yerleştirildi	Yüzeye sıfır
Endüksiyonlu ocak	42 mm	43 mm
Tam yüzeyli Endüksiyonlu ocak	52 mm	53 mm
Gazlı ocak	32 mm	43 mm
Elektrikli ocak	32 mm	35 mm