SIEMENS

iQ700, Buharlı Fırın, 60 x 45 cm, Inox
CD634GAS0







Sağlıklı ve lezzetli yiyecekler için kompakt buharlı pişirici

✓ Sağlıklı, hassas ve doğal pişirme: fullSteam.
✓ TFT Ekran: Tüm açılardan okunabilen ekran
✓ softMove: kolayca açılıp kapan fırın kapısı

Elektrik Bağlantı Tipi: .....Topraklı standart fiş
Frekans: .....50; 60 Hz
Nominal gerilim: .....220-240 V
Akım: .....10 A
Güç: ..... 1750 W
EAN numarası: 4242003833254
Elektrik kablosu uzunluğu: .....150.0 cm
Net Ağırlık: .....22.5 kg
kapı malzemesi: .....cam
panelin malzemesi: ..... paslanmaz çelik
Ambalajlı ürün boyutları: .....540 x 650 x 700 mm
Ürün Ölçüleri (Yükseklik x Genişlik x Derinlik): .... 455x594x548 mm
Kurulum için gerekli yuva ölçüleri: .....450-455 x 560-568 x 550 mm
Kurulum tipi: ..... Ankastre
Entegre aksesuarlar: .....1 x Buhar haznesi, delikli, boy L, 1 x Buhar haznesi, deliksiz, boy L, 1 x Sünger

4 242003 833254

delikli, 1 x Buhar haznesi, deliksiz, boy L, 1 x Sünger

HZ66X600 :
HZ66X650 :
HZ915003 Mikrodalga aksesuari
HZG0AS00 :

SIEMENS

iQ700, Buharlı Fırın, 60 x 45 cm, Inox
CD634GAS0

Fırın türü / Isıtma türü
- Kompakt buharlı pişirici (4 pişirme programı) : %100 Buhar, Tazeleme / ısıtma, Mayalama, Buz çözme
- Sıcaklık aralığı 30 °C - 100 °C
- 38 l iç hacim
- Raf seviyesi: 3 adet

Dizayn:
- Çevirmeli kontrol
- Paslanmaz çelik

Temizlik:
- Tamamen cam iç kapak

Konfor:
- 2.8" dokunmatik kontrol özelliğine sahip TFT ekran
- Elektronik saat ve zamanlayıcı
- Isı tavsiyesi
- Güncel ısı göstergesi Isıtma kontrolü
- cookControl, 20 programlı
- Yumuşak kapanır, Yumuşak açılır kapı
- Çubuk tutamak
- Otomatik pişirme programları
- İç aydınlatma, İç aydınlatma tuşu<l

Su haznesi kapasitesi 1.3 l<l

Su tankını boşaltma göstergesi: evet<l

Buhar tankının yeri: iç hacimin içi<l

Soğuk hava fanı<l

IB:Font>**Aksesuarlar:**
- Buhar haznesi, delikli, boy L, Buhar haznesi, deliksiz, boy L, Sünger

Güvenlik:
- Ön kapak ısısı maksimum 40° C
- Çocuk emniyet tuşu
- Emniyet için kendi kendine kapanma Start tuşu Kapı kontrol sacı

Teknik Bilgi:
- Elektrik kablosu uzunluğu: 150 cm
- Nominal gerilim: 220 - 240 V
- Toplam elektrik kullanım değeri: 1.75 kW

Boyutlar:
- Ürün boyutu (YxGxD): 455 mm x 594 mm x 548 mm
- Montaj ölçüleri (YxGxD): 450 mm - 455 mm x 560 mm - 568 mm x 550 mm
- "Lütfen ankastre ölçüleri için kurulum teknik çizimlerini inceleyiniz."

SIEMENS

iQ700, Buharlı Fırın, 60 x 45 cm, Inox
CD634GAS0

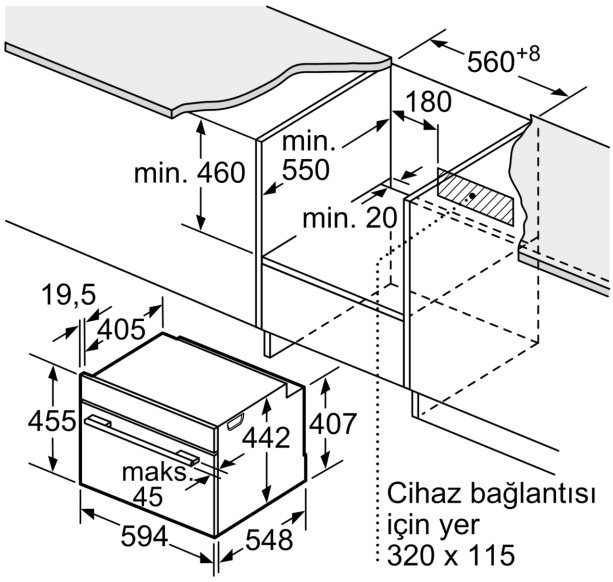

Ölçüler mm cinsindendir

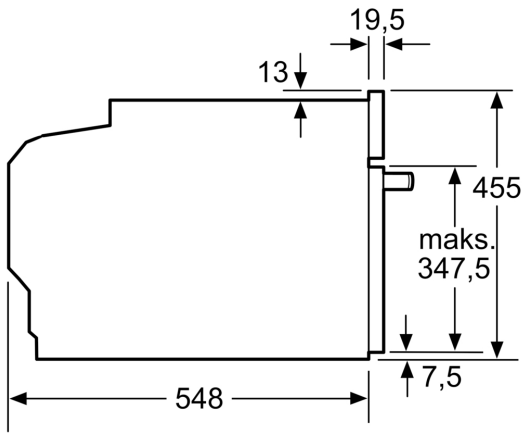

Ölçüler mm cinsindendir

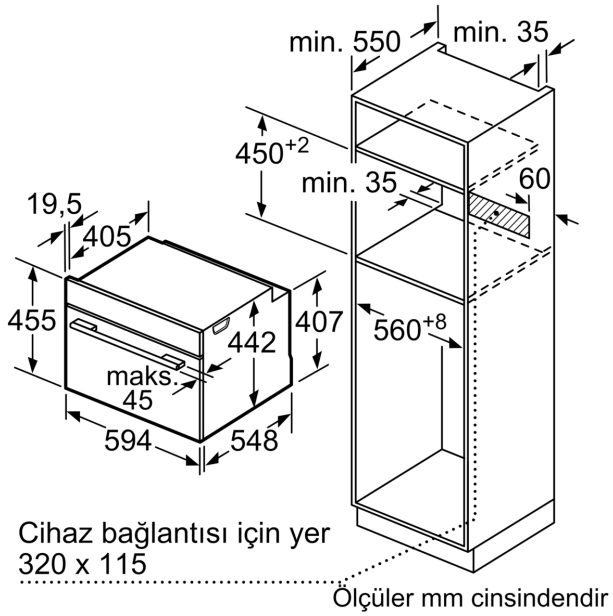

Ölçüler mm cinsindendir

Tek ocaklı montaj.

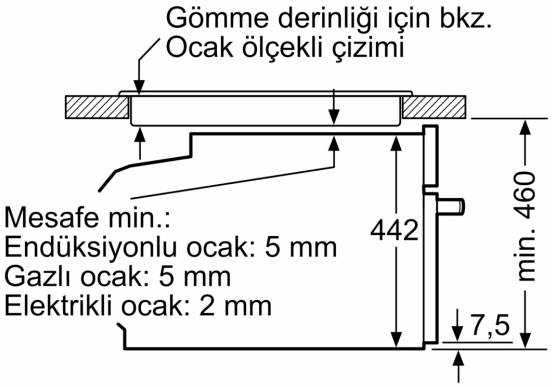

Ölçüler mm cinsindendir

SIEMENS

Eğer kompakt cihaz bir ocağın altına monte edilecekse aşağıdaki çalışma tezgahı kalınlıklarına (gerekiyorsa alt yapı dahil) dikkat edilmelidir.

Ocak tipi	**Minimum çalışma tezgahı kalınlığı**	
	yerleştirildi	Yüzeye sıfır
Endüksiyonlu ocak	42 mm	43 mm
Tam yüzeyli Endüksiyonlu ocak	52 mm	53 mm
Gazlı ocak	32 mm	43 mm
Elektrikli ocak	32 mm	35 mm