BSP270111

A A+++ ↑ D

beraberindeki aksesuarlar

1 x 3m hortum
1 x Tel ızgara

Tercihe bağlı aksesuarlar

BA010301:
Telescopic racks for combi-steam oven

BA020361:
Container st. steel unperf

BA020370:
Container st.steel perf

CLS10040:
Cleaning cartridge, 4 pcs.

GN010330 :

GN114130:
GN insert unperf, st. steel, GN1/3, 40mm

GN114230:
GN insert unperf, st. steel, GN2/3, 40mm

GN124130:
GN insert perf, st. steel, GN1/3, 40mm

GN124230:
GN insert perf, st. steel, GN2/3, 40mm

Tercihe bağlı aksesuarlar

GZ010011:
Bulaşık makinesi aksesuarı

Buharlı fırın 200 serisi
60 x 45 cm, Kapı menteşesi: sağa, Metalik
BSP270111

- Hemyüzey montaj
- Sıcak hava ve buhar kombinasyonu ile pişirme yöntemleri
- Sabit su girişi ve çıkışı
- Tam otomatik temizleme sistemiHemyüzey montaj

Sabit su girişi ve çıkışı
Tam otomatik temizleme sistemi
Geniş iç hacim
LED aydınlatma
Harici buhar üretimi
Basınçsız buharlama
30 °C ile 230 °C arası sıcak hava, 0%, 30%, 60%, 80% veya 100% nem oranı ile kombine edilebilir.
Sous-vide tekniği ile pişirme, hassas ısı ayarı
Cam seramik tavan ardına gizlenmiş tam yüzeyli ızgara, 230 °C'ye kadar sıcak hava ve buhar ile kombine edilebilir
Otomatik programlar
Pişirme süresi önerili çekirdek ısı ölçer
İdeal ısı dağılımı için çift yönlü sıcak hava fanı<
FT dokunmatik ekran<
üzey kontrol modülüne sahip panelsiz cihaz<
0 °C ile 230 °C arasında elektronik sıcaklık kontrolü<
0 litre net hacim<
/IB:Font>
Isıtma metotları
Sıcak hava + % 100 nem.
Sıcak hava + % 80 nem.
Sıcak hava + % 60 nem.
Sıcak hava + % 30 nem.
Sıcak hava + % 0 nem.
Düşük sıcaklıkta pişirme.
Vakumda pişirme (Sous-vide).
Tam yüzey ızgara seviye 1 + nem.
Tam yüzey ızgara seviye 2 + nem.
Tam yüzey ızgara + hava sirkülasyonu.
Mayalama.
Buz çözme.
Tazeleme.

Kullanım
Kontrol düğmesi ve TFT dokunmatik ekran ile kolay kullanım.
Anlaşılabilir metin ekranı
Bireysel tarifleri kaydetme seçeneği (çekirdek ısı ölçer dahil).
Kişiselleştirilebilen otomatik programlar.
Anlaşılabilir metin ekranı.
110° yana doğru açılan kapı.

Özellikler
Cam seramik tavan ardına gizlenmiş, 2 kW tam yüzeyli ızgara.
Buhar tahliyesi.
Buğulama.
3 noktalı çekirdek ısı ölçer; pişirme süresi önerisi yapar ve istenilen ısıya ulaştığında cihaz otomatik olarak kapanır.
Otomatik programlar.
Fırın içi anlık ısı göstergesi.
Otomatik kaynama noktası algılama.
Yanda LED aydınlatma.
Hijyenik paslanmaz çelik iç gövde.
3 kademel
i tepsi sürgü sistemi.
Dijital servisler için entegre WiFi modülü ile ev ağı entegrasyonu (Home Connect).
Home Connect fonksiyonu ülkedeki Home Connect ağına ve hizmetine bağlıdır. Her ülkede Home Connect hizmeti şu an verilmemektedir. Daha detaylı bilgiyi www.home-connect.com adresinden edinebilirsiniz.

Güvenlik
Çocuk kilidi.
Unutma emniyeti.
Dış gövde soğutması ile değerli ahşaplar koruma altında.

Temizlik
Tam otomatik temizlik programı.
Buhar üretim sistemi için kireç giderme programı.
Kurutma programı.
Pişirme işlemi sonunda otomatik kurutma programı.
Atıl su filtresi, çıkarılabilir.
Demo temizlik programı.

Planlama notları
Kapı yönü değiştirilemez
BS buharlı fırınların üzerine başka bir elektirikli cihaz monte edilmemelidir.
Su çıkış hortumu hiçbir noktada cihaz alt kenar yüksekliğini geçmemelidir. Ayrıca su çıkış hortumu su çıkışından 100 mm aşağı konumlandırılmalıdır. (Bakınız teknik çizim: su çıkış bağlantısı).
Su hortumunda birden fazla ek yeri olmamalıdır.
Su çıkış hortumu 5 metreyi aşmamalıdır.
Su giriş musluğu daima ulaşılabilir konumda olmalıdır ve cihazın arkasına planlanmamalıdır.
Su çıkış hortumunun gidere bağlantısı direkt olarak cihazın arkasında olmamalıdır ve ulaşılabilir konumda olmalıdır.
Suyun kireç oranı 7° dH'yi geçiyorsa, cihaz monte edilirken GF 111 100 kireç ve partikül filtresi (3) yerleştirilmelidir.
Mobilya ile dış kapı yüzeyi arasındaki fark 21 mm olmalıdır.
Mobilya ile kapı kolu dış yüzeyi arasındaki fark 72 mm olmalıdır.
Cihaz kapısı ile mobilya paneli arasında minimum 5 mm mesafe bırakılması gereklidir.
Cihaz yanına çekmece planlanırken, cihaz kapı kolu göz önünde bulundurulmalıdır.
Köşe planlaması yapılırsa 110° kapı açılma açısı öngörünüz.
Ana prizler, cihazın montaj boşluğuna denk gelmemelidir.

Bağlantı değerleri
Enerji verimliliği sınıfı: A (A+++ ile D arasında).
Toplam bağlantı değeri 3.1 kW.
Sadece soğuk su bağlantısı yapılmalıdır.
Bağlantı kablosu 1.8 m, fiş dahil.
Home Connect özellikli cihazlar için: LAN bağlantı kablosu öngörülmelidir.
Standby/gösterge açık durumunda enerji tüketimi 0.8 W.
Standby/gösterge kapalı durumunda enerji tüketimi 0.5 W.
Standby/şebekeye bağlı durumunda enerji tüketimi 1.8 W.
Time auto-standby/gösterge açık durumunda 20 dakika.

Time auto-standby/gösterge kapalı durumunda 20 dakika.
Time auto-standby/şebeke durumunda 20 dakika.
Lütfen WiFi modülünü devre dışı bırakmak için kullanım kılavuzundaki talimatları inceleyiniz.

Arkadan görünüm

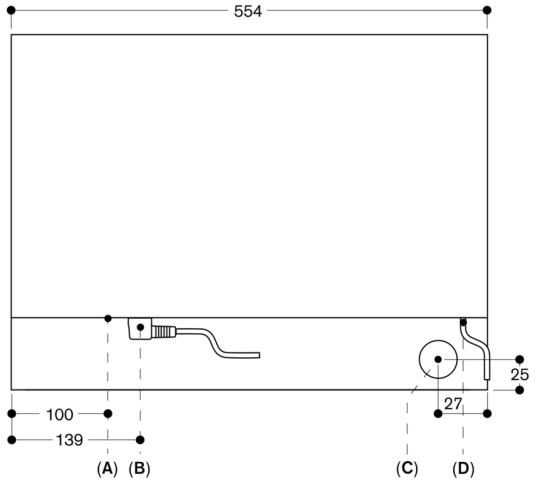

A: LAN bağlantısı
B: Elektrik bağlantı kutusu
C: Su tahliyesi
D: Soğuk su girişi

Ölçüler mm cinsindendir

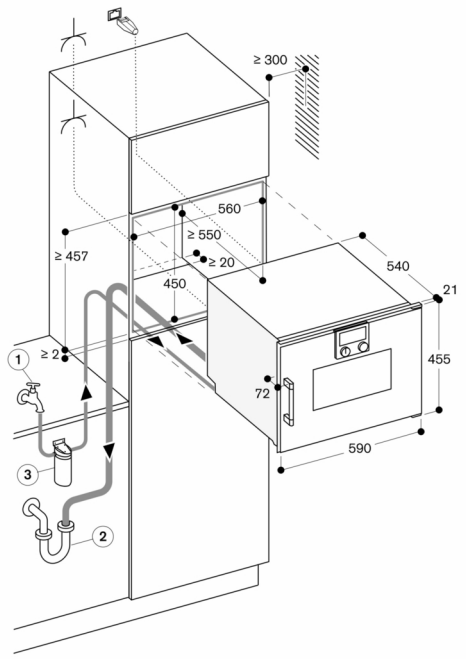

Priz

Ölçüler mm cinsindendir

BOP üzerindeki BSP 260/270 yandan görünüm

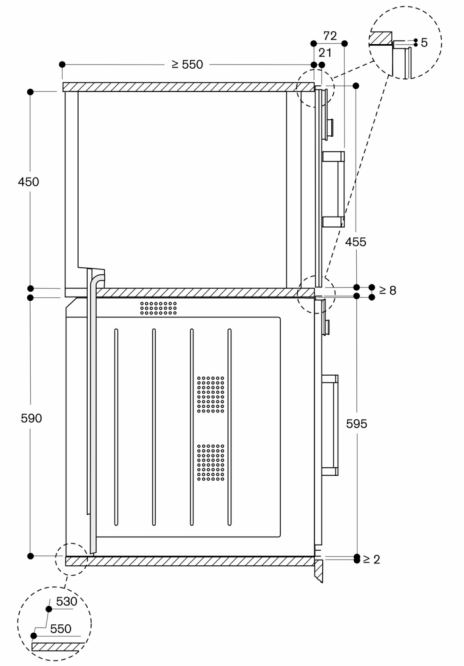

Ölçüler mm cinsindendir

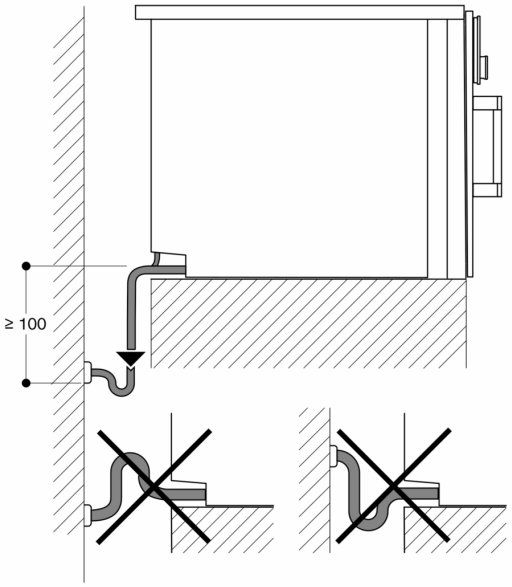

Ölçüler mm cinsindendir