BSP260131

Tercihe bağlı aksesuarlar

BA010301:
Telescopic racks for combi-steam oven

BA020361:
Container st. steel unperf

BA020370:
Container st.steel perf

GN010330 :

GN114130:
GN insert unperf, st. steel, GN1/3, 40mm

GN114230:
GN insert unperf, st. steel, GN2/3, 40mm

GN124130:
GN insert perf, st. steel, GN1/3, 40mm

GN124230:
GN insert perf, st. steel, GN2/3, 40mm

GZ010011:
Bulaşık makinesi aksesuarı

Built-in compact oven with steam function 200 series
60 x 45 cm, door hinge: right, Gaggenau Silver
BSP260131

Hemyüzey montaj
Sabit su girişi ve çıkışı
Geniş iç hacim
LED aydınlatma
Harici buhar üretimi
Basınçsız buharlama
30 °C ile 230 °C arası sıcak hava, 0%, 30%, 60%, 80% veya 100% nem oranı ile kombine edilebilir.
Sous-vide tekniği ile pişirme, hassas ısı ayarı
Cam seramik tavan ardına gizlenmiş tam yüzeyli ızgara, 230 °C'ye kadar sıcak hava ve buhar ile kombine edilebilir
Otomatik programlar
Pişirme süresi önerili çekirdek ısı ölçer
İdeal ısı dağılımı için çift yönlü sıcak hava fanı<
FT dokunmatik ekran<
üzey kontrol modülüne sahip panelsiz cihaz<
0 °C ile 230 °C arasında elektronik sıcaklık kontrolü<
0 litre net hacim<
/IB:Font>

Isıtma metotları

Sıcak hava + % 100 nem. Sıcak hava + % 80 nem. Sıcak hava + % 60 nem. Sıcak hava + % 30 nem. Sıcak hava + % 0 nem. Düşük sıcaklıkta pişirme. Vakumda pişirme (Sous-vide). Tam yüzey ızgara seviye 1 + nem. Tam yüzey ızgara seviye 2 + nem. Tam yüzey ızgara + hava sirkülasyonu. Mayalama. Buz çözme. Tazeleme.

Kullanım

Kontrol düğmesi ve TFT dokunmatik ekran ile kolay kullanım.
Anlaşılabilir metin ekranı
Bireysel tarifleri kaydetme seçeneği (çekirdek ısı ölçer dahil).
Kişiselleştirilebilen otomatik programlar.
Anlaşılabilir metin ekranı.
110° yana doğru açılan kapı.

Özellikler

Cam seramik tavan ardına gizlenmiş, 2kW tam yüzeyli ızgara.
Buhar tahliyesi.
Buğulama.
3 noktalı çekirdek ısı ölçer; pişirme süresi önerisi yapar ve istenilen ısıya ulaştığında cihaz otomatik olarak kapanır.
Otomatik programlar.
Fırın içi anlık ısı göstergesi.
Timer fonksiyonları: pişirme süresi, pişirme bitiş zamanlayıcısı, çalar saat, kronometre, uzun süreli zamanlayıcı.
Otomatik kaynama noktası algılama.
Yanda LED aydınlatma.
Hijyenik paslanmaz çelik iç gövde.
3 kademeli tepsi sürgü sistemi.
Dijital servisler için entegre WiFi modülü ile ev ağı entegrasyonu (Home Connect).
Home Connect fonksiyonu ülkedeki Home Connect ağına ve hizmetine bağlıdır. Her ülkede Home Connect hizmeti şu an verilmemektedir. Daha detaylı bilgiyi www.home-connect.com adresinden edinebilirsiniz.

Güvenlik

Çocuk kil
idi.
Unutma emniyeti.
Dış gövde soğutması ile değerli ahşaplar koruma altında.

Temizlik

Temizleme yardımcısı.
Buhar üretim sistemi için kireç giderme programı.
Kurutma programı.
Pişirme işlemi sonunda otomatik kurutma programı.
Yağ filtresi, bulaşık makinesinde yıkanabilir.
Atıl su filtresi, çıkarılabilir.

Planlama notları

Kapı yönü değiştirilemez
BS buharlı fırınların üzerine başka bir elektirikli cihaz monte edilmemelidir.
Su çıkış hortumu hiçbir noktada cihaz alt kenar yüksekliğini geçmemelidir. Ayrıca su çıkış hortumu su çıkışından 100 mm aşağı konumlandırılmalıdır. (Bakınız teknik çizim: su çıkış bağlantısı).
Su hortumunda birden fazla ek yeri olmamalıdır.
Su çıkış hortumu 5 metreyi aşmamalıdır.
Su giriş musluğu (1) daima ulaşılabilir konumda olmalıdır ve cihazın arkasına planlanmamalıdır.
Su çıkış hortumunun gidere bağlantısı (2) direkt olarak cihazın arkasında olmamalıdır ve ulaşılabilir konumda olmalıdır.
Suyun kireç oranı 7° dH'yi geçiyorsa, cihaz monte edilirken GF 111 100 kireç ve partikül filtresi (3) yerleştirilmelidir.
Mobilya ile dış kapı yüzeyi arasındaki fark 21 mm olmalıdır.
Mobilya ile kapı kolu dış yüzeyi arasındaki fark 72 mm olmalıdır.
Cihaz kapısı ile mobilya paneli arasında minimum 5 mm mesafe bırakılması gereklidir.
Cihaz yanına çekmece planlanırken, cihaz kapı kolu göz önünde bulundurulmalıdır.
Köşe planlaması yapılırsa 110° kapı açılma açısı öngörünüz.
Ana prizler, cihazın montaj boşluğuna denk gelmemelidir.

Bağlantı değerleri

Enerji verimliliği sınıfı: A.
Toplam bağlantı değeri 3.1 kW.
Sadece soğuk su bağlantısı yapılmalıdır.
Su giriş hortumu 3.0 m 3/4 " (26,4 mm), uzatılabilir.
Su çıkış hortumu (ø 24 mm) 3.0 m (HT-Hose).
Bağlantı kablosu 1.8 m, fiş dahil.
Home Connect özellikli cihazlar için: LAN bağlantı kablosu öngörülmelidir.
Standby/gösterge açık durumunda enerji tüketimi 0.8 W.
Standby/gösterge kapalı durumunda enerji tüketimi 0.5 W.
Standby/şebekeye bağlı durumunda enerji tüketimi 1.8 W.
Time auto-standby/gösterge açık durumunda 20 dakika.
Time auto-standby/gösterge kapalı durumunda 20 dakika.
Time auto-standby/şebeke durumunda 20 dakika.
Lütfen WiFi modülünü devre dışı bırakmak için kullanım kılavuzundaki talimatları inceleyiniz.

Arkadan görünüm

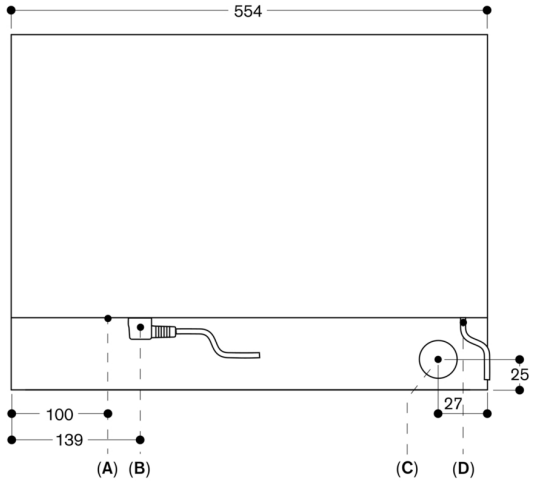

A: LAN bağlantısı
B: Elektrik bağlantı kutusu
C: Su tahliyesi
D: Soğuk su girişi

Ölçüler mm cinsindendir

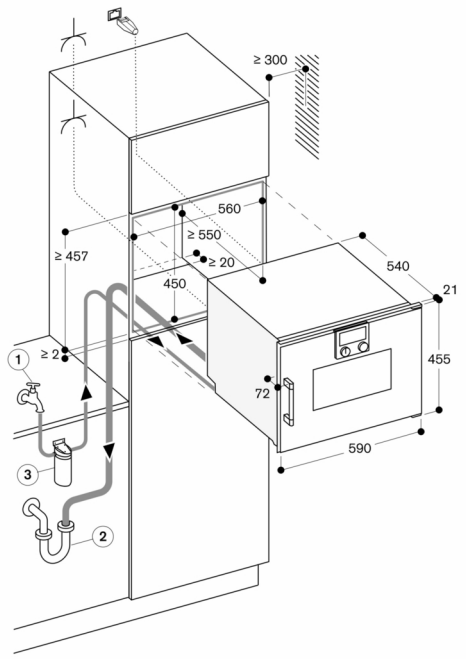

Priz

Ölçüler mm cinsindendir

BOP üzerindeki BSP 260/270 yandan görünüm

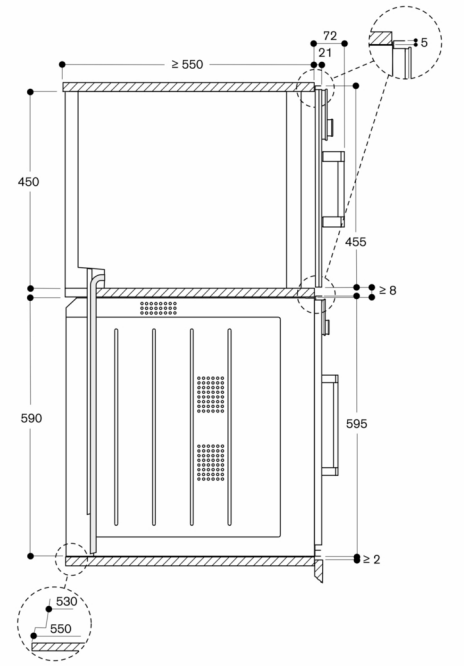

Ölçüler mm cinsindendir

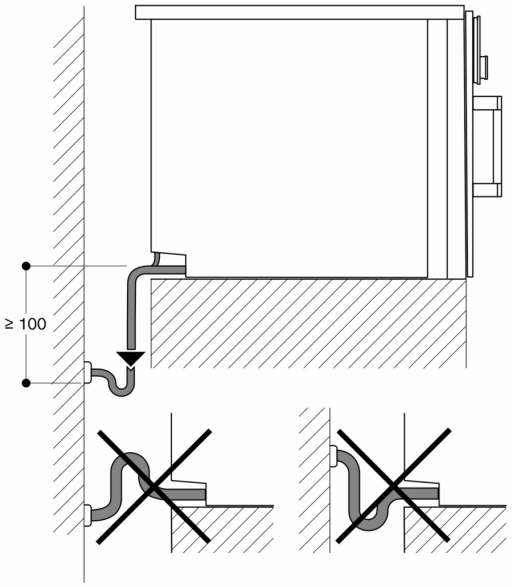

Ölçüler mm cinsindendir