BSP220111

beraberindeki aksesuarlar

1 x Tel ızgara

Tercihe bağlı aksesuarlar

BA220360:
Container st. steel unperf for BSP22*

BA220370:
Container st.steel perf for BSP22*

GN114130:
GN insert unperf, st. steel, GN1/3, 40mm

GN114230:
GN insert unperf, st. steel, GN2/3, 40mm

GN124130:
GN insert perf, st. steel, GN1/3, 40mm

GN124230:
GN insert perf, st. steel, GN2/3, 40mm

Buharlı pişirici 200 serisi
60 x 45 cm, Kapı menteşesi: sağa, Metalik
BSP220111

– Hemyüzey montaj
– Taze ve atık su tankıHemyüzey montaj
Su tanklı
Geniş iç hacim
LED aydınlatma
Harici buhar üretimi
30 °C ile 100 °C arası100% nem ile basınçsız buharlama
Sous-vide tekniği ile pişirme, hassas ısı ayarı
TFT dokunmatik ekran
Yüzey kontrol modülüne sahip panelsiz cihaz
30 °C ile 100 °C arasında elektronik sıcaklık kontrolü
59 litre net hacim

Isıtma metotları
100 % nem.
Vakumda pişirme (Sous-vide).
Hamur mayalama.
Buz çözme.
Tazeleme.
Düşük ısıda buharlama.

Kullanım
Kontrol düğmesi ve TFT dokunmatik ekran ile kolay kullanım.
Anlaşılabilir metin ekranı
Kişiselleştirilebilen otomatik programlar.
Anlaşılabilir metin ekranı.
110° yana doğru açılan kapı.

Özellikler
Dışarı çıkarılabilen 1.7 litrelik taze su tankı
Su seviyesi ikazı.
Fırın içi anlık ısı göstergesi.
Otomatik kaynama noktası algılama.
Yanda LED aydınlatma.
Hijyenik paslanmaz çelik iç gövde.
3 kademeli tepsi sürgü sistemi.
Dijital servisler için entegre WiFi modülü ile ev ağı entegrasyonu (Home Connect).
Home Connect fonksiyonu ülkedeki Home Connect ağına ve hizmetine bağlıdır. Her ülkede Home Connect hizmeti şu an verilmemektedir. Daha detaylı bilgiyi www.home-connect.com adresinden edinebilirsiniz.

Güvenlik
Çocuk kilidi.
Unutma emniyeti.
Dış gövde soğutması ile değerli ahşaplar koruma altında.

Temizlik
Temizleme yardımcısı.
Buhar üretim sistemi için kireç giderme programı.

Planlama notları
Kapı yönü değiştirilemez
BS buharlı fırınların üzerine başka bir elektirikli cihaz monte edilmemelidir.
Mobilya ile dış kapı yüzeyi arasındaki fark 21 mm olmalıdır.
Mobilya ile kapı kolu dış yüzeyi arasındaki fark 72 mm olmalıdır.
Cihaz kapısı ile mobilya paneli arasında minimum 5 mm mesafe bırakılması gereklidir.
Cihaz yanına çekmece planlanırken, cihaz kapı kolu göz önünde bulundurulmalıdır.
Köşe planlaması yapılırsa 110° kapı açılma açısı öngörünüz.
Ana prizler, cihazın montaj boşluğuna denk gelmemelidir.
LAN kablosu girişi cihazın arkasında sol alt köşede yer alır.

Bağlantı değerleri
Toplam bağlantı değeri 2.8 kW.
Bağlantı kablosu 1.8 m, fiş dahil.
Home Connect özellikli cihazlar için: LAN bağlantı kablosu öngörülmelidir.
Standby/gösterge açık durumunda enerji tüketimi 0.8 W.
Standby/gösterge kapalı durumunda enerji tüketimi 0.5 W.
Standby/şebekeye bağlı durumunda enerji tüketimi 1.8 W.
Time auto-standby/gösterge açık durumunda 20 dakika.
Time auto-standby/gösterge kapalı durumunda 20 dakika.
Time auto-standby/şebeke durumunda 20 dakika.
Lütfen WiFi modülünü devre dışı bırakmak için kullanım kılavuzundaki talimatları inceleyiniz.

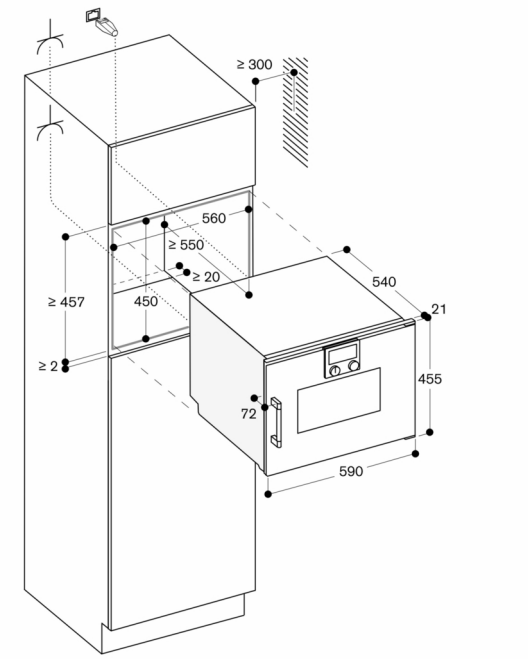

Priz

Ölçüler mm cinsindendir

BOP üzerindeki BSP 220/250 yandan görünüm

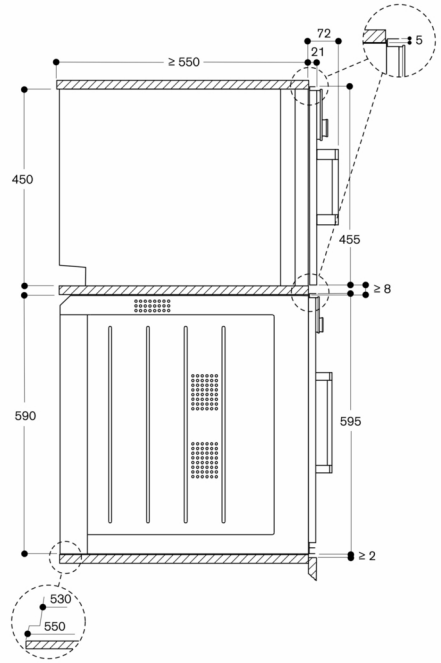

Ölçüler mm cinsindendir