BS451101

A A+++ ↑ D

beraberindeki aksesuarlar

1 x Tel ızgara

Tercihe bağlı aksesuarlar

CLS10040:
Cleaning cartridge, 4 pcs.

GN010330 :

GN114130:
GN insert unperf, st. steel, GN1/3, 40mm

GN114230:
GN insert unperf, st. steel, GN2/3, 40mm

GN124130:
GN insert perf, st. steel, GN1/3, 40mm

GN124230:
GN insert perf, st. steel, GN2/3, 40mm

BA010301:
Telescopic racks for combi-steam oven

BA020361:
Container st. steel unperf

BA020370:
Container st.steel perf

Buharlı fırın 400 serisi
60 x 45 cm, Kapı menteşesi: solda, Antrasit
BS451101

- Kolay ve güvenli erişim için otomatik, kulpsuz, yandan açılır kapı
- Sıcak hava ve buhar kombinasyonu ile pişirme yöntemleri
- Taze ve atık su tankıOtomatik açılan kapı / tutma kolu olmadan kullanım

Taze ve atık su tankı
Tam otomatik temizleme sistemi
Geniş iç hacim
2 adet LED aydınlatma
Harici buhar üretimi
Basınçsız buharlama
30 °C ile 230 °C arası sıcak hava, 0%, 30%, 60%, 80% veya 100% nem oranı ile kombine edilebilir.
Sous-vide tekniği ile pişirme, hassas ısı ayarı
Cam seramik tavan ardına gizlenmiş tam yüzeyli ızgara, 230 °C'ye kadar sıcak hava ve buhar ile kombine edilebilir
Otomatik programlar
Pişirme süresi önerili çekirdek ısı ölçer
İdeal ısı dağılımı için çift yönlü sıcak hava fanı<
FT dokunmatik ekran<
üzey kontrol modülüne sahip panelsiz cihaz<
0 °C ile 230 °C arasında elektronik sıcaklık kontrolü<
0 litre net hacim<
/IB:Font>

Isıtma metotları
Sıcak hava + % 100 nem.
Sıcak hava + % 80 nem.
Sıcak hava + % 60 nem.
Sıcak hava + % 30 nem.
Sıcak hava + % 0 nem.
Düşük sıcaklıkta pişirme.
Vakumda pişirme (Sous-vide).
Tam yüzey ızgara seviye 1 + nem.
Tam yüzey ızgara seviye 2 + nem.
Tam yüzey ızgara + hava sirkülasyonu.
Mayalama.
Buz çözme.
Tazeleme.

Kullanım
Otomatik açılan kapı.
Kontrol düğmesi ve TFT dokunmatik ekran ile kolay kullanım.
Anlaşılabilir metin ekranı
Bireysel tarifleri kaydetme seçeneği (çekirdek ısı ölçer dahil).
Kişiselleştirilebilen otomatik programlar.
Anlaşılabilir metin ekranı.
180° yana açılabilen kapı

Özellikler
Cam seramik tavan ardına gizlenmiş, 2 kW tam yüzeyli ızgara.
2 adet çıkarılabilir su tanklı, 1.7.
Buğulama.
Su seviyesi ikazı.
3 noktalı çekirdek ısı ölçer; pişirme süresi önerisi yapar ve istenilen ısıya ulaştığında cihaz otomatik olarak kapanır.
Otomatik programlar.
Fırın içi anlık ısı göstergesi.
Otomatik kaynama noktası algılama.
Yanlarda 2 LED aydınlatma.
Hijyenik
paslanmaz çelik iç gövde.
3 kademeli tepsi sürgü sistemi.
Dijital servisler için entegre WiFi modülü ile ev ağı entegrasyonu (Home Connect).
Home Connect fonksiyonu ülkedeki Home Connect ağına ve hizmetine bağlıdır. Her ülkede Home Connect hizmeti şu an verilmemektedir. Daha detaylı bilgiyi www.home-connect.com adresinden edinebilirsiniz.

Güvenlik
Çocuk kilidi.
Unutma emniyeti.
Dış gövde soğutması ile değerli ahşaplar koruma altında.

Temizlik
Tam otomatik temizlik programı.
Buhar üretim sistemi için kireç giderme programı.
Kurutma programı.
Pişirme işlemi sonunda otomatik kurutma programı.
Atıl su filtresi, çıkarılabilir.
Su tankı, bulaşık makinesinde yıkanabilir.
Demo temizlik programı.

Planlama notları
Kapı yönü değiştirilemez
BS buharlı fırınların üzerine başka bir elektirikli cihaz monte edilmemelidir.
Cihaz paneli, mobilya yüzeyinden 47 mm dışarı çıkar.
Cihazın yanına çekmece planlanırken, cihaz paneli göz önünde bulundurulmalıdır.
Köşe planlaması yapılırsa, mutlaka 90° kapı açılma açısı öngörünüz.
Ana prizler, cihazın montaj boşluğuna denk gelmemelidir.
LAN kablosu girişi cihazın arkasında sol alt köşede yer alır.

Bağlantı değerleri
Enerji verimliliği sınıfı: A (A+++ ile D arasında).
Toplam bağlantı değeri 3.1 kW.
Bağlantı kablosu 1.8 m, fiş dahil.
Home Connect özellikli cihazlar için: LAN bağlantı kablosu öngörülmelidir.
Standby/gösterge açık durumunda enerji tüketimi 0.8 W.
Standby/gösterge kapalı durumunda enerji tüketimi 0.5 W.
Standby/şebekeye bağlı durumunda enerji tüketimi 1.8 W.
Time auto-standby/gösterge açık durumunda 20 dakika.
Time auto-standby/gösterge kapalı durumunda 20 dakika.
Time auto-standby/şebeke durumunda 20 dakika.
Lütfen WiFi modülünü devre dışı bırakmak için kullanım kılavuzundaki talimatları inceleyiniz.

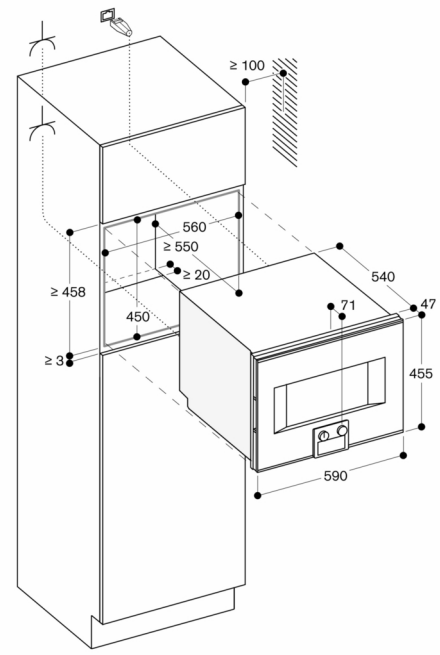

Priz

Ölçüler mm cinsindendir

BO için BS 454/455 yandan görünüm

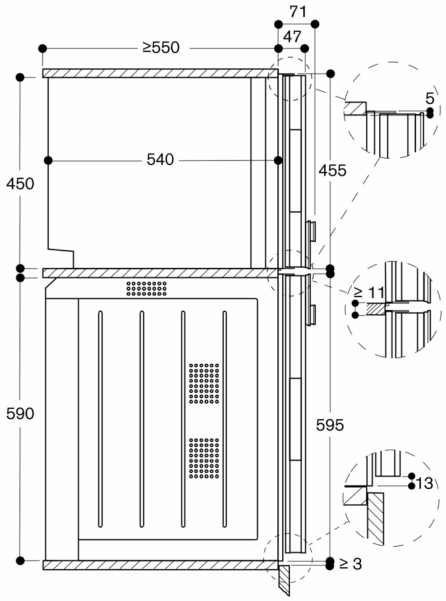

Ölçüler mm cinsindendir