BOP210102

A A+++ ↑ D

beraberindeki aksesuarlar

1 x emaye kaplı tepsi
pirolitik özellikli
1 x Izgara teli
1 x Derin ızgara tepsisi

Fırın 200 serisi
60 x 60 cm, Kapı menteşesi: sağa, Antrasit
BOP210102

– 9 farklı pişirme yöntemi ve fırın taşı fonksiyonuHemyüzey montaj

9 farklı pişirme yöntemi ve fırın taşı fonksiyonu
TFT dokunmatik ekran
Yüzey kontrol modülüne sahip panelsiz cihaz
50 °C ile 300 °C arasında elektronik sıcaklık kontrolü
76 litre net hacim

Isıtma metotları

Sıcak hava.
Eko sıcak hava.
Üstten + alttan ısıtma.
Üstten ısıtma.
Alttan ısıtma.
Sıcak hava + alttan ısıtma.
Tam yüzey ızgara + hava sirkülasyonu.
Tam yüzey ızgara.
Fırın taşı fonksiyonu.

Kullanım

Kontrol düğmesi ve TFT dokunmatik ekran ile kolay kullanım.
Anlaşılabilir metin ekranı
Bireysel tarifleri kaydetme seçeneği.
Anlaşılabilir metin ekranı.
110° yana doğru açılan kapı.

Özellikler

Fırın taşı soketi.
Fırın içi anlık ısı göstergesi.
Hızlı ısıtma.
Üstte 60 W halojen aydınlatma.
Krom kaplı 4 kademeli tepsi sürgü sistemi
Dijital servisler için entegre WiFi modülü ile ev ağı entegrasyonu (Home Connect).
Home Connect fonksiyonu ülkedeki Home Connect ağına ve hizmetine bağlıdır. Her ülkede Home Connect hizmeti şu an verilmemektedir. Daha detaylı bilgiyi www.home-connect.com adresinden edinebilirsiniz.

Güvenlik

3 kat camdan oluşan ısı izolasyonlu kapı.
Çocuk kilidi.
Unutma emniyeti.
Dış gövde soğutması ile değerli ahşaplar koruma altında.

Temizlik

Gaggenau emaye.
Fırın içi havayı temizleyen koku katalizörü.

Planlama notları

Kapı yönü değiştirilemez
Mobilya ile dış kapı yüzeyi arasındaki fark 21 mm olmalıdır.
Mobilya ile kapı kolu dış yüzeyi arasındaki fark 72 mm olmalıdır.
Cihaz kapısı ile mobilya paneli arasında minimum 5 mm mesafe bırakılması gereklidir.
Cihaz yanına çekmece planlanırken, cihaz kapı kolu göz önünde bulundurulmalıdır.
Köşe planlaması yapılırsa 110° kapı açılma açısı öngörünüz.
Mutfak tezgahı altına kurulum için: Tezgahın alt yüzeyi ile fırın boşluğunun üst köşesi arasındaki mesafe min. 15 mm olmalıdır. Tezgahlar için planlama notları (özellikle havalandırma, gaz/elektrik bağlantısı) dikkate alınmalıdır.
Cihaz derinliğinin 550 mm olduğu ön görülerek mobilya üretilmelidir, gerektiğinde elektrik bağlantısı niş dışına taşınmalıdır.
Ana prizler, cihazın montaj boşluğuna denk gelmemelidir.
Home Connect özellikli cihazlar için: LAN kablosu girişi, cihazın arkasında, sağ üst köşede yer alır.

Bağlantı değerleri

Enerji verimliliği sınıfı: A (A+++ ile D arasında).
Toplam bağlantı değeri 3.7 kW.
Bağlantı kablosu öngörünüz.
Standby/gösterge açık durumunda enerji tüketimi 0.7 W.
Standby/gösterge kapalı durumunda enerji tüketimi 0.5 W.
Standby/şebekeye bağlı durumunda enerji tüketimi 1.4 W.
Home Connect özellikli cihazlar için: LAN bağlantı kablosu öngörülmelidir.

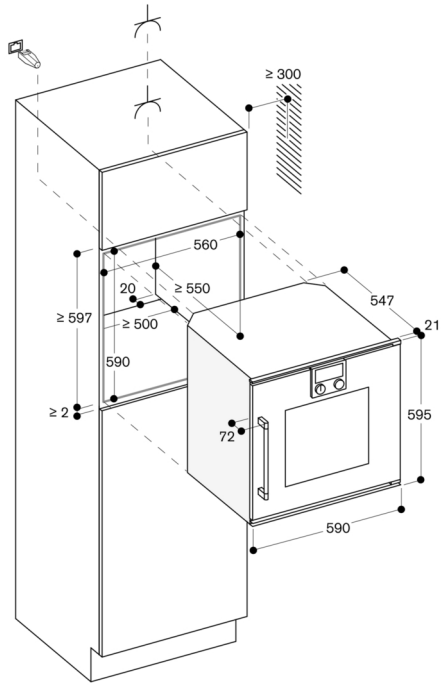

Ölçüler mm cinsindendir