BO480112

A A+++ D

beraberindeki aksesuarlar

1 x emaye kaplı tepsi
pirolitik özellikli
1 x Döner şiş
1 x Izgara teli
1 x Tel ızgaralı derin ızgara tepsisi

Tercihe bağlı aksesuarlar

BA058115:
Heating elem. 230 V, for 76cm oven

BA028115:
Baking tray, for 76cm oven

BA038105:
Wire shelf, for 76cm oven

Fırın 400 serisi
76 x 67 cm, Kapı menteşesi: sağa, Paslanmaz çelik sırtlı tam cam kapı
BO480112

- Kolay ve güvenli erişim için otomatik, kulpsuz, yandan açılır kapı
- 485°C sıcaklığa kadar varabilen pirolitik temizleme programı
- 17 farklı pişirme yöntemi; çekirdek ısı ölçer (et termometresi), çevirme şişi, taş fırın özelliği
- Otomatik programlar
- 3 noktalı çekirdek ısı ölçer; pişirme süresi önerisi yapar ve istenilen ısıya ulaştığında cihaz otomatik olarak kapanır.Pirolitik temizleme

17 farklı pişirme yöntemi; çekirdek ısı ölçer (et termometresi), çevirme şişi, taş fırın özelliği
Otomatik programlar
Pişirme süresi önerili çekirdek ısı ölçer
TFT dokunmatik ekran
Yüzey kontrol modülüne sahip panelsiz cihaz
30 °C ile 300 °C arasında elektronik sıcaklık kontrolü
110 litre net hacim

Isıtma metotları
Sıcak hava.
Eko sıcak hava.
Üstten + alttan ısıtma.
Üstten + 1/3 alttan ısıtma.
Üstten ısıtma.
1/3 üstten + alttan ısıtma.
Alttan ısı.
Sıcak hava + alttan ısıtma.
Sıcak hava + 1/3 alttan ısıtma.
Tam yüzey ızgara + hava dolaşımı.
Tam yüzey ızgara.
Kompakt ızgara.
Fırın taşı fonksiyonu.
Kızartma fonksiyonu.
Mayalama.
Buz çözme.
Sıcak tutma.

Kullanım
Otomatik açılan kapı.
Kontrol düğmesi ve TFT dokunmatik ekran ile kolay kullanım.
Anlaşılabilir metin ekranı
Bireysel tarifleri kaydetme seçeneği (çekirdek ısı ölçer dahil).
Kişiselleştirilebilen otomatik programlar.
Anlaşılabilir metin ekranı.
180° yana açılabilen kapı

Özellikler
3 noktalı çekirdek ısı ölçer; pişirme süresi önerisi yapar ve istenilen ısıya ulaştığında cihaz otomatik olarak kapanır.
Otomatik programlar.
Çevirme şişi.
Fırın taşı soketi.
Fırın içi anlık ısı göstergesi.
Hızlı ısıtma.
Üstte 60 W halojen aydınlatma.
Yanlarda 2 x 10 W halojen aydınlatma.
Pirolitik temizlemeye uygun 5 kademeli tepsi sürgü sistemi.
Dijital servisler için entegre WiFi modülü ile ev ağı entegrasyonu (Home Connect).
Home Connect fonksiyonu ülkedeki Home Connect ağına ve hizmetine bağlıdır. Her ülkede Home Connect hizmeti şu an verilmemektedir. Daha detaylı bilgiyi www.home-connect.com adresinden edinebilirsiniz.

Güvenlik
4 kat camdan oluşan ısı izolasyonlu kapı.
Çocuk kilidi.
Unutma emniyeti.
Dış gövde soğutması ile değerli ahşaplar koruma altında.

Temizlik
Pirolitik temizleme.
Gaggenau emaye.
Fırın içi havayı temizleyen koku katalizörü.

Planlama notları
Kapı yönü değiştirilemez
Cihaz paneli, mobilya yüzeyinden 47 mm dışarı çıkar.
Cihazın yanına çekmece planlanırken, cihaz paneli göz önünde bulundurulmalıdır.
Köşe planlaması yapılırsa, mutlaka 90° kapı açılma açısı öngörünüz.
550 mm'lik montaj derinliğine imkan verebilmek için bağlantı kablosu, gövdenin sağ alt hizası boyunca geçirilmelidir.
Ana prizler, cihazın montaj boşluğuna denk gelmemelidir.
Home Connect özellikli cihazlar için: LAN kablosu girişi, cihazın arkasında, sağ üst köşede yer alır.

Bağlantı değerleri
Enerji verimliliği sınıfı: A (A+++ ile D arasında).
Toplam bağlantı değeri 5.5 kW.
Bağlantı kablosu öngörülmelidir.
Home Connect özellikli cihazlar için: LAN bağlantı kablosu öngörülmelidir.
Standby/gösterge açık durumunda enerji tüketimi 0.7 W.
Standby/gösterge kapalı durumunda enerji tüketimi 0.5 W.
Standby/şebekeye bağlı durumunda enerji tüketimi 1.4 W.
Time auto-standby/gösterge açık durumunda 20 dakika.
Time auto-standby/gösterge kapalı durumunda 20 dakika.
Time auto-standby/şebeke durumunda 20 dakika.
Lütfen WiFi modülünü devre dışı bırakmak için kullanım kılavuzundaki talimatları inceleyiniz.

Yan yana montaj

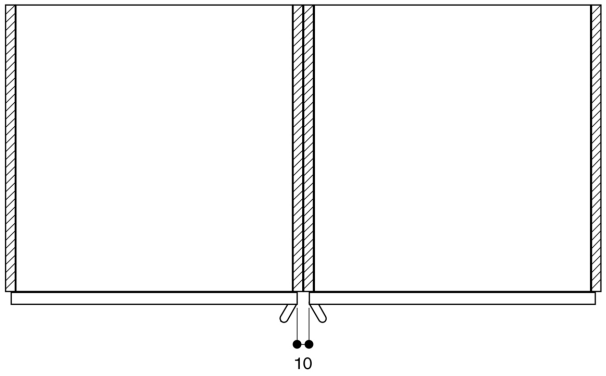

Kapak kenarlarındaki çapraz hava kesiti üst/alt

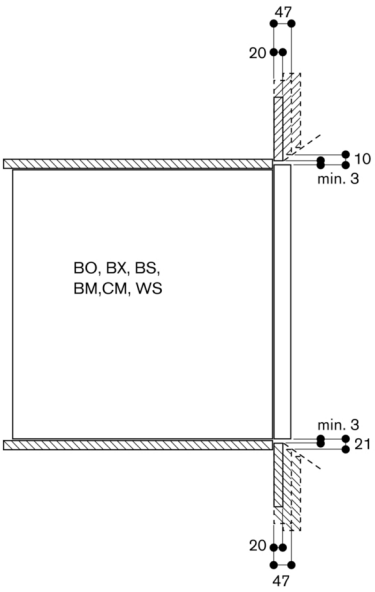

Kapı kenarlarındaki hava girişi enine kesiti

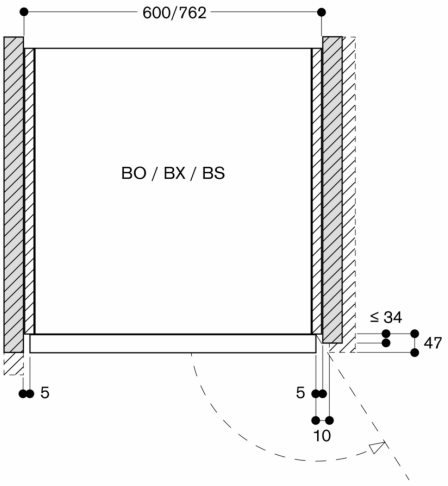

Ölçüler mm cinsindendir

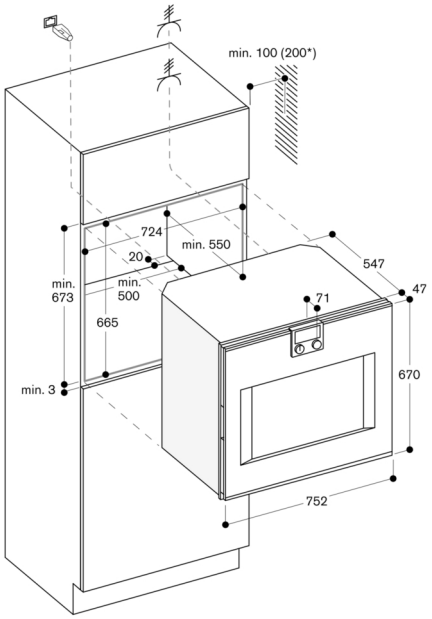

* BA 018 ile bağlantılı olarak 200 mm