BO420112

beraberindeki aksesuarlar

1 x emaye kaplı tepsi
pirolitik özellikli
1 x Cam tava
1 x Izgara teli

Fırın 400 serisi
60 x 60 cm, Kapı menteşesi: sağa, Paslanmaz çelik sırtlı tam cam kapı
BO420112

- Kolay ve güvenli erişim için otomatik, kulpsuz, yandan açılır kapı
- 485°C sıcaklığa kadar varabilen pirolitik temizleme programı
- 9 farklı pişirme yöntemi ve fırın taşı fonksiyonu
- 76 litre net hacimSağ menteşeli

Pirolitik temizleme
9 farklı pişirme yöntemi ve fırın taşı fonksiyonu
TFT dokunmatik ekran
Yüzey kontrol modülüne sahip panelsiz cihaz
50 °C ile 300 °C arasında elektronik sıcaklık kontrolü
76 litre net hacim

Isıtma metotları

Sıcak hava.
Eko sıcak hava.
Üstten + alttan ısıtma.
Üstten ısıtma.
Alttan ısıtma.
Sıcak hava + alttan ısıtma.
Tam yüzey ızgara + hava sirkülasyonu.
Tam yüzey ızgara.
Fırın taşı fonksiyonu.

Kullanım

Otomatik açılan kapı.
Kontrol düğmesi ve TFT dokunmatik ekran ile kolay kullanım.
Anlaşılabilir metin ekranı
Bireysel tarifleri kaydetme seçeneği.
Anlaşılabilir metin ekranı.
180° yana açılabilen kapı

Özellikler

Fırın taşı soketi.
Fırın içi anlık ısı göstergesi.
Hızlı ısıtma.
Üstte 60 W halojen aydınlatma.
Pirolitik temizlemeye uygun 4 kademeli tepsi sürgü sistemi.
Dijital servisler için entegre WiFi modülü ile ev ağı entegrasyonu (Home Connect).
Home Connect fonksiyonu ülkedeki Home Connect ağına ve hizmetine bağlıdır. Her ülkede Home Connect hizmeti şu an verilmemektedir. Daha detaylı bilgiyi www.home-connect.com adresinden edinebilirsiniz.

Güvenlik

4 kat camdan oluşan ısı izolasyonlu kapı.
Çocuk kilidi.
Unutma emniyeti.
Dış gövde soğutması ile değerli ahşaplar koruma altında.

Temizlik

Pirolitik temizleme.
Gaggenau emaye.
Fırın içi havayı temizleyen koku katalizörü.

Planlama notları

Kapı yönü değiştirilemez
Cihaz paneli, mobilya yüzeyinden 47 mm dışarı çıkar.
Eğer kapı kolu kullanılırsa (montaj aksesuarı), mobilya ile kapı kolunun dış yüzeyi arasındaki fark 94 mm olmalıdır.
Cihazın yanına çekmece planlanırken, cihaz kapı kolu göz önünde bulundurulmalıdır.
Köşe planlaması yapılırsa, mutlaka 90° kapı açılma açısı öngörünüz.
550 mm'lik montaj derinliğine imkan verebilmek için bağlantı kablosu, gövdenin sağ alt hizası boyunca geçirilmelidir.
Ana prizler, cihazın montaj boşluğuna denk gelmemelidir.
Home Connect özellikli cihazlar için: LAN kablosu girişi, cihazın arkasında, sağ üst köşede yer alır.

Bağlantı değerleri

Enerji verimliliği sınıfı: A (A+++ ile D arasında).
Toplam bağlantı değeri 3.7 kW.
Bağlantı kablosu öngörülmelidir.
Standby/gösterge açık durumunda enerji tüketimi 0.7 W.
Standby/gösterge kapalı durumunda enerji tüketimi 0.5 W.
Standby/şebekeye bağlı durumunda enerji tüketimi 1.4 W.
Home Connect özellikli cihazlar için: LAN bağlantı kablosu öngörülmelidir.

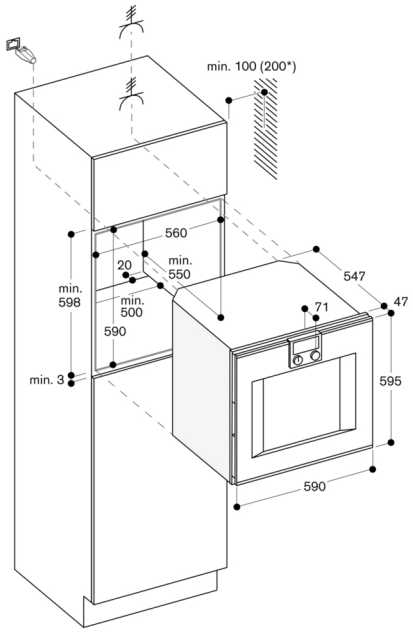

* BA 016 ile bağlantılı olarak 200 mm