BMP225100

beraberindeki aksesuarlar

1 x Cam tava
1 x Tel ızgara

Mikrodalga fırın 200 serisi
Kapı menteşesi: solda, Antrasit
BMP225100

- 5 ısıtma türü, kombine çalışma ve dinlenme dahil otomatik ardı ardı çalıştırabilme imkanı.
- Hemyüzey montaj

Otomatik açılan kapı / tutma kolu olmadan kullanım
Mikrodalga ve ızgarayı tek başına yada kombine olarak çalıştırma imkanı
5 ısıtma türü, kombine çalışma ve dinlenme dahil otomatik ardı ardı çalıştırabilme imkanı.
TFT dokunmatik ekran
Elektronik ısı kumandası
İç hacim 21 Litre<
/IB:Font>
Programlar
2000 Watt gücündeki ızgara 3 farklı güç kademesine ayarlanabilir
Bireysel tarifleri kaydetme seçeneği.

Kullanım
Otomatik açılan kapı.
Kontrol düğmesi ve TFT dokunmatik ekran ile kolay kullanım.
Anlaşılabilir metin ekranı.
110° yana doğru açılan kapı.

Özellikler
innowave teknolojisi
Fırın içi anlık ısı göstergesi.
iç aydınlatma 25 W.

Güvenlik
Çocuk kilidi.
Güvenlik kapatması.
Dış gövde soğutması ile değerli ahşaplar koruma altında.

Planlama notları
Kapı yönü değiştirilemez
Yükseklik ayarlı ayaklar.
Cihaz kapısı ile mobilya paneli arasında minimum 5 mm mesafe bırakılması gereklidir.
Mobilya ile dış kapı yüzeyi arasındaki fark 21 mm olmalıdır.

Bağlantı değerleri
Toplam bağlantı değeri 2.0 kW.

Üst mutfak dolabına montaj

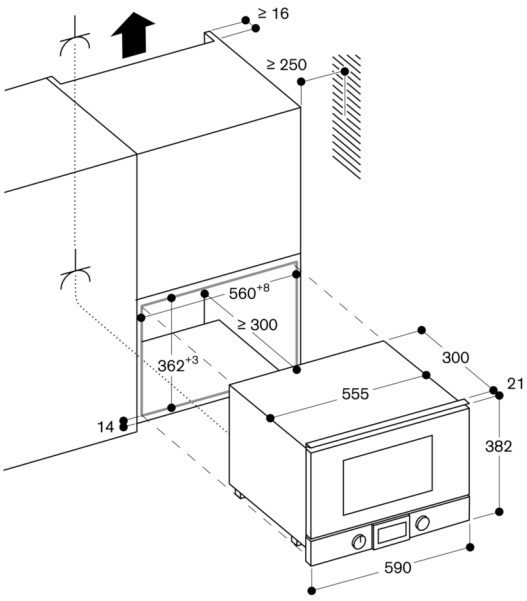

Priz

Ölçüler mm cinsindendir

Kolon mutfak dolabına montaj

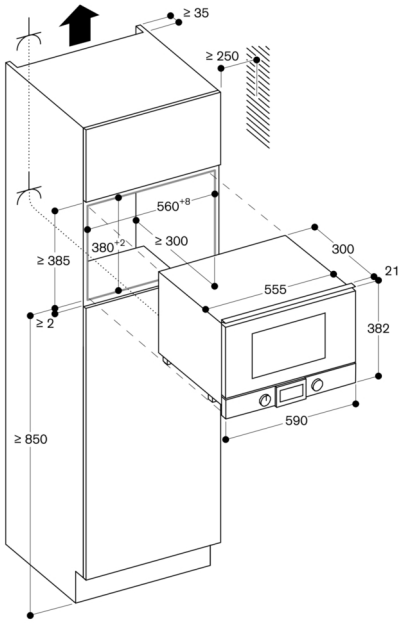

Priz

Ölçüler mm cinsindendir
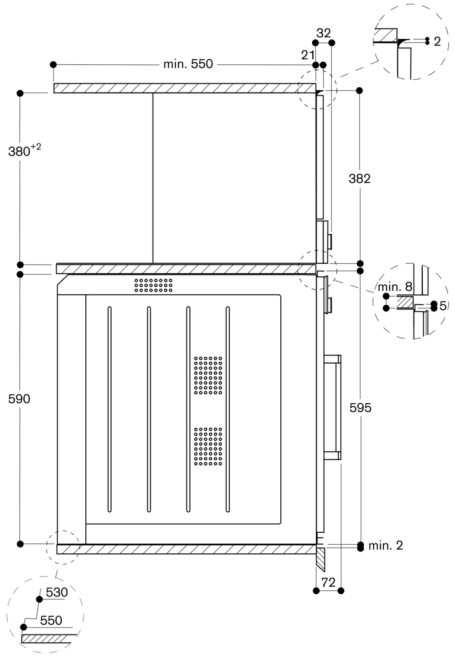
BOP üzerindeki BMP 224/225'in yandan görünümü