BM485110

beraberindeki aksesuarlar

1 x Kombi tel ızgara
1 x Derin cam tepsi

400 serisi
76 x 45 cm, Kapı menteşesi: solda, Paslanmaz çelik sırtlı tam cam kapı
BM485110

- Kolay ve güvenli erişim için otomatik, kulpsuz, yandan açılır kapı
- Mikrodalga, ızgara ve fırın tek tek yada kombine edilerek çalıştırılabilir.
- 5 ısıtma türü, kombine çalışma ve dinlenme dahil otomatik ardı ardı çalıştırabilme imkanı.
- Otomatik açılan kapı / tutma kolu olmadan kullanım

Mikrodalga, ızgara ve fırın tek tek yada kombine edilerek çalıştırılabilir.
5 ısıtma türü, kombine çalışma ve dinlenme dahil otomatik ardı ardı çalıştırabilme imkanı.
TFT dokunmatik ekran
Yüzey kontrol modülüne sahip panelsiz cihaz
Elektronik ısı kumandası
İç hacim 36 Litre<
/IB:Font>

Programlar
5 farklı Mikrodalga kademesi: 1000, 600, 360, 180, 90 W.
4 farklı fırın ısıtma yöntemi:
40°C ve 100°C'den 250°C'ye sıcak hava.
100°C'den 250°C'ye sıcak hava ile ızgara.
100°C'den 250°C'ye turbo ızgara.
3 yoğunluk seviyeli tam yüzey ızgara,
maksimum çıkış güçü 2000 W.
Mikrodalga ve sıcak hava fonksiyonları serbesteçe birbirleri ile kombine edilebilir 600, 360, 180 und 90 W.
Ağırlığı gösteren 15 otomatik
program, kişiselleştirilebilir:
4 buz çözme programı
4 pişirme programı
7 kombine program.
Bireysel tarifleri kaydetme seçeneği.

Kullanım
Otomatik açılan kapı.
Kontrol düğmesi ve TFT dokunmatik ekran ile kolay kullanım.
Anlaşılabilir metin ekranı.
180° yana açılabilen kapı

Özellikler
innowave teknolojisi
Hızlı ısıtma 100-250 derece arası çalışabilir.
4 adet tepsi sürme oluğu
Fırın içi anlık ısı göstergesi.
Yanda 60 W halojen aydınlatma (içerdeki akışı net görebilmek için)

Güvenlik
3 kat camdan oluşan ısı izolasyonlu kapı.
Çocuk kilidi.
Güvenlik kapatması.
Dış gövde soğutması ile değerli ahşaplar koruma altında.

Temizlik
Seramik tabanlı hijyenik paslanmaz
çelik iç yüzey.
Kendini temizleyen ve yapışmayı
önleyen katalitik arka duvar.

Planlama notları
Kapı yönü değiştirilemez
Mobilya g
övdesi ve Kapı ön yüzeyi arasındaki fark 47 mm'dir.
Eğer kapı kolu kullanılırsa (montaj aksesuarı), mobilya ile kapı kolunun dış yüzeyi arasındaki fark 94 mm olmalıdır.
Cihazın yanına çekmece planlanırken, cihaz kapı kolu göz önünde bulundurulmalıdır.
Priz noktasını niş boşluğunun dışında planlayınız.

Bağlantı değerleri
Toplam bağlantı değeri 3.1 kW.
Fişsiz bağlantı kablosu 1.5 m

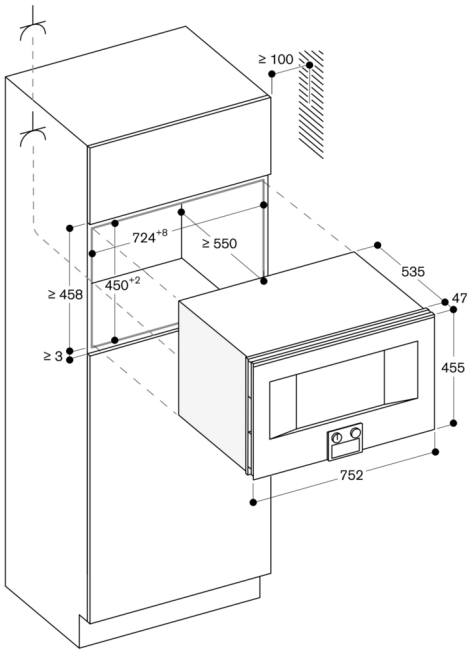

Priz

Ölçüler inç cinsindendir (mm)
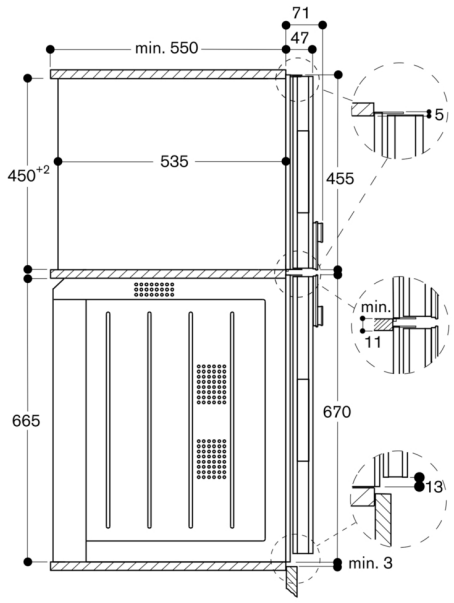
BO üzerindeki BM 484/485'in yandan görünümü