SIEMENS

iQ300, Underbyggd diskmaskin, 45 cm, Vit
SR43IW10KS

A↑G F

varioSpeed myFavourite

Utmärkt diskmaskin med wifi och med anpassningsbara knappar. Styrs via din mobil eller genom röststyrning.

- ✓ varioSpeed on demand – ett program som går dubbelt så snabbt och kan startas när som helst och vart som helst tack vare Home Connect-appen.
- ✓ Home Connect: ta kontroll över din smarta diskmaskin, var du än är.
- ✓ Favoritknappen: hitta dina favoritprogram i diskmaskinen snabbare.
- ✓ aquaStop® Siemens Home med garanti mot vattenskador under maskinens hela livslängd.
- ✓ 10 års garanti mot att innerdelen på din Siemens-diskmaskin rostar.

SGZ3003	Silverbestickkorg
SZ30BI02	Rostfria sidolister, 81 cm
SZ72010	aquaStop förlängning 2 m
SZ73001	Silverbestickkorg
SZ73051EU :	

Energieffektivitetsklass (EU 2017/1369):	F
Energiförbrukningen för 100 cykler med ekoprogrammet:	78 kWh
Max. antal platsinställningar:	9
Ekoprogrammets vattenförbrukning i liter per cykel:	9.5 l
Programmets tidslängd:	3:35 h
Luftburet akustiskt bullerutsläpp:	48 dB(A) re 1pW
Luftburet akustiskt bullerutsläpp klass:	C
Inbyggd / fristående:	Inbyggda
Höjd med toppskiva:	0 mm
Mått:	815 x 448 x 573 mm
Nischmått (H x B x D):	815-875 x 450 x 550 mm
Djup med dörren öppen i 90°:	1155 mm
Justerbara fötter:	Ja, alla framifrån
Max höjdjustering:	60 mm
Justerbar sockelplåt:	Höjd och djup
Nettovikt:	43.7 kg
Bruttovikt:	45.5 kg
Anslutningseffekt:	2400 W
Säkringsskydd:	10 A
Spänning:	220-240 V
Frekvens:	50; 60 Hz
Anslutningskabelns längd:	175.0 cm
Elkontakt:	Jordad stickkontakt
Längd, tilloppsslang:	165 cm
Längd, avloppsslang:	205 cm
EAN kod:	4242003874196
Typ av installation:	Underbyggda

4 242003 874196

SIEMENS

iQ300, Underbyggd diskmaskin, 45 cm, Vit
SR43IW10KS

Förbrukning och prestanda
- Energiklass[1]: F
- Energi[2] / Vatten[3]: 78 kWh / 9.5 liter
- Kapacitet: 9 standardkuvert
- Ljudnivå: 48 dB(A) re 1 pW

Program och specialfunktioner
- 6 program: Eco, Auto, Intensiv, Snabb, Snabb 45°, Favorit
- 3 specialfunktioner: Home Connect, intensiveZone, SpoD VarioSpeed
- Home Connect för trådlös stryrning via Home Connect-appen på din smartphone eller surfplatta
- Startfördröjning: 1-24 timmar
- Silence on demand (via app)
- Försköljning

Design och komfort
- Variabel bestickkorg i underkorgen
- doseringsAssistent
- 3-stegs rackMatic®: höjdjusterbar överkorg
- auto All-in-1: automatisk anpassning till diskmedeltyp
- Stopp som förhindrar att den nedesta korgen spårar ur
- Extra glasstöd i underkorgen
- Innerbehållare i rostfritt stål

Teknik
- Sensorer: aquaSensor
- iQdrive: energisnål och tyst motorteknologi
- Glasskyddsteknik
- Självrengörande filtersystem i 3-steg med vågformat microfilter

Säkerhet
- Elektronisk resttidsindikator, tillopp
- aquaStop säkerhetssystem, minimerar vattenskador i köket
- Ångskydd ingår

[1]Energiklass på en skala från A till G
[2] Energikonsumtion i kWh per 100 cykler (program Eco 50 °C)
[3] Vattenkonsumtion i liter per cykel (program Eco 50 °C)

SIEMENS
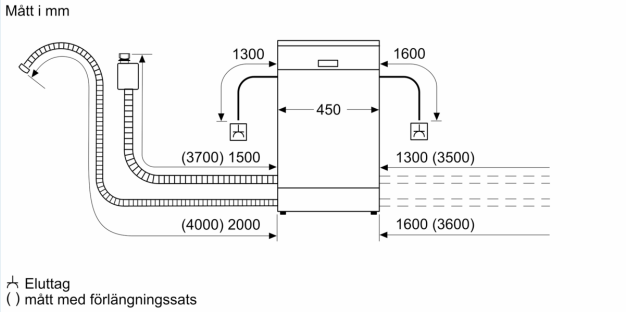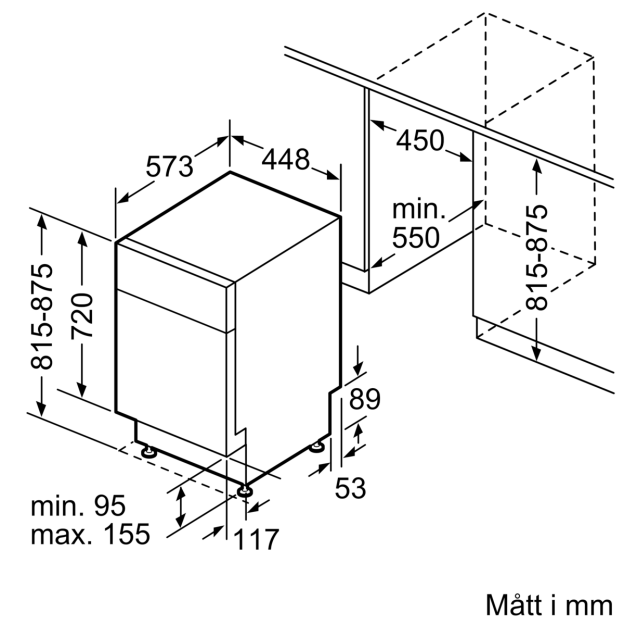
iQ300, Underbyggd diskmaskin, 45 cm, Vit
SR43IW10KS