SIEMENS

iQ300, Underbyggd diskmaskin, 60 cm, Borstat stål med anti-fingerprint SN43HI52AS

A↑G D

myFavourite

SZ30BI01	Rostfria sidolister, 81cm
SZ72010	aquaStop förlängning 2 m
SZ73000	Tillbehörsset diskmaskin, 4 delar
SZ73001	Silverbestickkorg
SZ73051EU :	
SZ73300	Vinglashållare för fyra glas
SZ73640	Glas/Kopp-korg

Utmärkt diskmaskin med wifi och med anpassningsbara knappar. Styrs via din mobil eller genom röststyrning.

- ✓ varioSpeed Plus: diska och torka upp till tre gånger snabbare.
- ✓ Flex korgar och lådor: för flexibel och enkel i och urlastning.
- ✓ Home Connect: ta kontroll över din smarta diskmaskin, var du än är.
- ✓ Favoritknappen: hitta dina favoritprogram i diskmaskinen snabbare.
- ✓ Autoprogrammet sköter hela diskprocessen för ett skinande resultat.

Energieffektivitetsklass (EU 2017/1369):	D
Energiförbrukningen för 100 cykler med ekoprogrammet:	84 kWh
Max. antal platsinställningar:	13
Ekoprogrammets vattenförbrukning i liter per cykel:	9.5 l
Programmets tidslängd:	4:55 h
Luftburet akustiskt bullerutsläpp:	46 dB(A) re 1pW
Luftburet akustiskt bullerutsläpp klass:	C
Inbyggd / fristående:	Inbyggda
Höjd med toppskiva:	0 mm
Mått:	815 x 598 x 573 mm
Nischmått (H x B x D):	815-875 x 600 x 550 mm
Djup med dörren öppen i 90°:	1150 mm
Justerbara fötter:	Ja, alla framifrån
Max höjdjustering:	60 mm
Justerbar sockelplåt:	Höjd och djup
Nettovikt:	35.9 kg
Bruttovikt:	38.0 kg
Anslutningseffekt:	2400 W
Säkringsskydd:	10 A
Spänning:	220-240 V
Frekvens:	50; 60 Hz
Anslutningskabelns längd:	175.0 cm
Elkontakt:	Jordad stickkontakt
Längd, tilloppsslang:	165 cm
Längd, avloppsslang:	190 cm
EAN kod:	4242003877074
Typ av installation:	Underbyggda

4 242003 877074

SIEMENS

iQ300, Underbyggd diskmaskin, 60 cm, Borstat stål med anti-fingerprint
SN43HI52AS

Förbrukning och prestanda
- Energiklass[1]: D
- Energi[2] / Vatten[3]: 84 kWh / 9.5 liter
- Kapacitet: 13 standardkuvert
- Ljudnivå: 46 dB(A) re 1 pW

Program och specialfunktioner
- 6 program: Eco, Auto, Intensiv, Snabb, Snabb 45°, Favorit
- 4 specialfunktioner: Home Connect, Intensive Zone, Half Load, VarioSpeedPlus
- Försköljning
- Home Connect för trådlös stryrning via Home Connect-appen på din smartphone eller surfplatta
- Machine Care
- Silence on demand (via app)
- Startfördröjning: 1-24 timmar

Design och komfort
- antiFingerprint
- flex-korgar
- Flyttbar bestickkorg i underkorgen
- SX i nedersta korgen
- Stopp som förhindrar att den nedesta korgen spårar ur
- 3-stegs rackMatic®: höjdjusterbar överkorg
- doseringsAssistent
- auto All-in-1: automatisk anpassning till diskmedeltyp
- Innerbehållare i rostfritt stål

Teknik
- Sensorer: aquaSensor
- iQdrive: energisnål och tyst motorteknologi
- Glasskyddsteknik
- Självrengörande filtersystem i 3-steg med vågformat microfilter

Säkerhet
- Elektronisk resttidsindikator, tillopp
- aquaStop säkerhetssystem, minimerar vattenskador i köket
- Funktionsspärr för manöverpanelen
- Ångskydd ingår

[1]Energiklass på en skala från A till G
[2] Energikonsumtion i kWh per 100 cykler (program Eco 50 °C)
[3] Vattenkonsumtion i liter per cykel (program Eco 50 °C)

SIEMENS
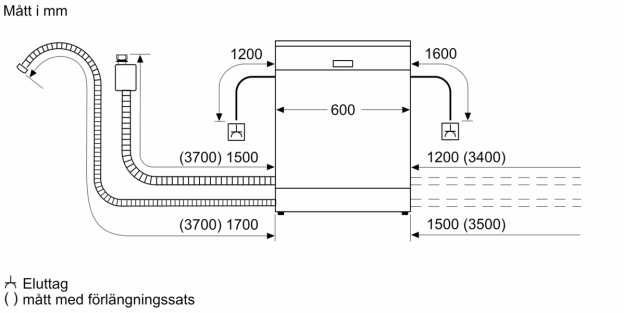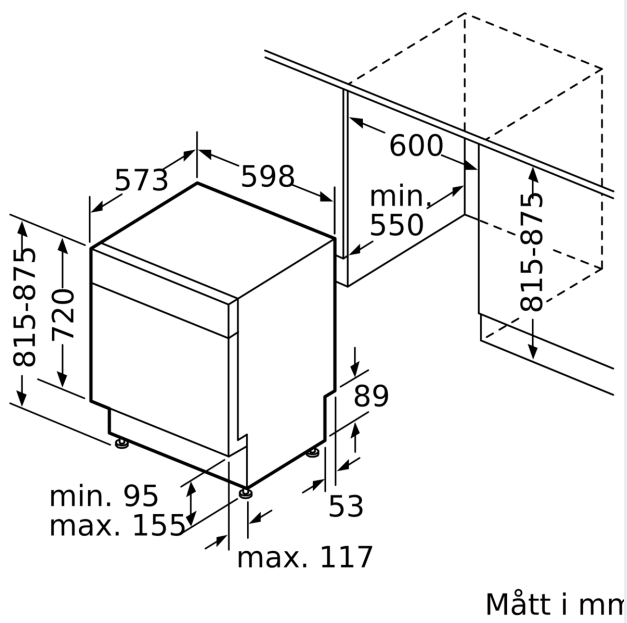
iQ300, Underbyggd diskmaskin, 60 cm, Borstat stål med anti-fingerprint
SN43HI52AS