SIEMENS

iQ700, Induktionshäll, 60 cm, Svart, med ram
EX677FEC5E

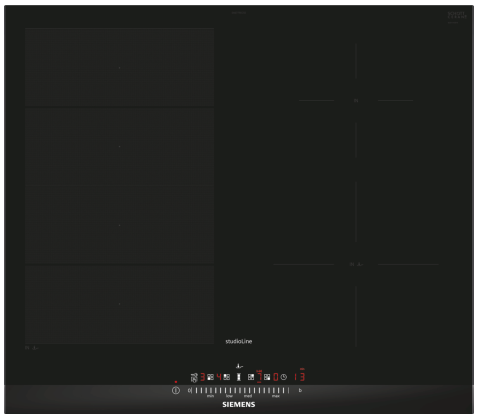

HZ390011 Stekgryta till flexinduktion, HZ390012 Ånginsats till stekgryta(flex), HZ390090 Wokpanna med lock, HZ390210 Stekpanna för stekSensor, ø 15 cm, HZ390220 Stekpanna för stekSensor, ø 19 cm, HZ390230 Stekpanna för stekSensor, ø 21 cm, HZ390512 Stort stekbord, HZ390522 Grillbord för flexInduktion, HZ394301 Sammanbindningslist för dominohällar, HZ9ES100 :, HZ9FE280 Panna, ⌀ 19 cm, HZ9FF010 Flex Pan, large, HZ9FF030 Kokkärl, set, Rostfritt stål, HZ9FF040 Flex Pan set, 4 pcs., HZ9SE030 :, HZ9SE040 4 pieces Set, HZ9SE060 6 pieces Set, HZ9TY010 Teppan Yaki

Induktionshäll med flexInduction-funktion som ger en flexibel inställning av kokzoner för större frihet i matlagningen.

- ✓ flexInduction – en smart matlagningszon som anpassar sig till dina kastruller och stekpannor.
- ✓ touchSlider gör det enkelt att ställa in eller ändra temperatur direkt på skalan med en enda fingertryckning.
- ✓ fryingSensor – undvik vidbränd mat genom att hålla stekpannans temperatur konstant.
- ✓ powerBoost – gör induktionszonen upp till 50 % mer effektiv.
- ✓ Timer med stoppfunktion ger säker avstängning av kokzonen när tillagningstiden löpt ut.

Produkttyp:	Häll m intg.styrning glaskeram
Inbyggd / fristående:	Inbyggda
Energiförsörjning:	Elektrisk
Antal zoner/plattor som kan användas samtidigt:	4
Nischmått (H x B x D):	51 x 560-560 x 490-500 mm
Bredd:	602 mm
Mått:	51 x 602 x 520 mm
Emballagemått (H x B x D):	126 x 753 x 608 mm
Nettovikt:	12.4 kg
Bruttovikt:	14.6 kg
Restvärmeindikator:	ja
Placering av kontrollpanel:	Front
Material produkt:	Glaskeramik
Hällens färg:	Svart
Anslutningskabelns längd:	110.0 cm
EAN kod:	4242003838884
Spänning:	220-240 V
Frekvens:	50; 60 Hz

4 242003 838884

SIEMENS

iQ700, Induktionshäll, 60 cm, Svart, med ram
EX677FEC5E

- 60 cm: plats för 4 kastruller och stekpannor.

Flexibla kokzoner

- Mer flexibel matlaging med flexInduction: använd kokkärl oavsett storlek eller form, var som helst på den 40 cm långa zonen.
- Kokzon främre vänstra: 200 mm, 240 mm, 2.2 kW (max. effekt 3.7 kW)
- Kokzon bakre vänstra: 200 mm, 240 mm, 2.2 kW (max. effekt 3.7 kW)
- Kokzon bakre högra: 145 mm , 1.4 kW (max. effekt 2.2 kW)
- Kokzon främre högra: 210 mm, 2.2 kW (max. effekt 3.7 kW)

Användarvänlighet

- touchSlider-styrning: styr effekten direkt med de inpräglade beröringsknapparna.
- 17 effektlägen: justera värmen exakt med 17 effektlägen (9 huvudlägen och 8 mellanlägen).
- Timer med avstängningsfunktion per kokzon
- : kokzonen stängs av vid slutet av den inställda tiden (t ex. när du kokar ägg).
- Äggklocka
- : ett alarm ringer vid slutet av den inställda tiden (t ex. för pasta).

Tidsbesparing och effektivitet

- powerBoost-funktion för alla induktionszoner
- : koka upp vatten snabbare tack vare 50% mer energi än vid högsta standardnivån.
- quickStart-funktion: när den slås på så väljer spisen automatiskt kokzon med kokkärl (i avstängt läge).
- reStart-funktion: om du av misstag skulle råka stänga av spisen, så behåller den alla tidigare inställningar om du slår på den igen inom 4 sekunder.

Hjälp med matlagningen

- fryingSensor-steksensor med 4 temperaturnivåer och 9 automatiska stekprogram: förhindrar att maten bränns vid med hjälp av den integrerade sensorn som styr automatisk temperaturreglering.

Design

- blackSteel Design, blackSteel

Säkerhet

- 2-stegs restvärmeindikering för varje kokzon: visar vilka kokzoner som fortfarande är varma.
- Barnsäkring: förhindrar oavsiktlig aktivering av spisplattorna.
- controlPanel Pause -funktion underlättar rengöring genom att låsa kontrollpanelen i 35 sekunder, Barnsäkring, powerManagement funktion, Kokkärlsavkänning, Automatisk säkerhetsavstängning: torka av vätska som kokat över utan att oavsiktligt ändra inställningarna (blockering av alla beröringsknappar i 30 sekunder).
- Huvudströmbrytare: stäng av alla kokzoner med en knapptryckning.
- Automatisk säkerhetsavstängning: som extra säkerhetsåtgärd så stängs värmen av efter en viss tid utan interaktion.
- Display som visar energiförbrukning: visar elförbrukningen för när du senast lagade mat.

Installation

- Dimensioner (HxBxD mm): 51 x 602 x 520
- Nischstorlek som krävs för installation (HxBxD mm) : 51 x 560 x (490 - 500)
- Minsta tjocklek på bänkskiva: 16 mm
- Anslutningseffekt: 7400 W
- powerManagement funktion: begränsa den maximala effekten om det är nödvändigt (beror på säkringsskydd vid elektrisk installation).
- Strömkabel: 1.1 m, Kabel ingår

SIEMENS

iQ700, Induktionshäll, 60 cm, Svart, med ram
EX677FEC5E

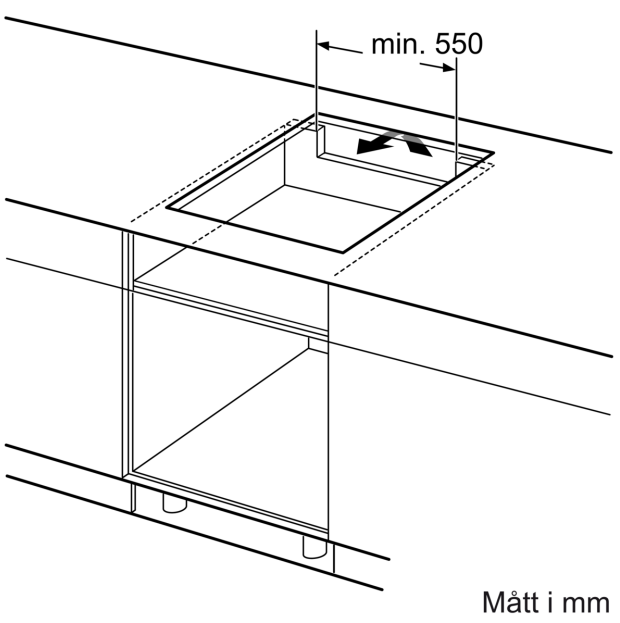

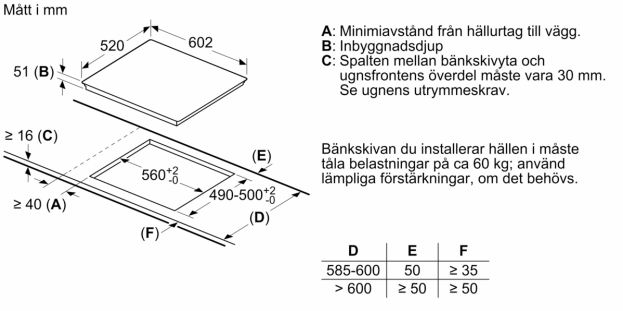

D	E	F
585-600	50	≥ 35
> 600	≥ 50	≥ 50

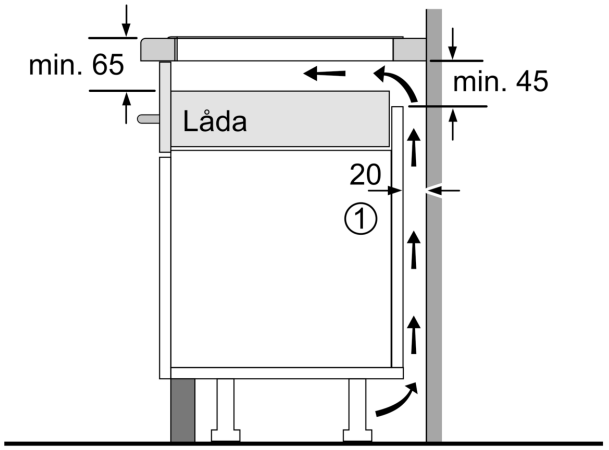

① Det måste finnas en ventilationsspringa.

Mått i mm

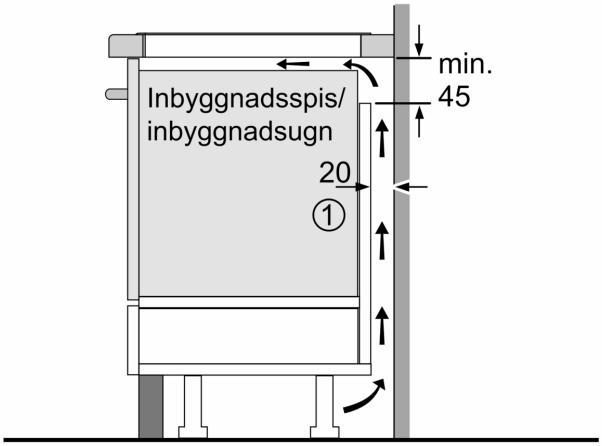

① Det måste finnas en ventilationsspringa

Mått i mm