Serija 8, Mašina za pranje veša, punjenje spreda, 10 kg, max. 1600 obrtaja u minuti
WGB256A6BY



Veoma efikasna mašina za pranje veša sa tehnologijom i-DOS i detergent scan, koju pokreće Home Connect, štedi vodu i detergent. Maksimizira uštedu energije uz efikasnost A -30% i zahvaljujuci parnom programu Iron Assist smanjuje vašu gomilu za peglanje.

- **i-DOS sa Detergent Scan funkcijom**: zaboravite na ručno doziranje i uštedite do 38% deterdženta – sada još jednostavnije.
- **Iron Assist**: smanjuje nabore i do 50%**.** [3]
- **Dodata para**: manje peglanja, više vremena za vas.
- **Mini punjenje – idealna opcija za jedan komad odeće.**
- **Home Connect**: kućni uređaji sa pametnim povezivanjem olakšavaju vaš svakodnevni život.

Tehnički podaci

Klasa energetske efikasnosti[1]:	A
Potrošnja energije u kWh na 100 ciklusa pranja pri programu eko 40-60:	35 kVh/100 ciklusa
Maksimalan kapacitet u kg:	10.0 kg
Potrošnja vode u eko programu u litrima po ciklusu[2]:	48 l
Trajanje programa eko 40-60 u satima i minutima pri nominalnom kapacitetu:	3:57 h
Klasa efikasnosti centrifugiranja-sušenja programa eko 40-60:	A
Klasa emisije buke u vazduhu:	A
Emisije buke u vazduhu:	72 dB(A) re 1pW
Tip instalacije:	Samostojeći
Dimenzije aparata:	845x598x590 mm
Neto težina:	83.8 kg
Priključna snaga:	2300 W
Zaštita:	10 A
Voltaža:	220-240 V
Frekvencija:	50 Hz
Dužina priključnog kabla:	160 cm
Otvaranje u:	levo
Točkići:	Ne
EAN kod:	4242005493456
Način montaže:	Samostojeći

4 242005 493456

[1] Skala razreda energetske efikasnosti od A do G

[2] u programu Eko 40-60

[3] Test br. E-0323-PT-22 Nemačkog instituta za istraživanje tekstila i vlakana Denkendorf (DITF) od 12.07.22, koji se odnosi na smanjenje nabora na komercijalnim pamučnim odevnim predmetima (majice i košulje) u programu Iron Assist u skladu sa DIN EN ISO 15487, u poređenju sa tekstilom koji nije tretiran programom Iron Assist.

Serija 8, Mašina za pranje veša, punjenje spreda, 10 kg, max. 1600 obrtaja u minuti
WGB256A6BY

Veoma efikasna mašina za pranje veša sa tehnologijom i-DOS i detergent scan, koju pokreće Home Connect, štedi vodu i detergent. Maksimizira uštedu energije uz efikasnost A -30% i zahvaljujuci parnom programu Iron Assist smanjuje vašu gomilu za peglanje.

Snaga / potrošnja

- Klasa energetske efikasnosti[1]: A
- A -30%: 30% efikasnije od granične vrednosti klase energetske efikasnosti A****
- Potrošnja energije[2] / vode[3]: 35 kWh / 48 l
- Kapacitet pranja: 1 - 10 kg
- Trajanje programa[4]: 3:57 h:min
- Klasa efikasnosti centrifugiranja: A
- Brzina centrifuge**: 400 - 1600 o/min
- Nivo buke centrifuge: 72 dB (A) re 1 pW
- Klasa emisije buke: A

Programi

- Standardni programi: Pamuk, Lako za održavanje, Osetljive tkanine/svila, Vuna/ručno pranje
- Automatski program: senzorski kontrolisano pranje i doziranje
- Iron Assist: parni program koji smanjuje bore na suvoj odeci
- Posebni programi: Programi preko aplikacije, Automatika, Iron Assist, Higijena Plus, Funkcionalni tekstil, Centrifugiranje/ispumpavanje, Brzo/mešano, Ispiranje, Ekstra kratak 15'/30'
- Programi preko aplikacije: Automatski nežno, Perje, Čišćenje bubnja (s podsetnikom), Košulje/bluze, Džins/taman veš, Manje mikroplastike, Sport/fitnes

Funkcije

- Home Connect: Daljinsko pracenje i kontrola, upravljanje energijom, daljinska dijagnostika, programi preko aplikacije. Uvek ažurirajte svoj uređaj s ažuriranjem ugrađene programske opreme.
- i-DOS: potpuno automatsko doziranje tečnog deterdženta
- Detergent Scan: skeniranje bar koda tečnog deterdženta i omekšivača
- Automatsko uklanjanje mrlja - 6 mrlja pritiskom na dugme, 10 dodatnih mrlja preko aplikacije Home Connect
- Opcija dodavanja pare „Added Steam“ može smanjiti bore do 40% tokom ciklusa pranja.*****
- TouchControl dugmad: Osnovno podešavanje, Uključenje/isključenje, Odgoda završetka programa, Izbor mrlja , i-DOS 1, i-DOS 2, Sigurnosna brava za decu, Memory, Više opcija, Daljinsko pokretanje, Mini Load - pranje pojedinačnih komada veša, Start/pauza sa mogućnošću kasnijeg dodavanja veša, Dodavanje pare, Temperatura, SpeedPerfect, Pretpranje, Broj obrataja, Voda Plus i Dodatno ispiranje, Bez ispiranja

Komfor / bezbednost

- Funkcija za dodavanje veša: omogućuje naknadno dodavanje veša tokom ciklusa pranja
- Prikaz mogucnosti dodavanja veša u tekuci program (Reload funkcija)
- Elegantna i ergonomski nagnuta kontrolna tabla za jednostavnu upotrebu
- 4D Wash System: savršeni rezultati, čak i pri punom opterećenju.
- Higijena Plus: čisti veš i efikasno uništavanje mikroba
- Mini Load: Perite pojedinačne komade odeće i manje količine veša.
- XXL zapremina bubnja: 70 l
- LED osvetljenje unutrašnjosti bubnja
- VarioDrum: nežno pere veš.
- 32 cm široka vrata, bela vrata, ugao otvaranja vrata 182°
- Funkcija za dodajanje veša
- SilentPowerDrive: izdržljiv motor mašine za pranje veša.
- AntiVibration Design: tiša i stabilnija mašina
- ActiveWater Plus: prilagođava potrošnju vode manjim količinama veša.
- Zvučna izolacija uz pomoć donjeg poklopca
- Dodatna izolacija za niži nivo buke
- AquaSensor za optimalne rezultate ispiranja
- AquaStop: Bosch garancija u slučaju oštećenja zbog vode – za celi životni vek uređaja*
- Birač programa na dodir sa dodirnim dugmadima
- Sistem za otkrivanje pene
- Prikaz predoziranja
- Kontrola neuravnoteženosti bubnja
- Zaključavanje opcija pred decom
- Zvučni signal na kraju programa
- Lako čišćenje fioke za deterdžent
- Brojač upotrebe: broji završene programe

Tehničke informacije

- Može se postaviti jedan na drugi pomoću seta za slaganje koji je kompatibilan sa mašinom za sušenje veša
- Mogućnost podugradnje
- Dimenzije (V x Š): 84.5 x 59.8
- Dubina uređaja: 59.0
- Dubina uređaja uklj. vrata: 64.8
- Dubina uređaja sa otvorenim vratima: 109.0

[1] Na skali energetskih klasa od A do G

[2] Potrošnja energije u kWh na 100 ciklusa (u programu Eco 40-60)

[3] Ponderisana potrošnja vode u litrima po ciklusu (u programu Eco 40-60)

[4] Trajanje programa Eco 40-60

** Ako veš nije ravnomerno raspoređen, maksimalna brzina centrifuge se automatski smanjuje.

**** 30% efikasnije (35 kWh/100 ciklusa) od granične vrednosti (51, kWh / 100 ciklusa) klase energetske efikasnosti A prema delegiranoj uredbi EU 2019/2014.

***** Test br. E-0096-PT-24 Nemačkog instituta za istraživanje tekstila i vlakana Denkendorf (DITF) od 20.02.2024, u vezi sa smanjenjem bora na komercijalnoj pamučnoj odeci (majice i košulje) u programu Mix sa opterecenjem od 4 kg i aktiviranom opcijom dodavanja pare u poređenju sa tekstilom bez opcije dodavanja pare prema DIN EN ISO 15487.

* Garancijske uslove možete pronaci na https://www.bosch-home.rs/mybosch

test

Serija 8, Mašina za pranje veša, punjenje spreda, 10 kg, max. 1600 obrtaja u minuti
WGB256A6BY

Dimenzije u mm

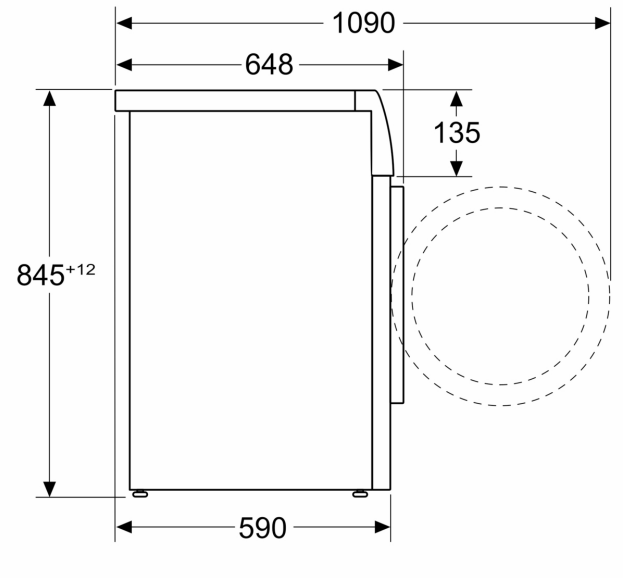

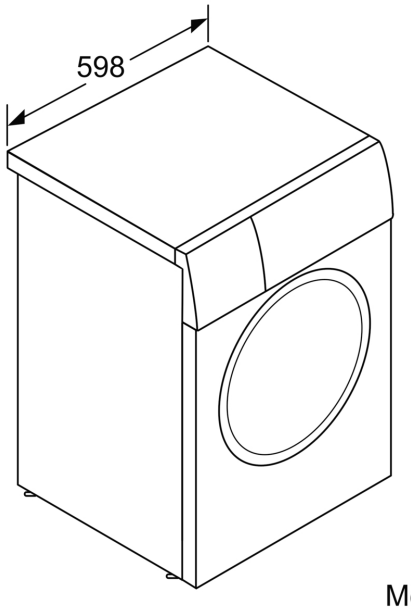

Mere u mm