Serija 4, Potpuno ugradna mašina za pranje sudova, 60 cm
SMV4ECX27E











Mašina za pranje sudova energetske klase A zahvaljujući našim pametnim rešenjima za uštedu energije bez ograničavajućih kompromisa u pogledu savršenih rezultata.

- **EfficientDry**: automatsko otvaranje vrata na kraju programa za optimalno, prirodno sušenje
- **Delimično CO_2-redukovani nerđajući čelik**: za manji CO_2 otisak tokom proizvodnje.
- **ExtraCleanZone**: dodatno čišćenje za posuđe u gornjoj korpi.
- **Silence Plus**: izvanredno tiha mašina za sudove koja radi na 42 dB.
- **InfoLight**: crveno svetlo na podu jasno pokazuje da li je mašina za pranje sudova uključena ili isključena.

Tehnički podaci

Klasa energetske efikasnosti[1]:	A
Potrošnja energije za 100 ciklusa pri eko programu[2]:	54 kVh/100 ciklusa
Maksimalan broj kompleta za ručavanje:	14
Potrošnja vode u eko programu u litrima po ciklusu[3]:	9.0 l
Trajanje programa[4]:	4:30 h
Emisije buke u vazduhu:	42 dB(A) re 1pW
Klasa emisije buke u vazduhu:	B
Tip instalacije:	Ugradni
Visina sa radnom pločom:	0 mm
Dimenzije niše:	815-875 x 600 x 550 mm
Dubina sa otvorenim vratima na 90 stepeni:	1150 mm
Podesive stopice:	Da - sve sa prednje strane
Maksimum podesivosti stopica:	60 mm
Podesivo podnožje:	Both horizontal and vertical
Neto težina:	36.1 kg
Bruto težina:	38.0 kg
Priključna snaga:	2400 W
Zaštita:	10 A
Voltaža:	220-240 V
Frekvencija:	50; 60 Hz
Max moguća tvrdoća vode:	50°DH
Indeks popravke:	9.4
Dužina priključnog kabla:	175 cm
Tip utičnice:	Gardi utikač sa uzemljenjem
Dužina cevi:	165 cm
Dužina cevi za odvođenje:	190 cm
EAN kod:	4242005507566
Način montaže:	Potpuno ugradni

4 242005 507566

Posebni dodatni pribor

SGZ1010	Produžetak cevi za sudomašinu
SGZ8BI00 :	
SMZ2056	Zamenska vrata, nerđajući čelik
SMZ5000	Komplet za lakše ispiranje
SMZ5100	Vario korpica za pribor za jelo
SMZ5300	Držač za čaše

1 Skala razreda energetske efikasnosti od A do G
2 Potrošnja energije u kVh na 100 ciklusa (u programu Eco 50 °C)
3 u programu Eco 50 °C
4 Trajanje programa Eko 50 °C

Serija 4, Potpuno ugradna mašina za pranje sudova, 60 cm
SMV4ECX27E

Mašina za pranje sudova energetske klase A zahvaljujući našim pametnim rešenjima za uštedu energije bez ograničavajućih kompromisa u pogledu savršenih rezultata.

Kapacitet / potrošnja
- Klasa energetske efikasnosti[1]: A
- Potrošnja energije[2] / vode[3]: 54 kWh / 9 l
- Kapacitet pranja: 14 kompleta
- Trajanje programa[4]: 4:30 (h:min)
- Jačina buke: 42 dB(A) re 1 pW
- Klasa emisije buke: B
- Jačina buke (tihi program): 41 dB(A) re 1 pW

Programi / funkcije
- Br. programa - 6: Eco 50 °C, Auto 45-65 °C, Intenzivno 70 °C, Kratko 60 °C, Tihi program 50 °C, Favourite
- Pretpranje
- Br. posebnih funkcija - 4: Home Connect, Extra Dry, Half Load, SpeedPerfect+
- Machine Care
- Dodatne funkcije preko aplikacije Home Connect: Hygiene Plus, Silence on demand

Tehnologija čišćenja / senzorika
- EfficientDry i toplotni menjač
- Aqua-Sensor
- Dozirni asistent
- SilentPowerDrive inverter motor
- Automatsko prepoznavanje sredstva za čišćenje
- Filtrirni sistem samočišćenja sa troslojnim talasastim sistemom filtriranja
- Unutrašnjost od nerđajućeg čelika

Sistem korpi
- Max Flex korpe sa preklopnim etažerima označenim crvenom bojom
- Extra Clean Zone
- VarioFioka
- Rackmatic - po visini podesiva gornja korpa (trostepena)
- Easy Slide sistem izvlačenja na gornji korpi
- Točkovi sa malim trenjem na donjoj korpi
- Obojene zaštitne trake protiv klizanja na gornjoj korpi
- Graničnik Rack Stopper koji sprečava klizanje donje korpe
- Preklopljivi delovi u gornjoj korpi (2x)
- Preklopljivi delovi u donjoj korpi (6x)
- Odlagalište za šoljice sa prednjim delom od mekog silikona u gornjoj korpi (2x)
- Odlagalište za šoljice u donjoj korpi (2x)

Prikaz / upravljanje
- Home Connect
- Upravljanje s vrha
- Tekst na ploči za upravljanje (engleski)
- InfoLight
- Elektronski prikaz preostalog vremena u minutima
- Zvučni signal na kraju pranja
- Mogućnost kasnijeg uključivanja: 1 - 24 h

Sigurnost
- AquaStop: Bosch garancija za oštećenja nastala izlivanjem vode – tokom celog radnog veka uređaja.*
- Sistem zaštite čaša

Dodaci
- uključujući levak za sipanje soli
- Uključuje zaštitu od pare za radnu ploču

Dimenzije
- Dimenzije aparata (VxŠxD): 81.5 x 59.8 x 55 cm

[1] Na skali energetskih klasa od A do G
[2] Potrošnja energije u kWh na 100 ciklusa (u programu Eco 50 °C)
[3] Potrošnja vode u litrima po ciklusu (u programu Eco 50 °C)
[4] Trajanje programa Eco 50 °C
* Garancijske uslove možete pronaci na https://www.bosch-home.rs

Serija 4, Potpuno ugradna mašina za pranje sudova, 60 cm
SMV4ECX27E

mere u milimetrima

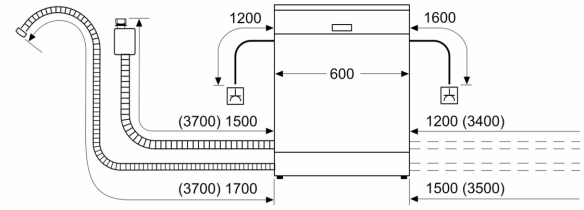

utičnica
( ) vrednosti sa garniturom za produženje

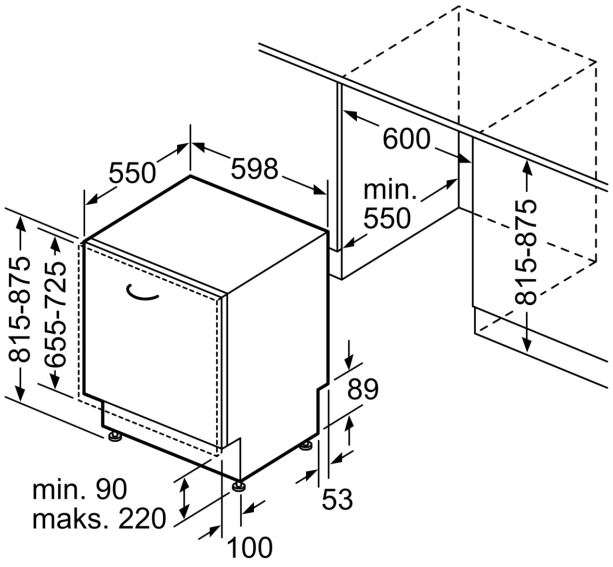

Mere u milimetrima