Serija 2, Potpuno ugradna mašina za pranje sudova, 60 cm
SMV2HVX06E













Pametna mašina za pranje sudova tiha u bilo kom trenutku uz pomoć aplikacije Home Connect.

- **Extra Dry**: opcija za bolje rezultate sušenja.
- **InfoLight**: crveno svetlo na podu jasno pokazuje da li je mašina za pranje sudova uključena ili isključena.
- **Fioka VarioDrawer**: sada vaša mašina za pranje sudova poseduje visok nivo fleksibilnosti.
- **Home Connect**: Upravljajte mašinom za pranje sudova sa bilo kog mesta.
- **Rackmatic**: korpa za visoke komade posuđa u vašoj mašini za sudove.

Tehnički podaci

Klasa energetske efikasnosti[1]: C
Potrošnja energije za 100 ciklusa pri eko programu[2]: .....75 kVh/100 ciklusa
Maksimalan broj kompleta za ručavanje: 14
Potrošnja vode u eko programu u litrima po ciklusu[3]: ..... 9.0 l
Trajanje programa[4]: ..... 4:55 h
Emisije buke u vazduhu: ..... 46 dB(A) re 1pW
Klasa emisije buke u vazduhu: C
Tip instalacije: ..... Ugradni
Visina sa radnom pločom: ..... 0 mm
Dimenzije niše: .....815-875 x 600 x 550 mm
Dubina sa otvorenim vratima na 90 stepeni: ..... 1150 mm
Podesive stopice: ..... Da - sve sa prednje strane
Maksimum podesivosti stopica: ..... 60 mm
Podesivo podnožje: ..... Both horizontal and vertical
Neto težina: .....33.9 kg
Bruto težina: .....35.7 kg
Priključna snaga: .....2400 W
Zaštita: .....10 A
Voltaža: ..... 220-240 V
Frekvencija: .....50; 60 Hz
Max moguća tvrdoća vode: ..... 50°DH
Indeks popravke: 8.9
Dužina priključnog kabla: ..... 175 cm
Tip utičnice: .....Gardi utikač sa uzemljenjem
Dužina cevi: .....165 cm
Dužina cevi za odvođenje: ..... 190 cm
EAN kod: 4242005534395
Način montaže: ..... Potpuno ugradni

Posebni dodatni pribor

SGZ0BI02	Obrub i spojnica za ugr. maš. za sudove
SGZ1010	Produžetak cevi za sudomašinu
SGZ8BI00 :	
SMZ2056	Zamenska vrata, nerđajući čelik
SMZ5000	Komplet za lakše ispiranje
SMZ5100	Vario korpica za pribor za jelo
SMZ5300	Držač za čaše

4 242005 534395

[1] Skala razreda energetske efikasnosti od A do G
[2] Potrošnja energije u kVh na 100 ciklusa (u programu Eco 50 °C)
[3] u programu Eco 50 °C
[4] Trajanje programa Eko 50 °C

Serija 2, Potpuno ugradna mašina za pranje sudova, 60 cm
SMV2HVX06E

Pametna mašina za pranje sudova tiha u bilo kom trenutku uz pomoć aplikacije Home Connect.

Kapacitet / potrošnja
- Klasa energetske efikasnosti[1]: C
- Potrošnja energije[2] / vode[3]: 75 kWh / 9 l
- Kapacitet pranja: 14 kompleta
- Trajanje programa[4]: 4:55 (h:min)
- Jačina buke: 46 dB(A) re 1 pW
- Klasa emisije buke: C

Programi / funkcije
- Br. programa - 5: Eco 50 °C, Auto 45-65 °C, Intenzivno 70 °C, 1h 65 °C, Favourite
- Pretpranje
- Br. posebnih funkcija - 4: Home Connect, Extra Dry, Half Load, SpeedPerfect+
- Machine Care
- Dodatne funkcije preko aplikacije Home Connect: Hygiene Plus, Silence on demand

Tehnologija čišćenja / senzorika
- Toplotni menjač
- Aqua-Sensor
- Dozirni asistent
- SilentPowerDrive inverter motor
- Filtrirni sistem samočišćenja sa troslojnim talasastim sistemom filtriranja
- Unutrašnjost od nerđajućeg čelika/Polinox

Sistem korpi
- Vario korpe
- VarioFioka
- Rackmatic - po visini podesiva gornja korpa (trostepena)
- Točkovi sa malim trenjem na donjoj korpi
- Graničnik Rack Stopper koji sprečava klizanje donje korpe
- Preklopljivi delovi u donjoj korpi (2x)
- Mesto za odlaganje šolja u gornjoj korpi (2x)

Prikaz / upravljanje
- Home Connect
- Upravljanje s vrha
- Tekst na ploči za upravljanje (engleski)
- InfoLight
- Zvučni signal na kraju pranja
- Mogućnost kasnijeg uključivanja: 3, 6 ili 9 h

Sigurnost
- AquaStop: Bosch garancija za oštećenja nastala izlivanjem vode – tokom celog radnog veka uređaja.*
- Sistem zaštite čaša

Dodaci
- Uključuje zaštitu od pare za radnu ploču

Dimenzije
- Dimenzije aparata (VxŠxD): 81.5 x 59.8 x 55 cm

[1] Na skali energetskih klasa od A do G
[2] Potrošnja energije u kWh na 100 ciklusa (u programu Eco 50 °C)
[3] Potrošnja vode u litrima po ciklusu (u programu Eco 50 °C)
[4] Trajanje programa Eco 50 °C
* Garancijske uslove možete pronaci na https://www.bosch-home.rs

Serija 2, Potpuno ugradna mašina za pranje sudova, 60 cm
SMV2HVX06E

mere u milimetrima

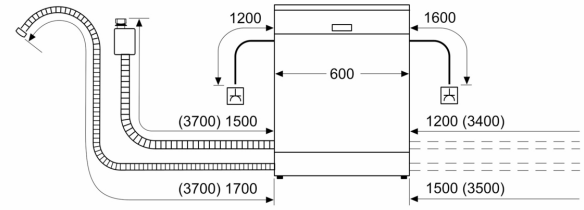

⏚ utičnica
( ) vrednosti sa garniturom za produženje

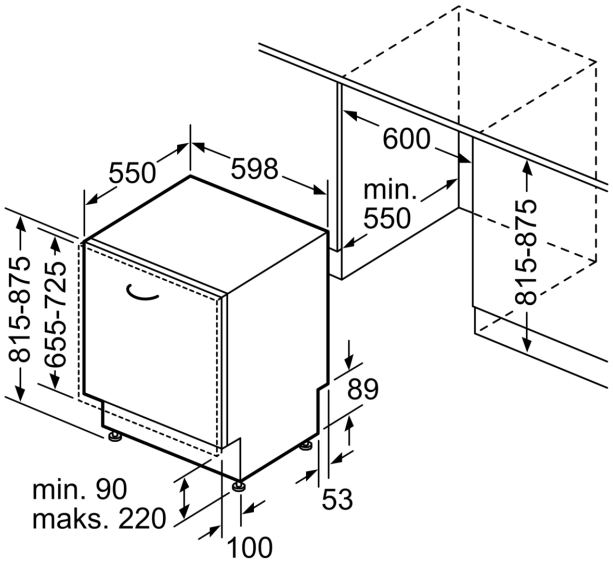

Mere u milimetrima