Serie | 6, Flex induction ploča za kuvanje, 30 cm, PXX375FB1E

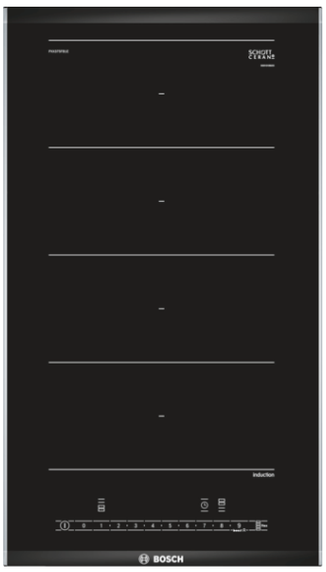



Indukciona ploča za kuvanje FlexInduction: više lonaca ili veliku posudu možete po želji da položite na fleksibilnu zonu za kuvanje.

- **DirectSelect:** direktan, jednostavan izbor željene zone za kuvanje, jačine i dodatnih funkcija.
- **FlexInduction zona:** Dobijate veću fleksibilnost kombinovanjem zona za kuvanje u jednu veliku zonu, za postavljanje manjih šerpi i velikog posuđa za kuvanje.
- **Funkcija povećanja snage (PowerBoost):** do 50% više snage za brže zagrevanje.
- **QuickStart:** počnite odmah i bez odlaganja odaberite željeni nivo kuvanja.
- **ReStart:** ako nešto prekipi, ploča za kuvanje se automatski isključuje i pamti poslednje izabrano podešavanje.

Tehnički podaci

Produktna grupa :	Vario/Domino cooking zone cera
Ugrađen / Samostalna :	Ugradni
Input energije :	Električan
Broj polja za kuvanje, koja se mogu upotrebljavati istovremeno :	2
Dimenzije niše (mm) :	51 x 270 x 490-500
Širina (mm) :	306
Dimenzije aparata (mm) :	51 x 306 x 527
Dimenzije zapakovanog aparata (mm) :	110 x 370 x 573
Neto težina (kg) :	7,718
Bruto težina (kg) :	8,3
Glavni materijal površine :	Ceramic
Boja površine :	, Alu, brushed
Certifikati :	AENOR, CE
Dužina priključnog kabla (cm) :	110
EAN kod :	4242002839738
Priključna snaga (W) :	3700
Voltaža (V) :	220-240
Frekvencija (Hz) :	60; 50

Posebni dodatni pribor

HEZ390011 : Posuda za Flexindukciju
HEZ390012 :
HEZ390090 : Vok za staklokeramičke ploče
HEZ390512 :
HEZ390522 : Gril ploča
HEZ394301 :
HEZ9SE030 : Komplet posuda za indukciju 2+1

4 242002 839738

Serie | 6, Flex induction ploča za kuvanje, 30 cm,
PXX375FB1E

Indukciona ploča za kuvanje FlexInduction: više lonaca ili veliku posudu možete po želji da položite na fleksibilnu zonu za kuvanje.

- DirectSelect upravljanje

Zone za kuvanje:

- 2 indukcione zone za kuvanje, prepoznavanje veličine dna suda
- Zone za kuvanje: 1 x Ø 400 mm x 210 mm, 3.3 kW (maks. snaga 3.7 kW) ali 2 x Ø 200 mm, 2.2 kW (maks. snaga 3.7 kW)

Dizajn:

- Brušena ivica, dve ukrasne letvice sa strane
- Za kombinaciju sa drugim staklokleramičkim pločama u comfort design
- Za kombinaciju sa 60, 70, 80 ili 90 cm steklokeramičkimi pločami za kuvanje

Komfor:

- Podešavanje snage: 17 stepena
- QuickStart funkcija
- ReStart funkcija
- Digitalni displej TopControl
- Elektronski programski sat sa funkcijom isključivanja i podsetnikom za svaku ploču za kuvanje
  Merač vremena kuvanja
- Prikazivanje potrošnje energije

Brzina:

- PowerBoost funkcija za sve ploče za kuvanje

Okolina+bezbednost:

- Registrovanje veličine dna posude
  PowerManagement funkcija
  Sigurnosno isključivanje
  Sigurnosna brava koja štiti decu
- Digitalni dvostepeni indikator preostale toplote za svaku ploču za kuvanje
- Glavni prekidač

Dimenzije:

- Ugradne dimenzije: 270 mm x 490 mm
- Priključni kabl: 1.1
- Min. debljina pulta: 16 mm
- Priključna snaga: 3.7
- Fiskni priključni kabl

Serie | 6, Flex induction ploča za kuvanje, 30 cm,
PXX375FB1E

measurements in mm

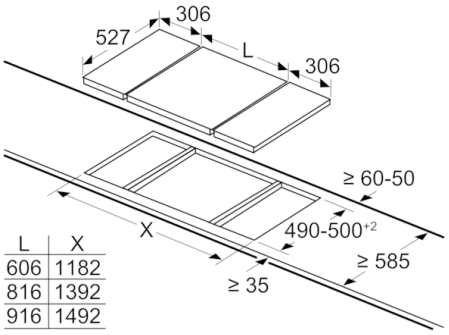

L	X
606	1182
816	1392
916	1492

When installing two Domino units right next to a hob, two assembly kits (HEZ394301) are required.

measurements in mm

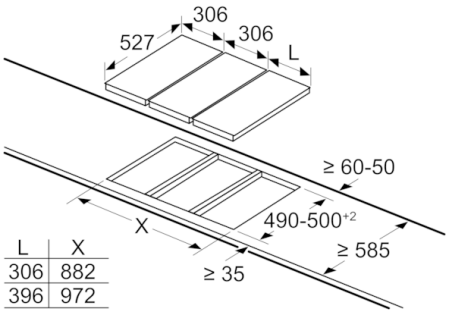

L	X
306	882
396	972

When installing two or more Domino units side-by-side, one or more assembly kits are required (2 units = 1 assembly kit, 3 units = 2 assembly kits, etc.).

measurements in mm
Picture for the table Domino combination possibilities with corresponding devices and cutout dimensions

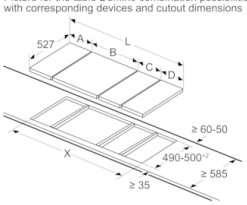

If two or more elements are installed right next to one another, one or several installation kits are required (2 elements 1 installation kit, 3 elements 2 installation kits, etc.).

Cutout dimension (X) depending on the combination see table:

Mere u milimetrima
Domino-mogućnosti kombinovanja sa odgovarajućim merama aparata i isečka

Tip širine:
Širina aparata:

	A	B	C	D	L	X		
2x30	306	306	-	-			612	**576**
1x30, 1x40	306	396	-	-			702	**666**
1x30, 1x60	306	606	-	-			912	**876**
1x30, 1x70*	306	710	-	-			1016	**980**
1x30, 1x80	306	816	-	-			1122	**1086**
1x30, 1x90	306	916	-	-			1222	**1186**
2x40	396	396	-	-			792	**756**
1x40, 1x60	396	606	-	-			1002	**966**
1x40, 1x70*	396	710	-	-			1106	**1070**
1x40, 1x80	396	816	-	-			1212	**1176**
1x40, 1x90	396	916	-	-			1312	**1276**
3x30	306	306	306	-			918	**882**
2x30, 1x40	306	306	396	-			1008	**972**
2x30, 1x60	306	306	606	-			1218	**1182**
2x30, 1x70*	306	306	710	-			1322	**1286**
2x30, 1x80	306	306	816	-			1428	**1392**
2x30, 1x90	306	306	916	-			1528	**1492**
1x30, 2x40	306	396	396	-			1098	**1062**
1x30, 1x40, 1x60	306	396	606	-			1308	**1272**
1x30, 1x40, 1x70*	306	396	710	-			1412	**1376**
1x30, 1x40, 1x80	306	396	816	-			1518	**1482**
1x30, 1x40, 1x90	306	396	916	-			1618	**1582**
2x40, 1x60	396	396	606	-			1398	**1362**
4x30	306	306	306	306			1224	**1188**

measurements in mm

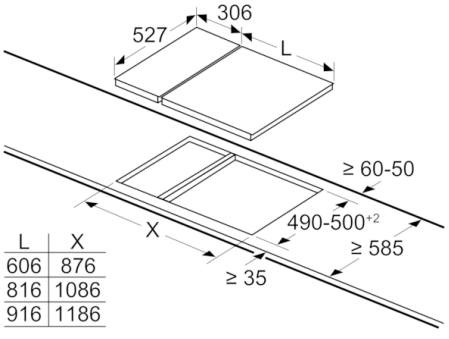

L	X
606	876
816	1086
916	1186

When installing a Domino unit right next to a hob, an assembly kit (HEZ394301) is required.

measurements in mm
Assembly kit (HEZ394301) for Domino

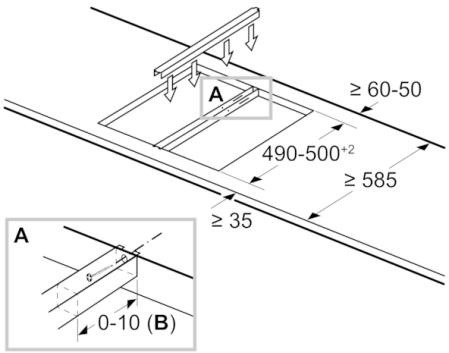

B: Dependent on the cut-out depth

Serie | 6, Flex induction ploča za kuvanje, 30 cm,
PXX375FB1E

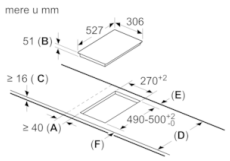

A: Minimalno rastojanje od ivice ugradne ploče do zida.
B: Dubina uranjanja
C: Razmak između radne površine i vrha prednjeg dela pećnice mora da bude 30 mm. Vidite zahteve za razmak pećnice.

Radna površina na koju se postavlja ugradna ploča mora da izdrži opterećenje od oko 60 kg; moraju se koristiti odgovarajuće podstrukture ako je potrebno.

D	E	F
585-600	50	≥ 35
> 600	≥ 50	≥ 50

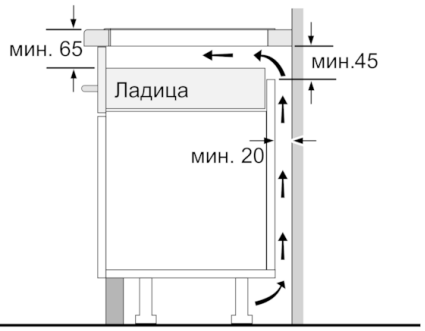

мере у милиметрима



①
Треба предвидети прорез за вентилацију.

мере у милиметрима

measurements in mm

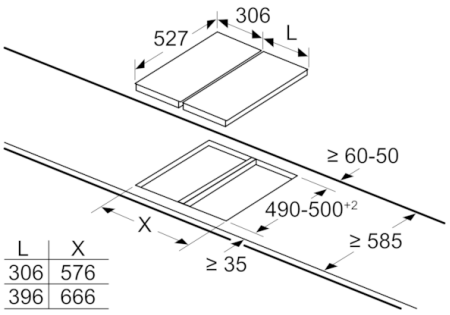

L	X
306	576
396	666

When installing two or more Domino units side-by-side, one or more assembly kits are required (2 units = 1 assembly kit, 3 units = 2 assembly kits, etc.).

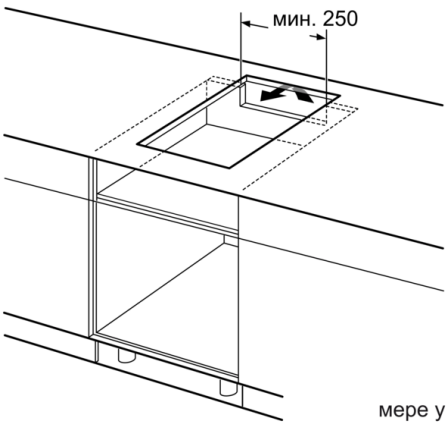

мере у милиметрима