Serija 6, Samostojeći frižider sa zamrzivačem dole, staklena vrata, 203 x 70 cm, Crna, Total No Frost KGN49LBCF

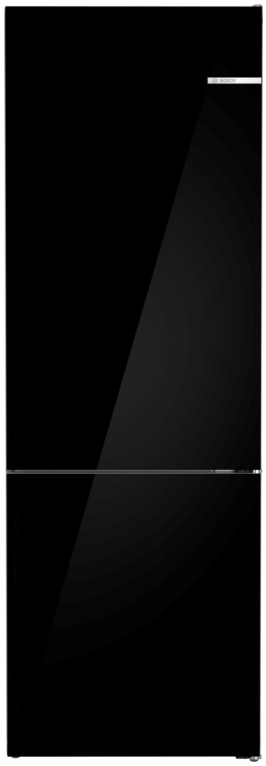







Total No Frost donji zamrzivač sa VitaFresh i XXL kapacitetom: čuva vašu hranu svežom duže.

- **Sistem za održavanje svežine VitaFresh XXL <0°C>**: dugotrajno čuva svežinu namirnica u ekstra velikim fiokama frižidera u kojima se podešava temperatura
- **Flex Interior**: Prilagodite prostor u frižideru prema svojim potrebama.
- **Metalna zadnja strana sa MultiAirflow**: ravnomerno kruženje hladnog, svežeg vazduha za održavanje stalne temperature.
- **Perfect Fit**: postavi svoj frižider tik uz zidove ili u kuhinjsku nišu.
- **Total No Frost**: više nikada nećete morati da odmrzavate zamrzivač, a zadnji zid frižidera ostaje suv – bez kapljica.

Tehnički podaci

Klasa energetske efikasnosti[1]:	C
Prosečna godišnja potrošnja energije u kilovat satima godišnje (kWh/a)[2]:	178 kWh/annum
Zbir zapremina odeljaka za zamrzavanje:	129 l
Zbir zapremina odeljaka za hlađenje:	311 l
Emisije buke u vazduhu:	35 dB(A) re 1pW
Klasa emisije buke u vazduhu:	B
Tip instalacije:	Samostojeći
Mogućnost biranja ukrasne ploče:	ukrasna letvica nije dobavljiva
Visina:	2030 mm
Širina:	700 mm
Dubina:	667 mm
Neto težina:	95.5 kg
EAN kod:	4242005291984
Zaštita:	10 A
Otvaranje u:	desno reverzibilno
Voltaža:	220-240 V
Frekvencija:	50 Hz
Dužina priključnog kabla:	226 cm
Broj kompresora:	1
Broj nezavisnih rashladnih sistema:	2
Unutrašnji ventilator:	Ne
Uklonjiva ukrasna ploča:	Da
Broj podesivih polica u frižideru (komad):	3
Police za boce:	Da
Frostfree sistem:	Fridge and freezer
Način montaže:	Samostojeći

4 242005 291984

[1] Skala razreda energetske efikasnosti od A do G

[2] Na osnovu rezultata standardnog 24-časovnog testa. Stvarna potrošnja zavisi od upotrebe/položaja uređaja.

Serija 6, Samostojeći frižider sa zamrzivačem dole, staklena vrata, 203 x 70 cm, Crna, Total No Frost KGN49LBCF

Total No Frost donji zamrzivač sa VitaFresh i XXL kapacitetom: čuva vašu hranu svežom duže.

Glavne karakteristike
- Dimenzije aparata: 2030x700x667 mm
- Klasa energetske efikasnosti[1]: C
- Nikada više nećete morati da odmrzavate zahvaljujući funkciji No Frost
- Zbir zapremina odeljaka za hlađenje: 311 l
- Zbir zapremina odeljaka za zamrzavanje: 129 l
- Emisije buke u vazduhu: 35 dB(A) re 1pW
- Freshness system: VitaFresh
- List of warnings: Open door of fridge compartment, Temperature rise

Opšte karakteristike
- Boja aparata: Crna
- Otvaranje u: desno reverzibilno
- Tip ručke na vratima: integrisana vertikalna ručka
- Automatic defrosting: Total No Frost
- Dozator ledene vode: Vrata
- Elementi za upravljenje: Button
- Ukupna zapremina proizvoda: 440 l
- Klasa energetske efikasnosti[2]: C
- Prosečna godišnja potrošnja energije u kilovat satima godišnje (kWh/a)[3]: 178 kWh/annum
- Zbir zapremina odeljaka za hlađenje: 311 l
- Zbir zapremina odeljaka za zamrzavanje: 129 l
- Emisije buke u vazduhu: 35 dB(A) re 1pW
- Klasa emisije buke u vazduhu: B
- Klimatska klasa: Prošireno umerena, Subtropska, Tropska, Umerena
- Uključeni dodatni pribor: 1 x Posuda za ledene kocke

Dimenzije i težina
- Dimenzije aparata: 2030x700x667 mm
- Dimenzije zapakovanog aparata: 2095x760x780 mm
- Neto težina: 95,5 kg
- Bruto težina: 102,2 kg
- Dužina priključnog kabla: 226 cm

Специфичне карактеристике
- Freshness system: VitaFresh
- Ekstremno tiho
- Flex Interior
- Tip nosača za flaše: Rešetka za podršku za 1 bocu
- List of warnings: Open door of fridge compartment, Temperature rise
- Total No Frost
- Type of display: LED
- SuperCooling
- superFreezing

Hlađenje
- Broj polica u frižideru: 5
- Broj podesivih polica u frižideru (komad): 3
- Broj pregrada na vratima - frižideri: 5
- Svetlosna snaga - Frižider: LED sa laganim startom

Zamrzavanje
- Oznaka sa zvezdicama: 4
- Čuvanje kod kvara električne energije (h): 18 h
- Broj fioka za zamrzavanje: 3
- Broj fioka za zamrzavanje: 0
- Br. posudica za led: 1

Povezivost

[1] Skala razreda energetske efikasnosti od A do G
[2] Skala razreda energetske efikasnosti od A do G
[3] Na osnovu rezultata standardnog 24-časovnog testa. Stvarna potrošnja zavisi od upotrebe/položaja uređaja.

Serija 6, Samostojeći frižider sa zamrzivačem dole, staklena vrata, 203 x 70 cm, Crna, Total No Frost
KGN49LBCF

Dimenzije u mm

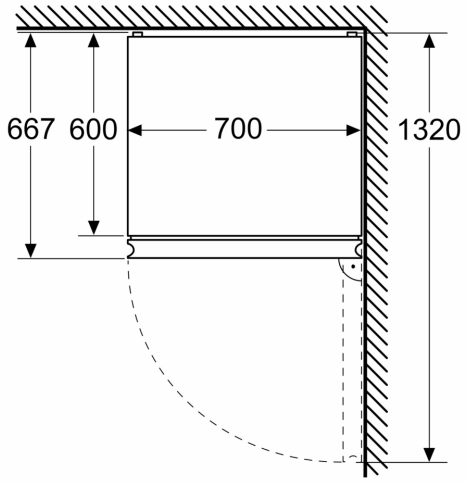

Dimenzije u mm

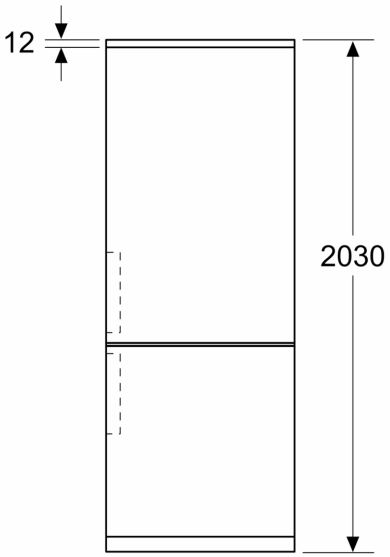

Dimenzije u mm

