Serija 4, Ugradna rerna, 60 x 60 cm, Crna
HBA272BB3







Zdravo kuvanje: Funkcija prženja na vazduhu za savršeno prženu hranu bez imalo ulja i sa pirolitičkim samočišćenjem.

- **AirFry funkcija sa plehom**: za savršeno hrskavu hranu, od povrća do pomfrita.
- **AutoPilot 10**: svako jelo je savršeno pripremljeno zahvaljujući 10 unapred podešenih automatskih programa.
- **LED Touch Control**: jednostavan pristup načinima grejanja, temperaturi i dodatnim funkcijama putem tastera na dodir.
- **3D vrući vazduh**: ravnomerno grejanje za odlične rezultate na do tri nivoa.

Dodatni pribor

1 x Rešetka, 1 x Univerzalna posuda za pečenje, 1 x Pleh, Air-Fry

Posebni dodatni pribor

HEZ327000	Kamena ploča za pečenje
HEZ32WA00	Bežičan termometar za hranu
HEZ530000	2 mala pleha za pečenje
HEZ532010	Tiganj
HEZ538000	Teleskop. vođice na izvlačenje - 1 nivo
HEZ629070	Air Fry i gril pleh
HEZ631070	Tepsija
HEZ638000	Teleskop. vođice na izvlačenje - 1 nivo

Tehnički podaci

Tip instalacije: ..... Ugradni
Ugrađen sistem čišćenja: ..... Piroliza + Hidroliza
Dimenzije niše: ..... 585-595 x 560-568 x 550 mm
Dimenzije aparata: ..... 595x594x548 mm
Dimenzije zapakovanog aparata: ..... 675x660x690 mm
Materijal ekrana: ..... Glass
Materijal vrata: ..... Glass
Neto težina: ..... 37.6 kg
Neto zapremina - pećnica 1: ..... 71 l
Načini grejanja: .....Vreo vazduh, Gril pune širine, Vrući vazduh blago, Vrući vazduh, Konvencionalno zagrevanje, Postavke za pizzu, Gril na vrućem vazduhu
Dužina priključnog kabla: ..... 120 cm
EAN kod: 4242005464289
Number of cavities (2010/30/EC): 1
Energetska klasa[1]: ..... A+
Energy consumption per cycle conventional (2010/30/EC): .....0.94 kWh/ciklus
Energy consumption per cycle forced air convection (2010/30/EC):.69 kWh/ciklus
Energy efficiency index (2010/30/EC): .....81.2 %
Priključna snaga: .....3600 W
Zaštita: .....16 A
Voltaža: ..... 220-240 V
Frekvencija: .....50; 60 Hz
Tip utičnice: .....Gardi utikač sa uzemljenjem
Uključeni dodatni pribor: .....1 x Rešetka, 1 x Univerzalna posuda za pečenje, 1 x Pleh, Air-Fry

4 242005 464289

[1] Na skali razreda energetske efikasnosti od A+++ do D

Serija 4, Ugradna rerna, 60 x 60 cm, Crna
HBA272BB3

Zdravo kuvanje: Funkcija prženja na vazduhu za savršeno prženu hranu bez imalo ulja i sa pirolitičkim samočišćenjem.

Tip rerne / načini grejanja:
- Ugradna rerna sa 7 načina grejanja: 3D vrući vazduh, Gornje/donje grejanje, Roštilj sa kruženjem vazduha, Velikopovršinski roštilj, Pica (opcija za pečenje pice), Blagi vrući vazduh, Air Fry
- Opseg temperature: 30 °C - 275 °C
- Zapremina: 71 l

Okačene police / šine
- Broj nivoa polica: 5
- Teleskopske izvlačive vođice može se dokupiti

Dizajn:
- TouchControl senzorsko upravljanje
- Unutrašnja površina šupljine: emajl antracit
- Rerna izuzetno velikog kapaciteta

Čišćenje:
- Piroliza - samočisteća automatika
- Pomoć pri čišćenju
- Potpuno staklena unutrašnja strana vrata

Komfor:
- LED - Kontrola dodirom (crvena/bela)
- Elektronski programski sat
- Automatsko predlaganje temperature
- Prikaz trenutne temperature u rerni
- AutoPilot 10
- Horizontalna ručka
- Automatski programi AutoPilot
- Brzo zagrevanje
- Halogensko osvetljenje, prekidač za osvetljenje rerne
- Rashladni ventilator

Pripadajući pribor:
- Rešetka, Univerzalna posuda za pečenje, Pleh, Air-Fry

Bezbednost:
- Veoma niska temperatura vrata
- Niska temperatura vrata tokom pirolitičkog čišćenja.
- Četverostruko zastakljenje vrat CoolTouch
- Automatsko zaključavanje vrata tokom pirolize
- Sigurnosna brava za decu
- Sigurnosno isključivanje
- Start/Stop dugme

Tehničke informacije:
- Dužina strujnog kabla: 120 cm
- 220 - 240 V
- Priključna snaga: 3.6 kW kW

Dimenzije:
- Dimenzije (VxŠxD): 595 mm x 594 mm x 548 mm
- Dimenzije niše (VxŠxD): 585 - 595 x 560 - 568 x 550
- „Pogledajte ugradne dimenzije naznačene u dijagramu za ugradnju“

Serija 4, Ugradna rerna, 60 x 60 cm, Crna
HBA272BB3

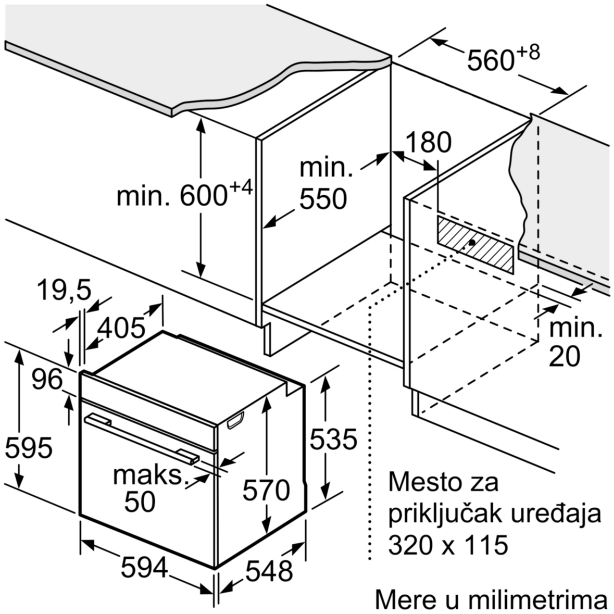

Mere u milimetrima

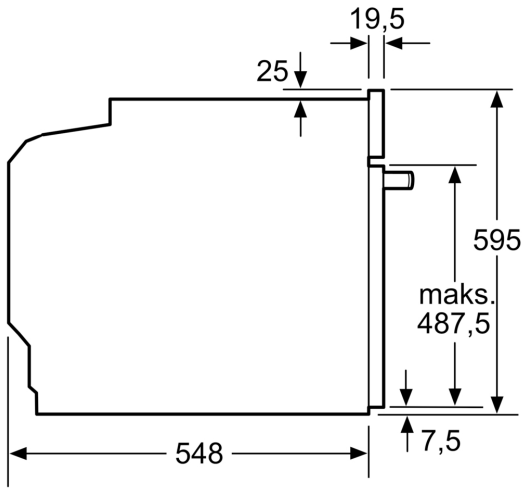

Mere u milimetrima

Dimenzije u mm

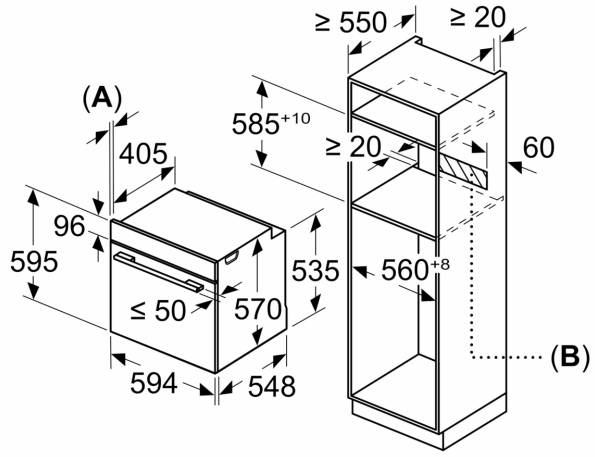

A: 19,5 mm
B: Prostor za priključak aparata 320 x 115 mm

Ugradnja sa pločom za kuvanje.

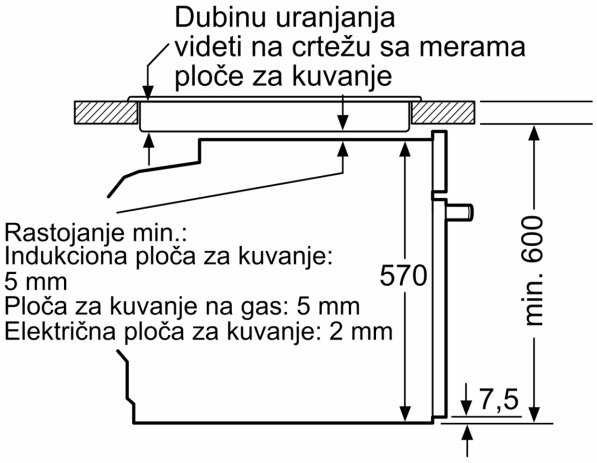

Mere u mm