Serija 4, Samostojeći zamrzivač, 186 x 60 cm, Bela
GSV36VWEV

Zamrzivač razreda E sa elektronskom regulacijom temperature: temperaturu podesite tačno i jednostavno - vrlo efikasan.

- **Fioka za zamrznute namirnice BigBox**: kako za slaganje posuda za čuvanje, tako i za veće zamrznute namirnice.

Klasa energetske efikasnosti:	E
Prosečna godišnja potrošnja energije u kilovat satima godišnje (kWh/a):	216 kWh/annum
Zbir zapremina odeljaka za zamrzavanje:	249 l
Emisije buke u vazduhu:	42 dB(A) re 1pW
Klasa emisije buke u vazduhu:	D
termometar - zamrzivački deo:	digitalno
Lampa:	Ne
Linija proizvoda:	Ormar za zamrzavanje
Tip instalacije:	Samostojeći
Mogućnost biranja ukrasne ploče:	ukrasna letvica nije dobavljiva
Frostfree sistem:	Ne
Visina:	1860 mm
Širina:	600 mm
Dubina:	650 mm
Dimenzije zapakovanog aparata:	1924 x 677 x 775 mm
Neto težina:	69.5 kg
Bruto težina:	75.0 kg
Priključna snaga:	90 W
Zaštita:	10 A
Frekvencija:	50 Hz
Dužina priključnog kabla:	230.0 cm
Otvaranje u:	desno reverzibilno
Boja / materijal kućišta:	Bela
Odmrzavanje parom:	ručno
Upozoravajući signal kod smetnji:	akustičan i vizualan
Bravica na vratima:	Ne
Broj fioka na izvlačenje:	5
Broj fioka za zamrzavanje:	2
EAN kod:	4242005142972
Marka:	Bosch
Međunarodna oznaka:	GSV36VWEV
Linija proizvoda:	Ormar za zamrzavanje
Ugrađen dodatni pribor:	2 x Rashladni akumulator

2 x Rashladni akumulator

KSZ36AW00	Spojni deo
KSZ39AW00	Spojni deo

4 242005 142972

Serija 4, Samostojeći zamrzivač, 186 x 60 cm, Bela
GSV36VWEV

Zamrzivač razreda E sa elektronskom regulacijom temperature: temperaturu podesite tačno i jednostavno - vrlo efikasan.

Dizajn

- Vrata: bela boja, stranice: bel

Komfor i bezbednost

- Elektronsko rukovanje i podešavanje temperature sa LED prikazom
- Aktivni sigurnosni sistem
- Akustički signal upozorenja kod otvorenih vrata
- FreshSense - konstantna temperatura zahvaljujući inteligentnoj senzornoj tehnologiji
- Super zamrzavanje automatikom za zamrzavanje

Deo za zamrzavanje

- Ručno otapanje zamrzivača
- Br. prozirnih fioka za zamrzavanje: 5, od toga 2 BigBox

Dimenzije

- Dimenzije (V x Š x D): 186 x 60 x 65 cm

Tehničke informacije

- Desno otvaranje vrata, promenljivo
- Spreda nogice podesive po visini, pozadi točkići
- Ugao otvaranja vrata 90°
- Transportne ručke
- Odvod odleđene vode
- Priključna snaga: 90 W
- Napon: 220 - 240 V V

Pribor

- Rashladni akumulator, B**0006

Osnovne informacije

- Lako otvaranje vrata uz pomoć vazdušnog kanalnog sistema
- Broj ladica za zamrzavanje sa prozirnim poklopcem: 2
- Klasa energetske efikasnosti(EU19_EEK_D): E
- Neto zapremina (l): 249 l
- Kapacitet zamrzavanja (l): 249 l
- Kapacitet zamrzavanja (kg/24h) : 17 kg
- Prosečna godišnja potrošnja energije u kilovat satima godišnje (kWh/a): 216
- Klimatska klasa: SN-T
- Emisije buke u vazduhu : 42 dB
- Čuvanje kod kvara električne energije (h): 11

Serija 4, Samostojeći zamrzivač, 186 x 60 cm, Bela
GSV36VWEV

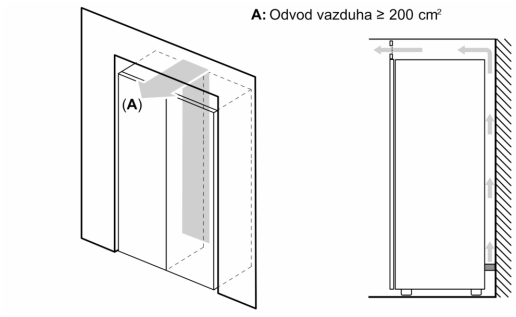

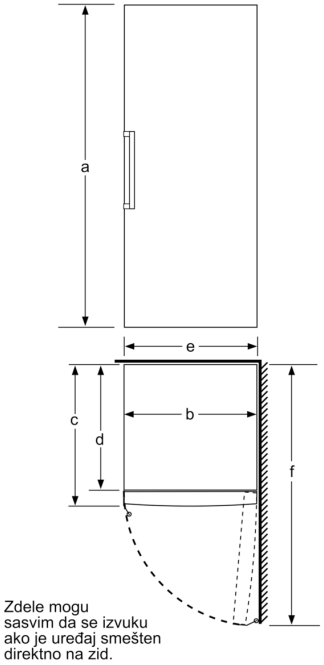

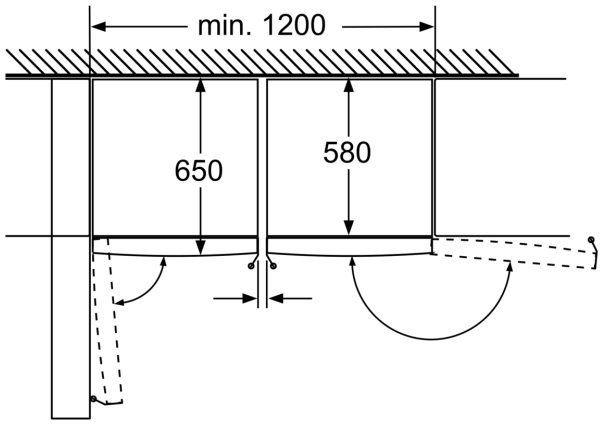

Potpuno izvucite zdele ako je uređaj smešten direktno na zid.

Mere u milimetrima

	a	b	c	d	e	f
KSW36, GSD36	187	60	65	58	60	119,5
KSV36, KSF36, GSN36, GSV36	186					
KSV33, GSN33, GSV33	176					
KSV29, GSN29, GSV29	161					
GSV24	146					
GSN51	161	70	78	70	70	142
GSN54	176					
GSN58	191					

a Visina
b Širina
c Dubina kada su vrata zatvorena bez drške i bez dela za razmak
d Dubina ormara bez dela za razmak
e Širina kada su vrata otvorena bez drške
f Dubina kada su vrata otvorena bez drške i bez dela za razmak

Mere u centimetrima

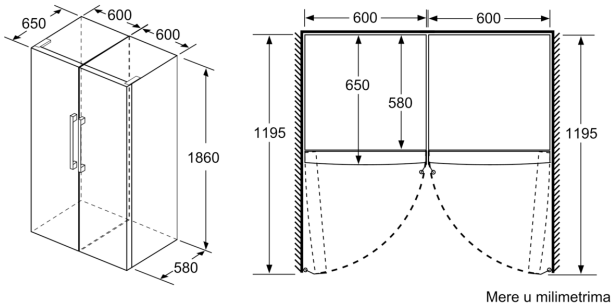
650
600
600
1860
580
600
600
650
580
1195
1195
Mere u milimetrima