Serija 4, Ugradni aspirator, 60 cm, Čisto staklo, Plavo crna
DBB65CC60







- **Maksimalan prostor za odlaganje**: T-oblikovan dizajn nudi puno prostora i nosivost do 20 kg.
- **Bešavna integracija**: ugradnja u ravnini za elegantan, gotovo neprimetan izgled.
- **Upravljanje tasterima**: jednostavno i praktično podešavanje funkcija nape.
- **Dvojni sistem filtera**: efikasna i dugotrajna filtracija vazduha i mirisa.
- **Jednostavna i fleksibilna instalacija**: laka instalacija od strane jedne osobe uz brojne fleksibilne opcije postavljanja.

Posebni dodatni pribor

DWZ1IB1B6	Long-life Clean Air filter za mirise
DWZ1IB1I6	Long-life Clean komplet za recirkulaciju
DWZ1IB6K2	Dimnjak, 450-854 mm
DWZ1IB6N2	Dimnjak, 187-360 mm

Tehnički podaci

Tipologija:	Built-in/Built-under
Dužina priključnog kabla:	130 cm
Dimenzije niše:	340 x 560.0 x 300 mm
Visina dimnjaka:	GENERAL.N_A mm
Visina:	60 mm
Minimalno rastojanje iznad električne ploče:	430 mm
Minimalno rastojanje iznad plinske ploče za kuvanje:	650 mm
Neto težina:	7.8 kg
Upravljanje:	Mehanički
Broj stepeni brzina:	3
Maksimalni protok vazduha - odvođenje vazduha:	582 m^3/h
Max. protok vazduha - kruženje vazduha:	521 m^3/h
Maximum Air flow:	582 m^3/h
Broj lampi (komad):	2
Nivo buke:	65 dB(A) re 1pW
Prečnik cevi:	120 / 150 mm
Materijal filtera za masti:	Perivi nerđajući čelik
EAN kod:	4242005481262
Priključna snaga:	200 W
Zaštita:	GENERAL.N_A A
Voltaža:	220-240 V
Frekvencija:	50; 60 Hz
Tip utičnice:	Gardi utikač sa uzemljenjem
Način montaže:	Ugradni

4 242005 481262

Serija 4, Ugradni aspirator, 60 cm, Čisto staklo, Plavo crna
DBB65CC60

Dizajn:
- Ugradnja u zidni ormar
- Montaža u ravni za besprekorno uklapanje u zidne kuhinjske elemente
- Staklena ploča: Prozirno staklo
- Proširen prostor za odlaganje: maksimalni kapacitet 10 kg sa svake strane aspiratora
- Dve mogućnosti delovanja: odvođenje vazduha ili kruženje vazduha (potrebno dokupiti komplet za recirkulaciju)

Osnovne karakteristike:
- Energetski efikasan motor sa kondenzatorom
- 2 x LED 1.5W
- Temperatura boje: 3500
- Jačina osvetljenosti: 316 lux
- 2 metalni filter/filteri za masnoće.

Udobnost:
- Podesivi stakleni panel za dodatno sakupljanje pare
- Zaštita ormara: dodatna bočna i zadnja zaštita od pare
- Klasične tipke
- 3 stepena snage

Čišćenje:
- Glatke površine i materijali jednostavni za čišćenje.
- Metalni filter za masnoću bezbedno za pranje u mašini za pranje sudova
- Površina s premazom koja smanjuje vidljivost otisaka prstiju

Performanse - kanalna estrakcija:
- Prema standardu EN 61591 i EN/IEC 60704-2-13 vaš aparat može postići sledeće vrednosti u režimu odvoda vazduha:
- Brzina 1: protok vazduha 349; glasnost 54(A) re1pW
- Brzina 2: protok vazduha 458; glasnost 60(A) re1pW
- Brzina 3: protok vazduha 583; glasnost 65 (A) re1pW
- Klasa energetske efikasnosti: B (na skali energetskih klasa od A++ do E)
- Godišnja potrošnja energije: 70.5 kWh/god
- Klasa efikasnosti protoka vazduha: B
- Klasa efikasnosti osvetljenja: A
- Klasa efikasnosti filtriranja masnoća: B

Performanse - recirkulacijska ekstrakcija:
- Long-life Clean Air filter za mirise upija intenzivne mirise, poput ribe, kao i polen. Životni vek filtera može se produžiti do četiri puta osvežavanjem filtera u rerni
- Prema standardu EN 61591 i EN/IEC 60704-2-13 vaš aparat može postići sledeće vrednosti u režimu recirkulacije sa Long-life Clean Air kompletom za recirkulaciju (dostupno kao opcioni pribor):
- Brzina 1: protok vazduha 333; glasnost 61(A) re1pW
- Brzina 2: protok vazduha 441; glasnost 68(A) re1pW
- Brzina 3: protok vazduha 521; glasnost 72 (A) re1pW

Tehničke informacije i održivost:
- Podaci o potrošnji:
- Priključna snaga: 200 W
- Voltaža: 220 - 240 V
- Održivost:
- Proizvedeno u Nemačkoj: proizvedeno u proizvodnom pogonu sa neutralnim CO2 otiskom
- Dostupan je Long-life Clean Air filter za mirise čiji je životni vek moguće produžiti do četiri puta

Ugradnja i planiranje:
- Za ugradnju u viseći element (širine 60 cm)
- Integrisani dizajn napa sa udobnom instalacijom: jednostavan sistem za ugradnju
- Dimenzije aparata (HxWxD): 340 x 598 x 298 mm
- Isporučeni odstojnici za ugradnju u zidne kuhinjske elemente maksimalne dubine do 360 mm.
- Dekorativni produžeci za dimnjak za ugradnju u više zidne kuhinjske elemente dostupni su kao opcioni dodatni pribor.
- Dužina električnog kabla 1.3 m

Serija 4, Ugradni aspirator, 60 cm,
Čisto staklo, Plavo crna
DBB65CC60

Dimenzije u mm
Pogled sa prednje strane

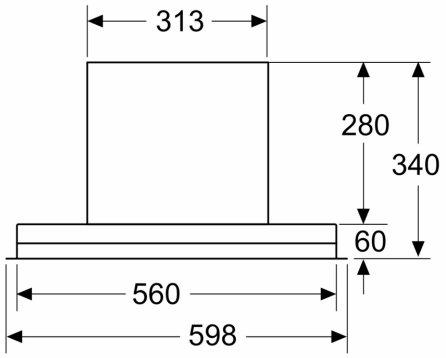

Dimenzije u mm
Primer ugradnje

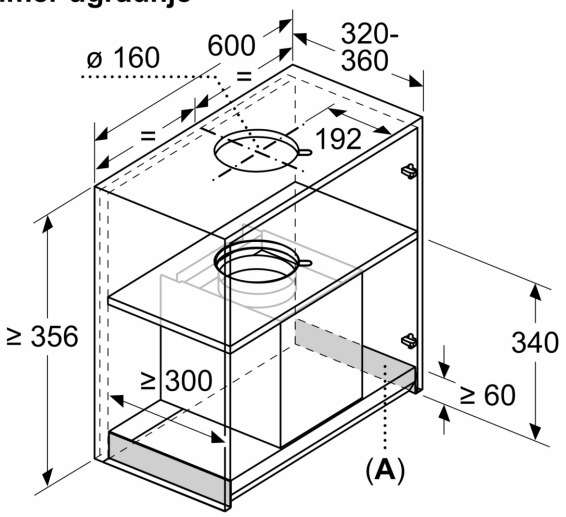

A: Područje bez šarki

Dimenzije u mm
Prikaz odozgo

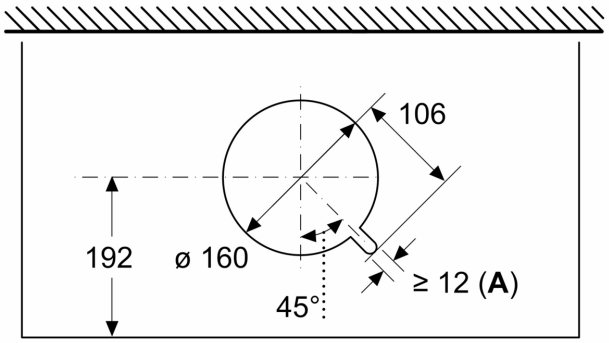

A: Uvodnica za kabl

Dimenzije u mm

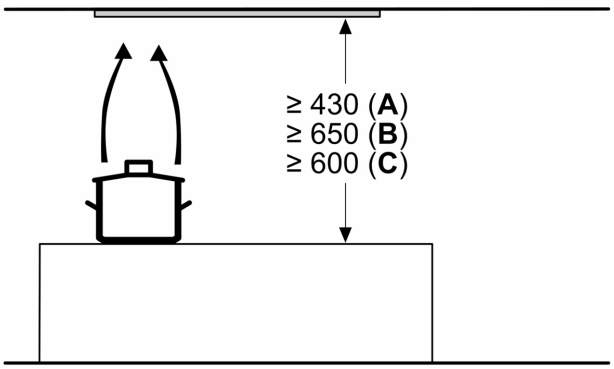

A: Elektro

B: Gasni – od gornje ivice držača posude

C: Električni – za Australiju i Novi Zeland

Dimenzije u mm
Primer ugradnje sa stalkom za začine

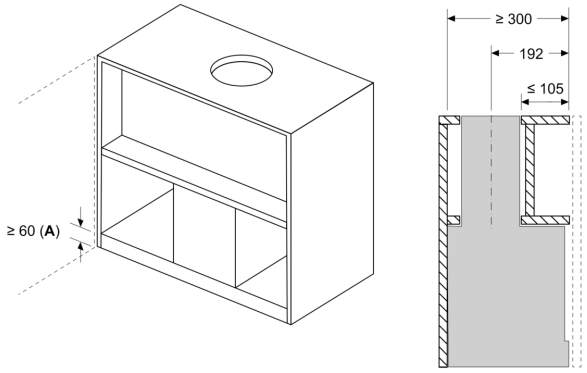

A: Područje bez šarki

Primer montaže u ormanima sa poprečnom traverzom, ako ugradnja sa produžetkom dimnjaka (poseban pribor) nije moguća

Dimenzije u mm
Primer ugradnje u izrez za nameštaj

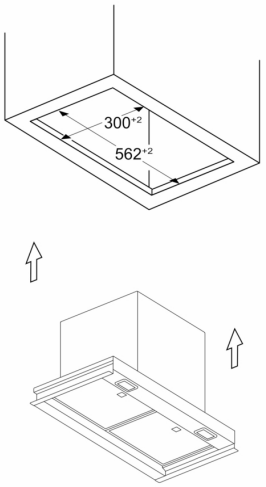

Dimenzije u mm
Zahtevi za ugradnju ukoliko je potrebna zamena

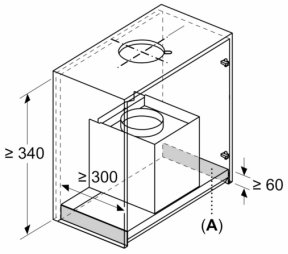

A: Područje bez šarki

Zahtevi za montažu za zamenu postojećih rešenja za ugradnju zahvaljujući integrisanom dizajniranom poklopcu bez zamene ormana

Dimenzije u mm
Bočni prikaz

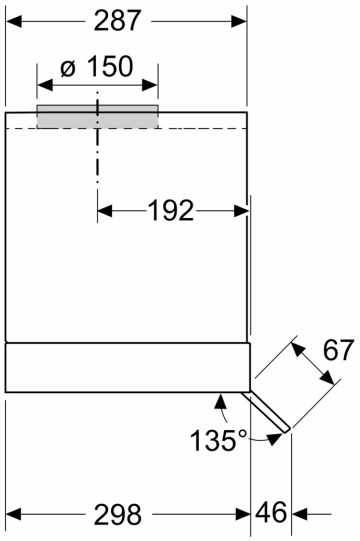

Dimenzije u mm

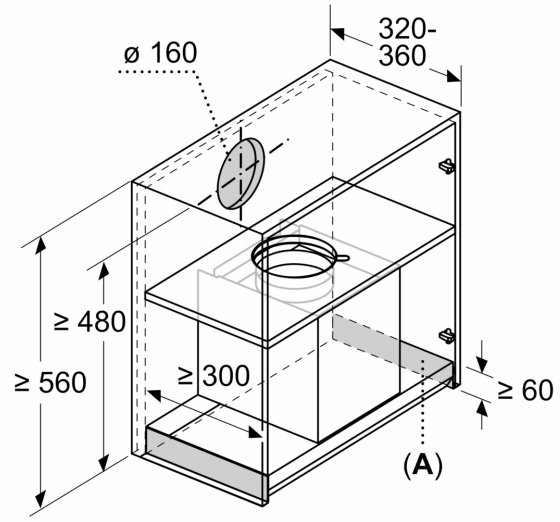

A: Područje bez šarki