Serie 4, Popolnoma vgradni pomivalni stroj, 45 cm SPV4XMX28E

A↑G F

Prilagodljivo polnjenje in pametno daljinsko upravljanje pomivalnega stroja s pomočjo aplikacije Home Connect.

- **ExtraDry**: možnost izredno temeljitega sušenja za posodo, ki se težko suši.
- **Izredno tih način pomivanja in sušenja posode.**
- **Tišina na zahtevo: do 30 minut zmanjšane stopnje hrupa, ki si jo lahko z aplikacijo Home Connect zagotovite kadar koli.**
- **Home Connect: hišni aparati s pametno povezljivostjo, ki vam olajšajo vsakdanje življenje.**
- **Najljubša funkcija: prilagojena funkcija s samo enim dotikom, tudi za prenesene programe.**

Energijski razred:	F
Poraba energije za 100 ciklov Eko programa:	84 kWh
Največje število pogrinjkov:	10
Poraba vode za Eko program v litrih na cikel:	9.5 l
Trajanje programa:	3:40 h
Emisije akustičnega hrupa, ki se prenaša po zraku:	46 dB(A) re 1pW
Razred emisij akustičnega hrupa, ki se prenaša po zraku:	C
Tip konstrukcije:	Vgrajeni
Višina odstranljivega delovnega pulta:	0 mm
Dimenzije aparata (širina x globina):	815 x 448 x 550 mm
Dimenzije niše (VxŠxG):	815-875 x 450 x 550 mm
Globina pri vratih, odprtih pod kotom 90 stopinj:	1155 mm
Nastavljive nogice:	Da - vse od spredaj
Maksimalna prilagodljivost nog:	60 mm
Nastavljiv podstavek:	Both horizontal and vertical
Neto masa:	28.8 kg
Bruto masa:	30.6 kg
Priključna moč:	2400 W
Tok:	10 A
Napetost:	220-240 V
Frekvenca:	50; 60 Hz
Indeks popravil:	8.9
Dolžina priključnega kabla:	175.0 cm
Tip vtiča:	Schuko-/Gardy vtikač z ozemlji
Dolžina dovodne cevi:	165 cm
Dolžina odtočne cevi:	205 cm
EAN koda:	4242005216260
Tip namestitve:	Popolnoma vgradni

SGZ0BI02	Obroba in pritrditev za vgr.pom.str.
SGZ1010	Podaljšek dovodne ter odvodne cevi
SGZ4CB00	Vario košarica za jedilni pribor
SMZ1051EU :	
SMZ5000	Komplet za lažje izpiranje
SMZ5003	Sklopni tečaj
SMZ5300	Nosilec za kozarce

4 242005 216260

Serie 4, Popolnoma vgradni pomivalni stroj, 45 cm SPV4XMX28E

Prilagodljivo polnjenje in pametno daljinsko upravljanje pomivalnega stroja s pomočjo aplikacije Home Connect.

Zmogljivost / poraba

- Razred energijske učinkovitosti[1]: F
- Poraba energije[2] / vode[3]: 84 kWh / 9.5 l
- Zmogljivost pomivanja: 10 pogrinjkov
- Trajanje programa[4]: 3:40 (h:min)
- Glasnost: 46 dB(A) re 1 pW
- Razred emisij akustičnega hrupa: C
- Glasnost (tihi program): 43 dB(A) re 1 pW
- Home Connect

Programi / funkcije

- Št. programov - 6: Eco 50 °C, Auto 45-65 °C, Intenzivno 70 °C, 1h 65 °C, Tihi program 50 °C, Favourite
- Predpomivanje
- Št. posebnih funkcij - 4: Home Connect, Extra Dry, Intensive Zone, SpeedPerfect+
- Machine Care
- Silence on demand (prek aplikacije Home Connect)

Tehnologija čiščenja / senzorika

- Toplotni izmenjevalnik
- Aqua-Sensor
- Dozirni asistent
- EcoSilence Drive inverterski motor
- DuoPower - dve pršilni ročici v zgornji košari
- Avtomatsko prepoznavanje čistil
- Samočistilni filter s 3-slojnim valovitim sistemom filtriranja
- Notranjost iz nerjavečega jekla

Sistem košar

- VarioFlex košare
- VarioPredal
- Kolesca z nizkim trenjem na spodnji košari in na tretjem nivoju za nalaganje posode
- Rack Stopper - zaščita pred iztirjenjem spodnje košare
- Rackmatic - po višini nastavljiva zgornja košara (3 stopenjsko)
- Preklopljivi deli v zgornji košari (2x)
- Preklopljivi deli v spodnji košari (2x)
- Odložišče za skodelice v zgornji košari
- Odložišče za skodelice v spodnji košari
- Odložišče za kozarce v spodnji košari

Prikaz / upravljanje

- Upravljanje z vrha
- InfoLight
- Elektronski prikaz preostalega časa v minutah
- Prednastavitev časa vklopa: 1 - 24 h

Varnost

- AquaStop: garancija Bosch v primeru škode nastale zaradi izliva vode – med celotno življenjsko dobo aparata.*
- Sistem zaščite kozarcev
- vklj. lijak za polnjenje soli
- Vključuje zaščito pred paro za delovno površino
- Dimenzije aparata (VxŠxG): 81.5 x 44.8 x 55 cm

[1] Na lestvici energijskih razredov od A do G
[2] Poraba energije v kWh na 100 ciklov (v programu Eco 50 °C)
[3] Poraba vode v litrih na cikel (v programu Eco 50 °C)
[4] Trajanje programa Eco 50 °C
* Garancijske pogoje najdete na spletnem naslovu http://www.bosch-home.com/si/

Serie 4, Popolnoma vgradni pomivalni stroj, 45 cm
SPV4XMX28E

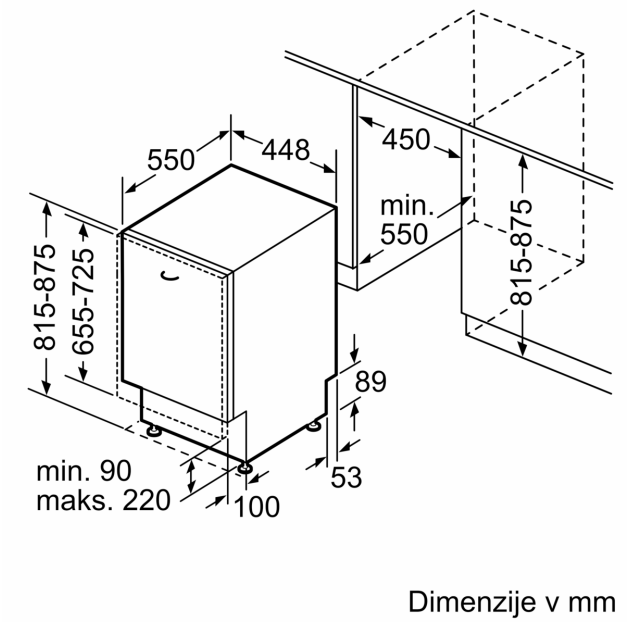
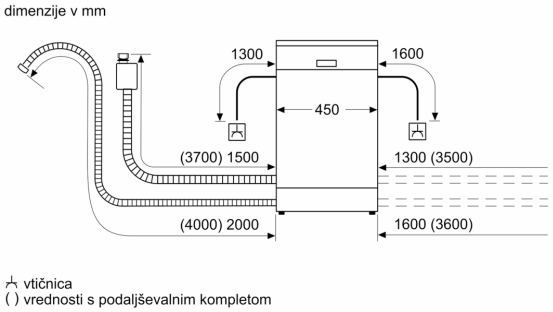
Dimenzije v mm