Teleskopska izvlečna vodila, 3-nivojska
HEZ638300

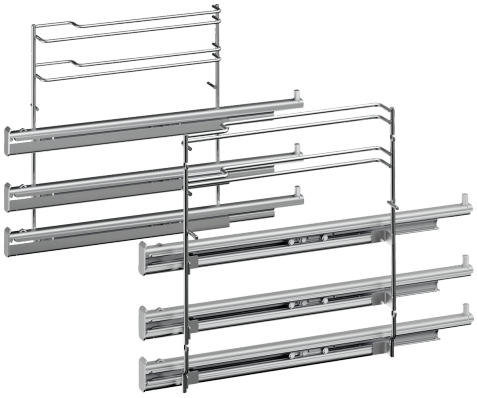

Mere embaliranega izdelka:	100 x 300 x 420 mm
Dimenzija palete:	95.0 x 80.0 x 120.0
Standardno število enot na paleto:	48
Neto masa:	2.8 kg
Bruto masa:	3.1 kg
EAN koda:	4242002810157

4 242002 810157