SIEMENS

iQ300, Plne zabudovateľná umývačka riadu, 45 cm, varioHinge
SR73EX25ME







Vynikajúca umývačka riadu s podporou wi-fi pripojenia s projekciou stave programu na podlahu, vhodná aj pre špeciálne vstavby a ovládateľná pomocou smartphonu alebo hlasového asistenta.

- ✓ smartStart: umývačka prioritizuje buď používanie obnoviteľnej energie, alebo najlacnejšie ceny energie.
- ✓ autoOpen dry: nižšia spotreba energie pri sušení vďaka automatickému pootvoreniu dvierok.
- ✓ varioPánty: naša umývačka riadu, ktorá dokonale zapadne do dizajnu vašej kuchyne.
- ✓ Slimline koše varioFlex a príborová zásuvka varioDrawer – nastaviteľné priehradky pre viac možností usporiadania umývačky.
- ✓ Rýchly 60 °C: umyje a vysuší plne naložený riad za krátky čas.

Zvláštne príslušenstvo

SZ30BI02	antikoro dekoratívne lišty, 81,5 cm
SZ34CB00	Kôš na príbory
SZ38BI00	Spojovací lišta pre delený nábytok
SZ38BI01	Spojovacia lišta pre dvojdielny nábytok
SZ72010	Predĺženie aquaStop
SZ73000	Umývací set pre vázy a dózy
SZ73300	Držiak pohárov

Výbava

Technické údaje

Trieda energetickej účinnosti[1]: ..... B
Spotreba energie na 100 cyklov eco programu[2]: ..51 kWh/100 cycles
Maximálny počet súprav riadu: 10
Spotreba vody eco programu v litroch na cyklus[3]: ..... 8.7 l
Čas trvania programu[4]: .....3:55 h
Emisia hluku šíreného vzduchom: ..... 44 dB(A) re 1pW
Trieda emisií hluku šíreného vzduchom: ..... B
Konštrukcia: .....zabudovateľné
Výška bez pracovnej dosky: ..... 0 mm
Požadovaná veľkosť otvoru na inštaláciu (v x š x h): . 815-875 x 450 x 550 mm
Hĺbka pri otvorených dvierkach: ..... 1150 mm
Výškovo nastaviteľné nožičky: ..... Áno - všetky spredu
Max. výškové nastavenie nožičiek: ..... 60 mm
Výškovo nastaviteľný sokel: ..... Horizontálne aj vertikálne
Hmotnosť netto: ..... 32.3 kg
hmotnosť brutto: ..... 33.8 kg
Príkon: .....2400 W
Istenie: ..... 10 A
Nominálne napätie: ..... 220-240 V
Frekvencia: ..... 50; 60 Hz
max. možná tvrdosť vody: .....50°DH
index opráv: 9.2
Dĺžka prívodného kábla: ..... 175 cm
Typ zástrčky: ..... Gardy zástrčka s uzemnením
Dĺžka prívodnej hadice: ..... 165 cm
Dĺžka odpadovej hadice: .....205 cm
EAN: 4242003979563
Spôsob montáže: .....plne zabudovateľný

4 242003 979563

1 stupnica tried energetickej účinnosti od A po G
2 spotreba energie v kWh na 100 cyklov (v programe Eco 50 °C)
3 v programe Eco 50 °C
4 doba trvania programu Eco 50 °C

SIEMENS

iQ300, Plne zabudovateľná umývačka riadu, 45 cm, varioHinge
SR73EX25ME

Výbava

Výkon a spotreba
- trieda energetickej účinnosti[1]: B
- energia[2] / voda[3]: 51 kWh / 8.7 l
- kapacita: 10 súprav riadu
- doba trvania programu[4]: 3:55 h:min
- hladina hluku: 44 dB(A) re 1 pW
- trieda hlučnosti: B

Programy a špeciálne funkcie
- 6 programov: Eco 50 °C, Auto 45-65 °C, Intenzívny 70 °C, Rýchly 60 °C, Krátky 45 °C, Obľúbený
- predvolený Obľúbený program: Predumytie
- 4 špeciálne funkcie: Vzdialené zapnutie, intensiveZone, hygienaPlus, varioSpeed Plus on demand
- program starostlivosti o umývačku riadu: Machine Care
- doplnkové funkcie dostupné v aplikácii Home Connect: Silence on demand

Technológia oplachovania a sušenia
- autoOpen dry a výmenník tepla
- aquaSenzor
- dávkovací asistent
- iQdrive
- ostrekovacie ramená duoPower v hornom koši
- automatické prispôsobenie podľa druhu umývacieho prostriedku
- samočistiaci filtračný systém s trojvrstvovým zvlneným filtrom
- materiál vnútorného priestoru: nehrdzavejúca oceľ

Komfort
- systém košov varioFlex
- príborová zásuvka varioDrawer
- 3 výškovo nastaviteľné polohy horného koša pomocou systému rackMatic
- kolieska s nízkym trením v spodnom koši
- farebné protišmykové ochranné pásky v hornom koši
- zarážka proti vykoľajeniu spodného koša
- 2 rady sklopných tŕňov na taniere v hornom koši
- 2 rady sklopných tŕňov na taniere v spodnom koši
- výklopný etažér na šálky v hornom koši
- výklopný etažér na šálky v spodnom koši
- špeciálny držiak na poháre v spodnom koši

Ukazovatele stavu a obsluha
- pripojenie Home Connect cez Wi-Fi
- tlačidlá ovládania hore
- popisky na paneli: anglický text
- infoLight (modrý)
- ukazovateľ zbytkového času v minutách
- akustický signál ukončenia programu
- časová predvoľba 1-24 hod

Bezpečnosť
- aquaStop®: záruka značky Siemens domáce spotrebiče v prípade poškodenia vodou - po celú dobu životnosti spotrebiča*
- varioPánty
- systém ochrany skla

Príslušenstvo
- vr. násypky na soľ
- vr. ochrany pracovnej dosky pred parou

Rozmery
- rozmery spotrebiča (V x Š x H): 81.5 x 44.8 x 55 cm

[1] stupnica tried energetickej účinnosti od A po G
[2] spotreba energie v kWh na 100 cyklov (v programe Eco 50 °C)
[3] spotreba vody v litroch na cyklus (v programe Eco 50 °C)
[4] doba trvania programu Eco 50 °C
* záručné podmienky nájdete na https://www.siemens-home.bsh-group.com/sk/zakaznicky-servis/zaruka

SIEMENS

iQ300, Plne zabudovateľná umývačka riadu, 45 cm, varioHinge
SR73EX25ME

Rozmerové výkresy

rozmery v mm

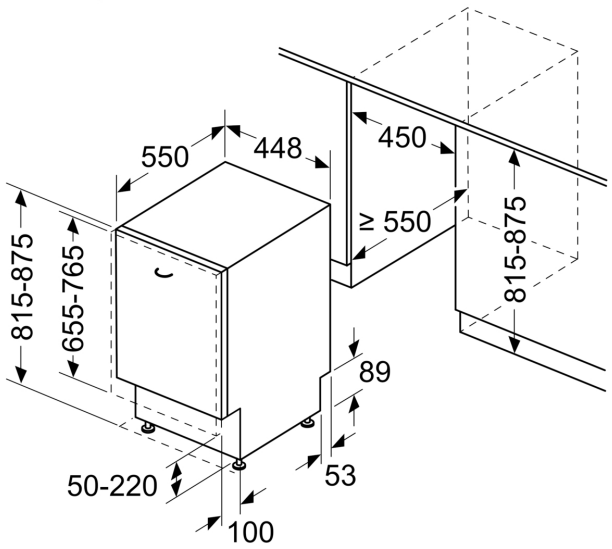

rozmery v mm

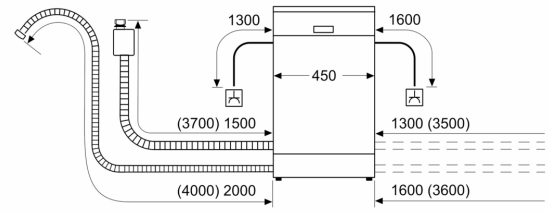

zásuvka
( ) hodnoty s predlžovacou súpravou