SIEMENS

iQ500, Nástenný odsávač pár, 90 cm, čierna, matná LC97BDN65



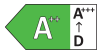





studioLine



Zvláštne príslušenstvo

LZ11FBB16	LongLife cleanAir filtr (náhradný)
LZ11FBI16	LongLife cleanAir recirkulačná sada
LZ11FBK62	Predlženie komína, 1000 mm

- ✓ iQdrive Motor: Silné odsávanie s nízkou hlučnosťou pre tichý a efektívny zážitok z varenia.
- ✓ Matný finiš: Moderný náter s menej viditeľnými odtlačkami prstov.
- ✓ Inteligent Hood Automatic: Automaticky prispôsobuje odsávanie podľa nastavení varnej dosky.
- ✓ Home Connect: aplikácia, vďaka ktorej bude váš odsávač pár pracovať ešte inteligentnejšie.
- ✓ iQdrive motor: tichý a vysokovýkonný motor zaručuje efektívnu elimináciu pachov a pary.

Výbava

Technické údaje

typ konštrukcie: .....Nástenné
Dĺžka prívodného kábla: ..... 130 cm
Požadovaná veľkosť otvoru na inštaláciu (v x š x h): .. GENERAL.N_A mm
Výška: .....60 mm
Minimálna vzdialenosť nad elektrickou varnou doskou: ..... 550 mm
Minimálna vzdialenosť nad plynovou varnou doskou: .....650 mm
Hmotnosť netto: ..... 17.1 kg
Ovládanie: .....Elektronický
regulácia výkonových stupňov: ..... 3 stupne + intenzívny
Max. výkon odvetrania: .....396 m³/h
Výkon ventilátora pri intenzívnom stupni - prevádzka recirkulácie: 733.0 m³/h
Max. výkon recirkulácie vzduchu: .....410 m³/h
Výkon ventilátora pri intenzívnom stupni - prevádzka odvetrávania: 755 m³/h
Maximum Air flow: ..... 396 m³/h
Počet svetelných zdrojov: 2
Hlučnosť: ..... 56 dB(A) re 1pW
Priemer odvetrávacieho hrdla: ..... 120 / 150 mm
Materiál tukového filtra: ..... Umývateľná nehrdzavejúca oceľ
EAN: 4242003976340
Príkon: .....140 W
Istenie: .....GENERAL.N_A A
Nominálne napätie: ..... 220-240 V
Frekvencia: ..... 50; 60 Hz
Typ zástrčky: ..... Gardy zástrčka s uzemnením
Spôsob montáže: ..... Nástenné

4 242003 976340

SIEMENS

iQ500, Nástenný odsávač pár, 90 cm, čierna, matná
LC97BDN65

Výbava

Design
- upevnenie na stenu
- možnosť odťahu a recirkulácie

Základné vlastnosti
- účinný iQdrive motor
- 2 x LED 3W s nastaviteľná teplota farieb
- softLight : plynulé zapínanie a vypínanie osvetlenia
- funkcie stmievania : možno nastaviť jas osvetľovacích prvkov
- teplota farieb svetla: 3500 K
- intenzita svetla: 461 lux
- počet tukových filtrov: 3

Komfortné vlastnosti
- materiál predného panelu: Glass dotykové ovládanie
- senzorové dotykové ovládanie touchControl
- 3 výkonové stupne a 1 intenzívny stupeň
- intenzívny stupeň s automatickým spätným nastavením: 6 min
- dobeh ventilátora: 10 min

Digitálne funkcie:
- Home Connect: ovládanie, monitorovanie a nastavenie predvolieb odsávača pár prostredníctvom smartfónu alebo tabletu
- cookConnect System: automaticky aktivuje odsávač pár pri varení vďaka WiFi prepojeniu odsávača pár a vhodnej varnej dosky
- Intelligent hood automatic: Odsávač pár automaticky prispôsobuje výkon odsávania vďaka tomu, že varná doska nepretržite poskytuje údaje o varení (funguje so všetkými aktuálnymi indukčnými varnými doskami s ovládaním touchSlider; v prípade ostatných varných dosiek s Home Connect je možné odsávač pár ovládať priamo z varnej dosky, pokiaľ je k dispozícii pripojený účet Home Connect).
- možnosť ovládania hlasom prostredníctvom bežných jazykových asistentov
- LED osvetlenie s nastaviteľnou teplotou svetla: umožňuje prispôsobiť teplotu svetla vašim osobným potrebám prostredníctvom aplikácie Home Connect
- funkcia dobehu: k dispozícii prostredníctvom aplikácie Home Connect
- funkcia intervalovej ventilácie: dostupné prostredníctvom aplikácie Home Connect
- funkciu Home Connect je možné rozšíriť o mnoho aplikácií, ktoré ponúkajú aj externí partneri

Komfort pri čistení
- hladkej povrchy bez záhybov, ktoré sa ľahko čistia
- kovový tukový filter, možno umývať v umývačke riadu
- Povrchová úprava pre ľahšiu údržbu a menej odtlačkov prstov

Odvetranie:
- podľa noriem EN 61591 a EN/IEC 60704-2-13 môže odsávač pár počas odťahu vzduchu dosiahnuť tieto hodnoty: stupeň 1: výkon odsávania 242; úroveň hlučnosti 43 (A) re1pW stupeň 2: výkon odsávania 335; úroveň hlučnosti 52 (A) re1pW stupeň 3: výkon odsávania 396; úroveň hlučnosti 56 (A) re1pW intenzívny : výkon odsávania 755; úroveň hlučnosti 70 (A) re1pW
- trieda spotreby energie: A++* (na stupnici triedy energetickej účninnosti od A+++ do D)
- priemerná spotreba energie: 27.1 kWh/rok*
- trieda účinnosti odsávania: A*
- trieda účinnosti osvetlenia: A*
- trieda účinnosti tukového filtra: B*

Recirkulácia:
- Pre recirkuláciu je potrebná CleanAir recirkulačná sada (ako zvláštne príslušenstvo)
- Pachový filter LongLife Clean Air absorbuje intenzívne pachy, ako je aróma z rýb a peľ. Životnosť filtra je možné predĺžiť až štyrikrát vďaka možnosti regenerácie v rúre.
- Podľa noriem EN 61591 a EN/IEC 60704-2-13 môže váš spotrebič v režime recirkulácie s recirkulačnou radou LongLife Clean Air (k dispozícii ako voliteľné príslušenstvo) dosiahnuť nasledujúce hodnoty:
- stupeň 1: výkon odvetrávania 240; hlučnosť 50(A) re1pW
- stupeň 2: výkon odvetrávania 336; hlučnosť 59(A) re1pW
- stupeň 3: výkon odvetrávania 410; hlučnosť 64(A) re1pW
- Intenzívny stupeň 1: výkon odsávania 733; hlučnosť 75 (A) re1pW

Technické informácie
- Údaje o spotrebe:
- príkon: 140 W
- napätie: 220 - 240 V
- Udržateľnosť:
- vyrobené v Nemecku: vyrábané na mieste s neutrálnou produkciou CO2
- obaly šetrné k životnému prostrediu
- Najúčinnejšia technológia ventilátorov dostupná na trhu.
- Long-life Clean Air pachový filter s až 4-krát dlhšou životnosťou

Informácie pre plánovanie a inštaláciu
- Znížená náročnosť montáže vďaka jednoduchému spôsobu inštalácie
- rozmery pri odťahu (VxŠxH): 635-895 x 898 x 500 mm
- rozmery pri recirkulácii (VxŠxH): 803-1080 x 898 x 500 mm
- priemer potrubia Ø 150 mm
- dĺžka pripojovacieho káblu so zástrčkou 1.3 m

SIEMENS

iQ500, Nástenný odsávač pár, 90 cm, čierna, matná
LC97BDN65

Rozmerové výkresy

Rozmery v mm

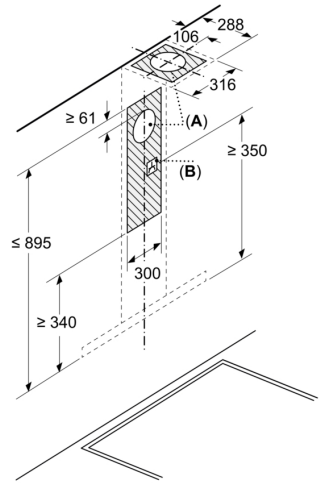

A: Odvod vzduchu

B: Elektrické pripojenie

Rozmery v mm
Montáž na stenu s komínom

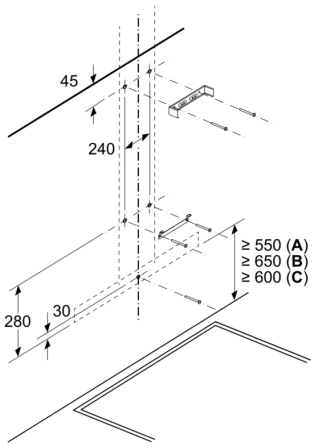

A: Elektrický

B: Plynové spotrebiče – od horného okraja mriežky pod hrnce
C: Electrické spotrebiče – pre Austráliu a Nový Zéland

Rozmery v mm
Spotrebič v režime odpadového vzduchu

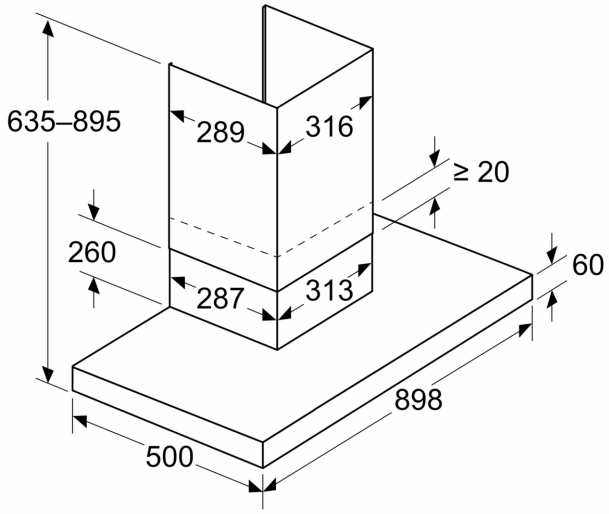

Rozmery v mm
Systém recirkulácie

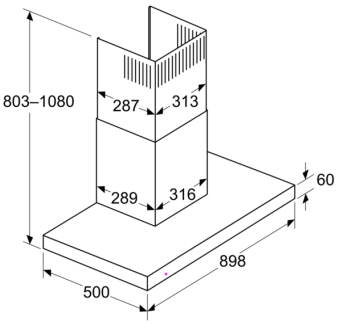

Recirkulačný režim s recirkulačnou súpravou (recirkulačná súprava je dostupná len ako samostatné príslušenstvo)

SIEMENS

Rozmerové výkresy

Rozmery v mm

Hĺbka nástenného panela

