SIEMENS

iQ300, Nástenný odsávač pár, 60 cm, čierna, matná
LC65BCC60







- ✓ Matný finiš: Moderný náter s menej viditeľnými odtlačkami prstov.
- ✓ Príjemne tichý motor: Tichý, výkonný motor pre efektívnu ventiláciu.
- ✓ Dvojitý filtračný systém: Dva filtre odstraňujú tuky, pary a silné pachy.
- ✓ Ovládanie tlačidlom: Jednoduché a intuitívne ovládanie nastavení vášho odsávača.
- ✓ Rozšírená dostupnosť náhradných dielov: predĺžená životnosť spotrebiča.

Zvláštne príslušenstvo

LZ11FBB16	LongLife cleanAir filtr (náhradný)
LZ11FBI16	LongLife cleanAir recirkulačná sada
LZ11FBK62	Predlženie komína, 1000 mm

Výbava

Technické údaje

typ konštrukcie: .....Nástenné
Dĺžka prívodného kábla: ..... 130 cm
Požadovaná veľkosť otvoru na inštaláciu (v x š x h): .. GENERAL.N_A mm
Výška: .....60 mm
Minimálna vzdialenosť nad elektrickou varnou doskou: ..... 550 mm
Minimálna vzdialenosť nad plynovou varnou doskou: .....650 mm
Hmotnosť netto: ..... 14.6 kg
Ovládanie: .....mechanické
regulácia výkonových stupňov: 3-stupňová
Max. výkon odvetrania: .....594 m³/h
Max. výkon recirkulácie vzduchu: ..... 569 m³/h
Maximum Air flow: ..... 594 m³/h
Počet svetelných zdrojov: 2
Hlučnosť: ..... 67 dB(A) re 1pW
Priemer odvetrávacieho hrdla: .....150 mm
Materiál tukového filtra: ..... Umývateľná nehrdzavejúca oceľ
EAN: 4242003976241
Príkon: .....200 W
Istenie: .....GENERAL.N_A A
Nominálne napätie: ..... 220-240 V
Frekvencia: ..... 50; 60 Hz
Typ zástrčky: ..... Gardy zástrčka s uzemnením
Spôsob montáže: ..... Nástenné



SIEMENS

iQ300, Nástenný odsávač pár, 60 cm, čierna, matná
LC65BCC60

Výbava

Design
- Box Design
- upevnenie na stenu
- možnosť odťahu a recirkulácie

Základné vlastnosti
- energeticky úsporný kondenzátorový motor
- 2 x LED 1.5W
- teplota farieb svetla: 3500 K
- intenzita svetla: 293 lux
- počet tukových filtrov: 2

Komfortné vlastnosti
- tlačítkový přepínač pre nastavenie výkonu a osvetlenia
- tri stupne výkonu

Komfort pri čistení
- hladkej povrchy bez záhybov, ktoré sa ľahko čistia
- kovový tukový filter, možno umývať v umývačke riadu
- Povrchová úprava pre ľahšiu údržbu a menej odtlačkov prstov

Odvetranie:
- Podľa normy EN 61591 a EN/IEC 60704-2-13 môže vaše zariadenie dosiahnuť nasledujúce hodnoty v režime odvádzania vzduchu:
- Rýchlosť 1: výkon odsávania 361; Hlučnosť 57(A) re1pW
- Rýchlosť 2: výkon odsávania 469; Hlučnosť 63(A) re1pW
- Rýchlosť 3: výkon odsávania 594; Hlučnosť 67 (A) re1pW
- trieda spotreby energie: B* (na stupnici triedy energetickej účninnosti od A+++ do D)
- priemerná spotreba energie: 72 kWh/rok*
- trieda účinnosti odsávania: B*
- trieda účinnosti osvetlenia: A*
- trieda účinnosti tukového filtra: B*

Recirkulácia:
- Pachový filter LongLife Clean Air absorbuje intenzívne pachy, ako je aróma z rýb a peľ. Životnosť filtra je možné predĺžiť až štyrikrát vďaka možnosti regenerácie v rúre.
- Podľa noriem EN 61591 a EN/IEC 60704-2-13 môže váš spotrebič v režime recirkulácie s recirkulačnou súpravou Long-life Clean Air (dostupná ako voliteľné príslušenstvo) dosiahnuť nasledujúce hodnoty:
- Stupeň 1: výkon odsávania 360; hlučnosť 60(A) re1pW
- Stupeň 2: výkon odsávania 477; hlučnosť 67(A) re1pW
- Stupeň 3: výkon odsávania 569; hlučnosť 71 (A) re1pW

Technické informácie
- Údaje o spotrebe:
- príkon: 200 W
- napätie: 220 - 240 V
- Udržateľnosť:
- vyrobené v Nemecku: vyrábané na mieste s neutrálnou produkciou CO2
- obaly šetrné k životnému prostrediu
- Long-life Clean Air pachový filter s až 4-krát dlhšou životnosťou

Informácie pre plánovanie a inštaláciu
- Znížená náročnosť montáže vďaka jednoduchému spôsobu inštalácie
- rozmery pri odťahu (VxŠxH): 635-895 x 598 x 500 mm
- rozmery pri recirkulácii (VxŠxH): 803-1080 x 598 x 500 mm
- priemer potrubia Ø 150 mm
- dĺžka pripojovacieho káblu so zástrčkou 1.3 m

SIEMENS

iQ300, Nástenný odsávač pár, 60 cm, čierna, matná
LC65BCC60

Rozmerové výkresy

Rozmery v mm
Spotrebič v režime odpadového vzduchu

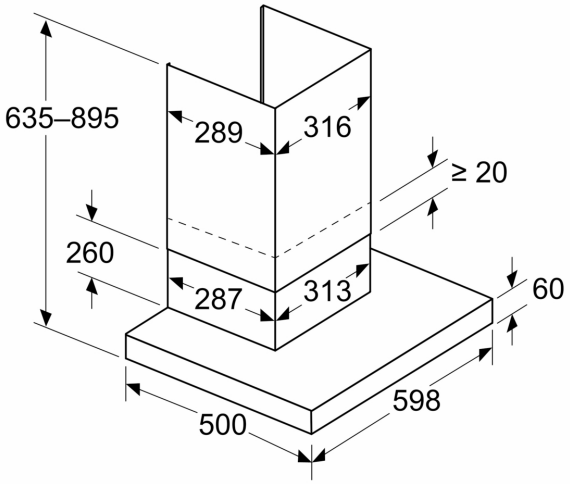

Rozmery v mm
Systém recirkulácie

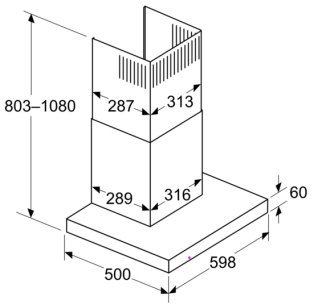

Recirkulačný režim s recirkulačnou súpravou (recirkulačná súprava je dostupná len ako samostatné príslušenstvo)

Rozmery v mm

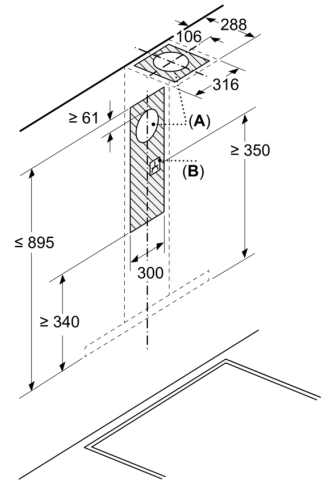

A: Odvod vzduchu

B: Elektrické pripojenie

Rozmery v mm
Montáž na stenu s komínom

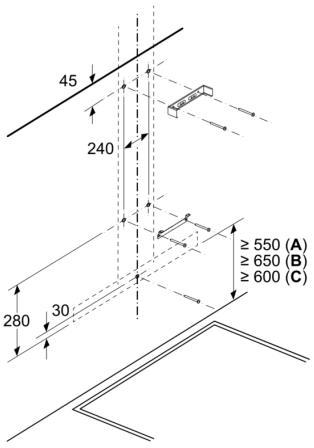

A: Elektrický

B: Plynové spotrebiče – od horného okraja mriežky pod hrnce
C: Electrické spotrebiče – pre Austráliu a Nový Zéland

SIEMENS

Rozmerové výkresy

Rozmery v mm

Hĺbka nástenného panela

