SIEMENS

iQ700, Zabudovateľný odsávač pár, 86 cm, čierna
LB88NPC60



Výkonný odsávač pár je úhľadne a čisto ukrytý v hornej skrinke alebo v tehlovom komíne.

- ✓ Intenzívny stupeň: dočasne zvyšuje úroveň odsávania, keď je v kuchynkou priestore príliš veľa pary, a to aj s automatickým vrátením do pôvodného nastavenia.
- ✓ iQdrive motor: tichý a vysokovýkonný motor zaručuje efektívnu elimináciu pachov a pary.
- ✓ Seamless integration: vďaka zapustenej konštrukcii je odsávač pár takmer neviditeľný v hornej skrinke.
- ✓ Nasýtenie tukového filtra: automatické upozornenie na čistenie kovových tukových filtrov a zabezpečenie ich výkonu.
- ✓ Ovládanie pomocou tlačidiel: bezproblémové nastavenie pomocou tlačidiel s nízkym zdvihom.

Zvláštne príslušenstvo

LZ10ITP00	Long Life pachový filter (náhradný)
LZ11ITD11	Long Life cirkulačná sada (vonkajšie)
LZ11IXB16	CleanAir Plus pachový filter (náhradný)
LZ11IXC16	CleanAir Plus cirkulačná sada (vonkaj.)
LZ55651	Štandardný pachový filter (náhradný)
LZ55750	Štandardná cirkulačná sada

Výbava

Technické údaje

typ konštrukcie: .....Vstavané/Podstavné
Dĺžka prívodného kábla: ..... 150 cm
Požadovaná veľkosť otvoru na inštaláciu (v x š x h): ...345 x 836.0 x 264 mm
Výška komína: ..... GENERAL.N_A mm
Výška: .....345 mm
Minimálna vzdialenosť nad elektrickou varnou doskou: ..... 500 mm
Minimálna vzdialenosť nad plynovou varnou doskou: .....650 mm
Hmotnosť netto: ..... 9.1 kg
Ovládanie: .....Elektronický
regulácia výkonových stupňov: ..... 3 stupne + intenzívny
Max. výkon odvetrania: .....595 m³/h
Výkon ventilátora pri intenzívnom stupni - prevádzka recirkulácie: 780 m³/h
Max. výkon recirkulácie vzduchu: .....570 m³/h
Výkon ventilátora pri intenzívnom stupni - prevádzka odvetrávania: 820 m³/h
Maximum Air flow: ..... 595 m³/h
Počet svetelných zdrojov: 2
Hlučnosť: ..... 61 dB(A) re 1pW
Priemer odvetrávacieho hrdla: .....150 mm
Materiál tukového filtra: .....Umývateľný hliník
EAN: 4242003959930
Príkon: .....172 W
Istenie: ..... 3 A
Nominálne napätie: ..... 220-240 V
Frekvencia: ..... 60; 50 Hz
Typ zástrčky: ..... Gardy zástrčka s uzemnením
Spôsob montáže: ..... zabudovateľný

4 242003 959930

SIEMENS

iQ700, Zabudovateľný odsávač pár, 86 cm, čierna
LB88NPC60

Výbava

- farba: čierny

Design
- určené pre vstavanie do skrinky
- elegantná zapustená inštalácia pre bezproblémové vstavanie do nástenných skriniek
- možnosť odťahu a recirkulácie
- pre prevádzku s cirkuláciou je k dispozícii rôzne cirkulačné sady ako voliteľné príslušenstvo

Základné vlastnosti
- 2 x LED bodovka 1W s možnosť výberu teploty farieb z 2 pevných hodnôt
- softLight : plynulé zapínanie a vypínanie osvetlenia
- funkcie stmievania : možno nastaviť jas osvetľovacích prvkov
- teplota farieb svetla: 4000 K
- intenzita svetla: 250 lux
- účinný iQdrive motor
- počet tukových filtrov: 2

Komfortné vlastnosti
- tlačidlá s krátkym zdvihom s LED displej
- ukazovateľ nasýtenia tukového filtra
- dobeh ventilátora: 10 min
- intervalové odvetrávanie
- 3 výkonové stupne a 1 intenzívny stupeň
- intenzívny stupeň s automatickým spätným nastavením: 6 min

Komfort pri čistení
- kovový tukový filter, možno umývať v umývačke riadu
- hladkej povrchy bez záhybov, ktoré sa ľahko čistia

Výkon odťahu
- podľa noriem EN 61591 a EN/IEC 60704-2-13 môže odsávač pár počas odťahu vzduchu dosiahnuť tieto hodnoty: stupeň 1: výkon odsávania 270; úroveň hlučnosti 42 (A) re1pW stupeň 2: výkon odsávania 395; úroveň hlučnosti 51 (A) re1pW stupeň 3: výkon odsávania 595; úroveň hlučnosti 61 (A) re1pW intenzívny : výkon odsávania 820; úroveň hlučnosti 68 (A) re1pW
- trieda spotreby energie: A++* (na stupnici triedy energetickej účninnosti od A+++ do D)
- priemerná spotreba energie: 31.2 kWh/rok*
- trieda účinnosti odsávania: A*
- trieda účinnosti osvetlenia: A*
- trieda účinnosti tukového filtra: D*

Výkon recirkulácie
- podľa noriem EN 61591 a EN/IEC 60704-2-13 môže váš spotrebič dosiahnuť nasledujúce hodnoty pri prevádzke s recirkuláciou so štandardnou recirkulačnou súpravou (k dispozícii ako voliteľné príslušenstvo): stupeň 1: výkon odsávánia 190; úroveň hlučnosti 56 (A) re1pW stupeň 2: výkon odsávánia 230; úroveň hlučnosti 63 (A) re1pW) stupeň 3: výkon odsávánia 360 ; úroveň hlučnosti 70 (A) re1pW) Intensive Speed 1: extraction rate460; úroveň hlučnosti 75 (A) re1pW)
- podľa noriem EN 61591 a EN/IEC 60704-2-13 môže váš spotrebič dosiahnuť nasledujúce hodnoty v režime recirkulácie s recirkulačnou súpravou CleanAir plus pre inštaláciu bez komína (k dispozícii ako voliteľné príslušenstvo): stupeň 1: výkon 250, hlučnosť 49 (A) re1pW; stupeň 2: výkon 360, hlučnosť 63 (A) re1pW); stupeň 3: výkon 570, hlučnosť 67 A) re1pW); stupeň 1: výkon 780; hlučnosť 74 (A) re1pW)

Technické informácie
- príkon: 172 W
- napätie: 220 - 240 V
- Udržateľnosť:
- obaly šetrné k životnému prostrediu
- možnosť použitia pachového filtra ako regeneračného filtra Long Life s 10-ročnou životnosťou

Informácie pre plánovanie a inštaláciu
- rozmery spotrebiča (V x Š x H): 345 x 860 x 282 mm
- rozmery pri recirkulácii (VxŠxH): 345-345 x 860 x 282 mm
- rozmery pre zabudovanie (V x Š x H): 345 x 836 x 264 mm
- prosím, postupujte podľa rozmerov uvedených v inštalačnom výkrese
- dĺžka pripojovacieho káblu so zástrčkou 1.5 m
- priemer potrubia Ø 150 mm

SIEMENS

iQ700, Zabudovateľný odsávač pár, 86 cm, čierna
LB88NPC60

Rozmerové výkresy

Rozmery v mm

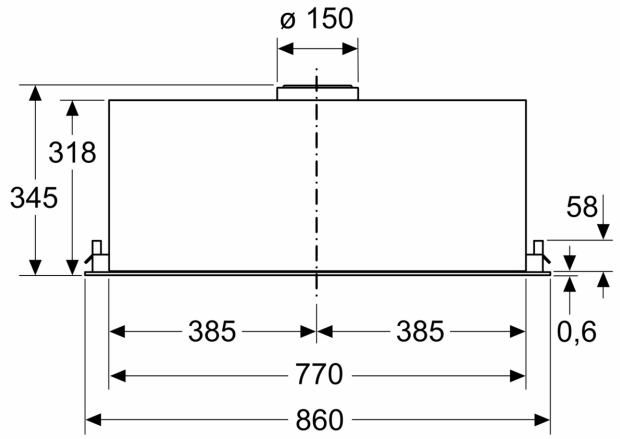

Rozmery v mm

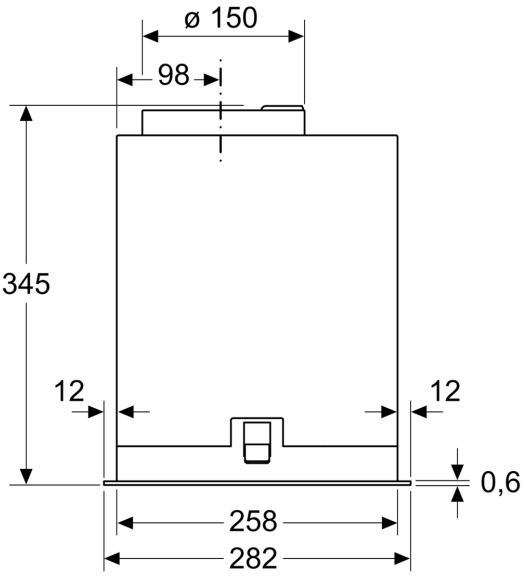

Rozmery v mm

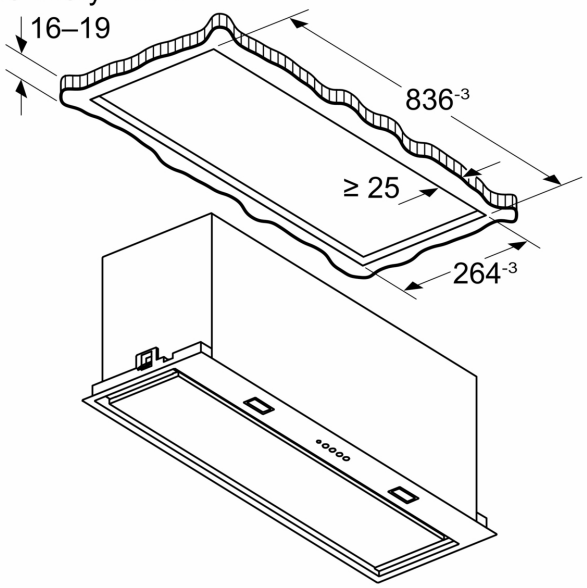

Rozmery v mm

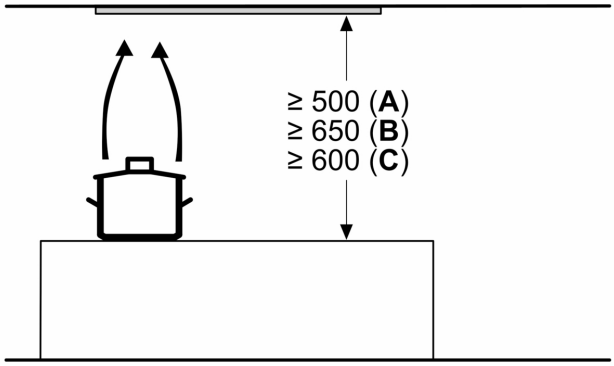

A: Elektrický

B: Plynové spotrebiče – od horného okraja mriežky pod hrnce
C: Electrické spotrebiče – pre Austráliu a Nový Zéland