SIEMENS

iQ500, Zabudovateľná chladnička s mrazničkou dole, 193.5 x 55.8 cm, ploché panty KI96NADC0









Mimoriadne veľká zabudovateľná chladnička s mrazničkou ponúka o 11 % väčší objem, hyperFresh <0 °C>, No Frost a rýchle chladenie a mrazenie pre optimálne skladovanie.

- ✓ Veľký objem – nie vždy je menej viac. A pri skladovaní týždenného nákupu to platí dvojnásobne.
- ✓ hyperFresh <0 °C>: viac priestoru pre ovocie a zeleninu. Chladné prostredie pre ryby a mäso.
- ✓ LED osvetlenie: potraviny pod drobnohľadom vďaka rovnomernému osvetleniu interiéru chladničky.
- ✓ Osvetlenie mrazničky: intenzívne osvetlenie vo vnútri mrazničky.
- ✓ Alarm otvorených dvierok: pripomenie vám, aby ste zavreli dvierka chladničky a nepúšťali do nej teplo.

Výbava

Technické údaje

Trieda energetickej účinnosti[1]: C
Priemerná ročná spotreba energie v kilowatthodinách za rok (kWh/a)[2]: ..... 147 kWh/ročne
Súčet objemu mraziacich oddielov: .....75 l
Súčet objemu chladiacich oddielov: .....215 l
Emisia hluku šíreného vzduchom: ..... 34 dB(A) re 1pW
Trieda emisií hluku šíreného vzduchom: ..... B
Konštrukcia: .....zabudovateľné
Možnosti panelu dverí: .....Nie je možné
výška: .....1935 mm
Šírka: .....558 mm
Hĺbka: .....548 mm
Požadovaná veľkosť otvoru na inštaláciu (v x š x h): 1940x560x550 mm
Hmotnosť netto: ..... 68.5 kg
EAN: 4242003981177
Istenie: ..... 10 A
Záves dverí: ..... pravé, reverzibilné
Nominálne napätie: ..... 220-240 V
Frekvencia: ..... 50 Hz
Dĺžka prívodného kábla: ..... 230 cm
počet kompresorov: 1
počet nezávislých chladiacich okruhov: 2
vnútorný ventilátor – mraziaca časť: ..... Nie
voliteľný záves dverí: ..... Áno
Počet výškovo nastaviteľných odkladacích plôch v chladiacej časti (ks): 3
priehradky na fľaše: .....Áno
Automatické odmrazovanie: ..... Mrazničky
Spôsob montáže: .....plne zabudovateľný

4 242003 981177

[1] stupnica tried energetickej účinnosti od A po G
[2] Na základe výsledkov štandardného 24-hodinového testu. Aktuálna spotreba závisí od spôsobu používania/umiestnenia spotrebiča.

SIEMENS

iQ500, Zabudovateľná chladnička s mrazničkou dole, 193.5 x 55.8 cm, ploché panty KI96NADC0

Výbava

Hlavné body
- Rozmery spotrebiča: 1935x558x548 mm
- Trieda energetickej účinnosti[1]: C
- noFrost – už nikdy žiadne odmrazovanie
- Súčet objemu chladiacich oddielov: 215 l
- Súčet objemu mraziacich oddielov: 75 l
- Emisia hluku šíreného vzduchom: 34 dB(A) re 1pW
- Freshness systém: hyperFresh
- Zoznam upozornení: Otvorené dvere chladiaceho oddelenia, Stúpanie teploty

Všeobecné
- Farba: nedostupné
- Záves dverí: pravé, reverzibilné
- Typ pántov: ploché panty
- Automatické odmrazovanie: noFrost (mraznička)
- Dávkovač: nedostupné
- Typ ovládacích a signalizačných prvkov: tlačidlo
- Celkový objem produktu: 290 l
- Trieda energetickej účinnosti[2]: C
- Priemerná ročná spotreba energie v kilowatthodinách za rok (kWh/a)[3]: 147 kWh/ročne
- Súčet objemu chladiacich oddielov: 215 l
- Súčet objemu mraziacich oddielov: 75 l
- Emisia hluku šíreného vzduchom: 34 dB(A) re 1pW
- Trieda emisií hluku šíreného vzduchom: B
- Klimatická trieda: mierna, Predĺžená teplota, subtropická
- Nominálne napätie: 220-240 V

Rozmery a váha
- Rozmery spotrebiča: 1935x558x548 mm
- Rozmery zabaleného spotrebiča: 2020x620x640 mm
- Min. výška niky: 1940 mm
- Max. výška niky: 1940 mm
- Minimálna šírka niky: 560 mm
- Maximálna šírka niky: 560 mm
- Hĺbka niky: 550 mm
- Hmotnosť netto: 68,5 kg
- hmotnosť brutto: 73,0 kg
- Dĺžka prívodného kábla: 230 cm

Špecifické funkcie
- Freshness systém: hyperFresh
- Veľmi tichý spotrebič
- Typ držiaka na fľaše: 1 držiak na fľaše
- Zoznam upozornení: Otvorené dvere chladiaceho oddelenia, Stúpanie teploty
- Typ displeja: LED
- Super chladenie
- Super mrazenie

Chladenie
- Počet odkladacích plôch v chladiacej časti (ks): 4
- Počet výškovo nastaviteľných odkladacích plôch v chladiacej časti (ks): 3
- Počet priehradiek vo dverách - chladnička: 4
- Príkon osvetlenia - chladnička: LED

Mrazenie
- Hviezdičkové označenie mraziacej časti: 4
- Lehota skladovania pri poruche (hod.): 11 h
- Počet zásuviek v mrazničke (ks): 3
- Počet priehradiek v mrazničke s klapkou (ks): 0
- Počet vaničiek na kocky ľadu: 1
- LED svetlo a LED Osvetlenie mrazničky

Konektivita

[1] stupnica tried energetickej účinnosti od A po G

[2] stupnica tried energetickej účinnosti od A po G

[3] Na základe výsledkov štandardného 24-hodinového testu. Aktuálna spotreba závisí od spôsobu používania/umiestnenia spotrebiča.

SIEMENS

iQ500, Zabudovateľná chladnička s mrazničkou dole, 193.5 x 55.8 cm, ploché panty
KI96NADC0

Rozmerové výkresy

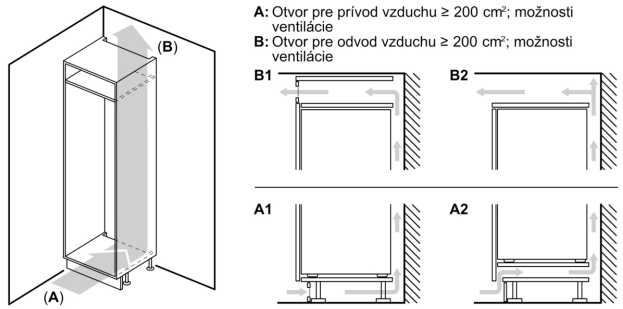

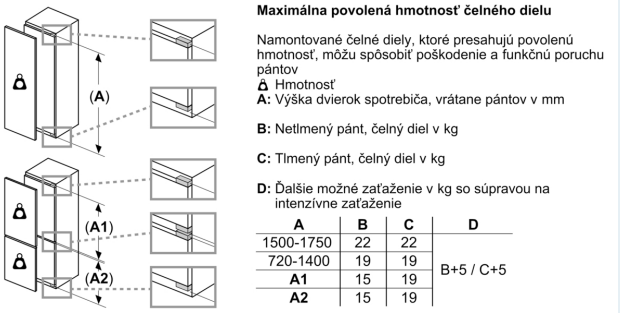

A	B	C	D
1500-1750	22	22	B+5 / C+5
720-1400	19	19	
A1	15	19	
A2	15	19	

Rozmery v mm

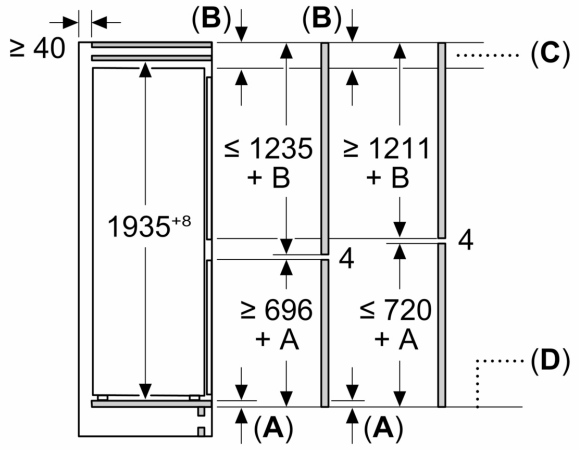

C: Presah predného panela

D: Dolný okraj predného panela

Rozmery v mm

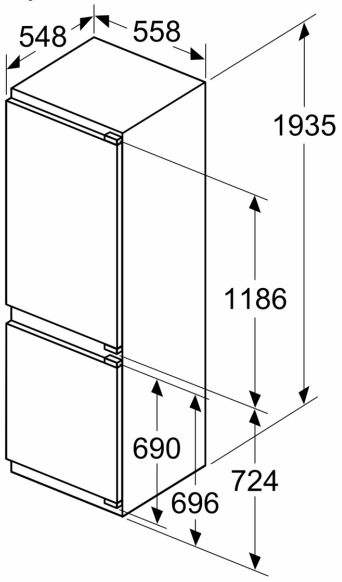

SIEMENS

Rozmerové výkresy

Rozmery v mm

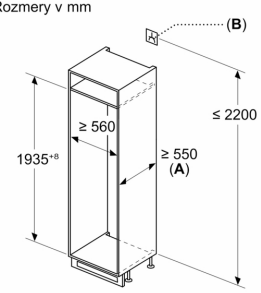

A: ≥ 560 mm (odporúčané)

B: Zásuvka

rozmery v_mm

Odporúčané rozmery medzier pre plochý záves

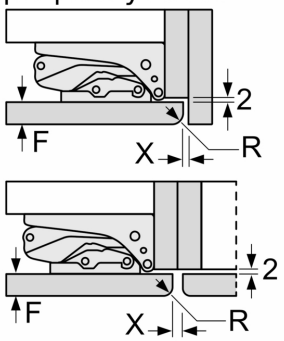

F	R	X
16-19	0-3	2,5
20	0-1	3
	2-3	2,5
21	0-1	3
	2-3	2,5
22	0	4
	1	3,5
	2-3	3

Rozmery medzier odporúčané v tabuľke je potrebné dodržiavať, aby bolo zaručené bezproblémové otváranie dverí zariadenia a nedochádzalo k poškodeniu kuchynského nábytku.