SIEMENS

iQ300, Zabudovateľná chladnička s mrazničkou dole, 177.2 x 54.1 cm, pojazdy
KI86VVSE0







Vstavaná kombinovaná chladnička s mrazničkou a s technológiou hyperFresh, ktorá udrží ovocie a zeleninu dlhšie čerstvú a LED svetlom, pre brilantné osvetlenie vnútra chladničky.

- ✓ LED osvetlenie: potraviny pod drobnohľadom vďaka rovnomernému osvetleniu interiéru chladničky.
- ✓ Technológia lowFrost znižuje tvorbu námrazy a uľahčuje odmrazovanie.
- ✓ autoAirflow – rovnomerné chladenie udrží potraviny dlhšie čerstvé.
- ✓ bigBox: extra veľký úložný priestor pre veľké mrazené potraviny.
- ✓ Extra odolné bezpečnostné sklo s jednoduchou údržbou: poličky z bezpečnostného skla.

Výbava

Technické údaje

Trieda energetickej účinnosti[1]: ..... E
Priemerná ročná spotreba energie v kilowatthodinách za rok (kWh/a)[2]: ..... 229 kWh/ročne
Súčet objemu mraziacich oddielov: ..... 84 l
Súčet objemu chladiacich oddielov: ..... 183 l
Emisia hluku šíreného vzduchom: ..... 35 dB(A) re 1pW
Trieda emisií hluku šíreného vzduchom: ..... B
Konštrukcia: ..... zabudovateľné
Možnosti panelu dverí: ..... Nie je možné
výška: ..... 1772 mm
Šírka: ..... 541 mm
Hĺbka: ..... 548 mm
Požadovaná veľkosť otvoru na inštaláciu (v x š x h): 1775x560x550 mm
Hmotnosť netto: ..... 51.5 kg
EAN: 4242003886311
Istenie: ..... 10 A
Záves dverí: ..... pravé, reverzibilné
Nominálne napätie: ..... 220-240 V
Frekvencia: ..... 50 Hz
Dĺžka prívodného kábla: ..... 230 cm
počet kompresorov: 1
počet nezávislých chladiacich okruhov: 1
vnútorný ventilátor – mraziaca časť: ..... Nie
voliteľný záves dverí: ..... Áno
Počet výškovo nastaviteľných odkladacích plôch v chladiacej časti (ks): 3
priehradky na fľaše: ..... Áno
Spôsob montáže: ..... plne zabudovateľný

4 242003 886311

[1] stupnica tried energetickej účinnosti od A po G
[2] Na základe výsledkov štandardného 24-hodinového testu. Aktuálna spotreba závisí od spôsobu používania/umiestnenia spotrebiča.

SIEMENS

iQ300, Zabudovateľná chladnička s mrazničkou dole, 177.2 x 54.1 cm, pojazdy KI86VVSE0

Výbava

Hlavné body
- Rozmery spotrebiča: 1772x541x548 mm
- Trieda energetickej účinnosti[1]: E
- Súčet objemu chladiacich oddielov: 183 l
- Súčet objemu mraziacich oddielov: 84 l
- Emisia hluku šíreného vzduchom: 35 dB(A) re 1pW
- Freshness systém: hyperFresh
- Zoznam upozornení: Otvorené dvere chladiaceho oddelenia

Všeobecné
- Farba: nedostupné
- Záves dverí: pravé, reverzibilné
- Typ pántov: pojazdy
- Dávkovač: nedostupné
- Typ ovládacích a signalizačných prvkov: tlačidlo
- Celkový objem produktu: 267 l
- Trieda energetickej účinnosti[2]: E
- Priemerná ročná spotreba energie v kilowatthodinách za rok (kWh/a)[3]: 229 kWh/ročne
- Súčet objemu chladiacich oddielov: 183 l
- Súčet objemu mraziacich oddielov: 84 l
- Emisia hluku šíreného vzduchom: 35 dB(A) re 1pW
- Trieda emisií hluku šíreného vzduchom: B
- Klimatická trieda: mierna, Predĺžená teplota, subtropická
- Nominálne napätie: 220-240 V

Rozmery a váha
- Rozmery spotrebiča: 1772x541x548 mm
- Rozmery zabaleného spotrebiča: 1840x610x640 mm
- Min. výška niky: 1775 mm
- Max. výška niky: 1775 mm
- Minimálna šírka niky: 560 mm
- Maximálna šírka niky: 560 mm
- Hĺbka niky: 550 mm
- Hmotnosť netto: 51,5 kg
- hmotnosť brutto: 55,9 kg
- Dĺžka prívodného kábla: 230 cm

Špecifické funkcie
- Freshness systém: hyperFresh
- Veľmi tichý spotrebič
- Typ držiaka na fľaše: 1 držiak na fľaše
- Zoznam upozornení: Otvorené dvere chladiaceho oddelenia
- Typ displeja: LED
- bigBox
- Super mrazenie

Chladenie
- Počet odkladacích plôch v chladiacej časti (ks): 4
- Počet výškovo nastaviteľných odkladacích plôch v chladiacej časti (ks): 3
- Počet priehradiek vo dverách - chladnička: 3
- Príkon osvetlenia - chladnička: LED

Mrazenie
- Hviezdičkové označenie mraziacej časti: 4
- Lehota skladovania pri poruche (hod.): 9 h
- Počet zásuviek v mrazničke (ks): 3
- Počet priehradiek v mrazničke s klapkou (ks): 0
- Počet vaničiek na kocky ľadu: 1

Konektivita

[1] stupnica tried energetickej účinnosti od A po G

[2] stupnica tried energetickej účinnosti od A po G

[3] Na základe výsledkov štandardného 24-hodinového testu. Aktuálna spotreba závisí od spôsobu používania/umiestnenia spotrebiča.

SIEMENS

iQ300, Zabudovateľná chladnička s mrazničkou dole, 177.2 x 54.1 cm, pojazdy
KI86VVSE0

Rozmerové výkresy

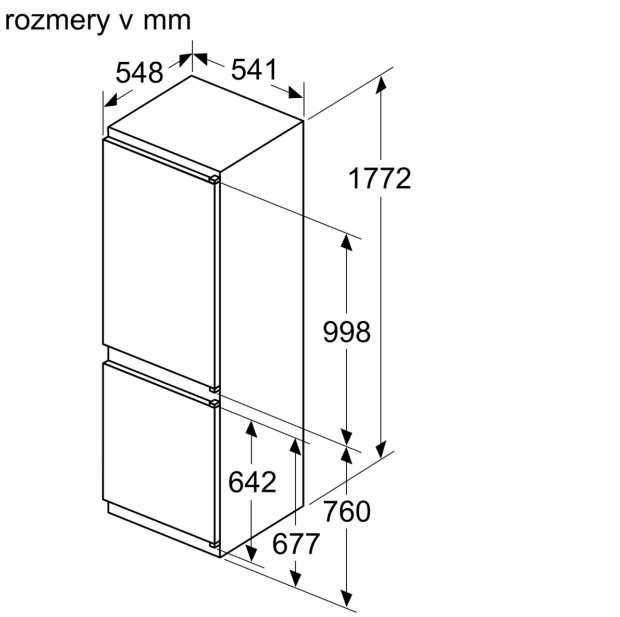

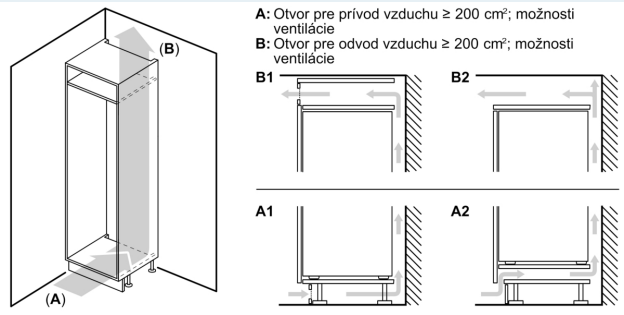

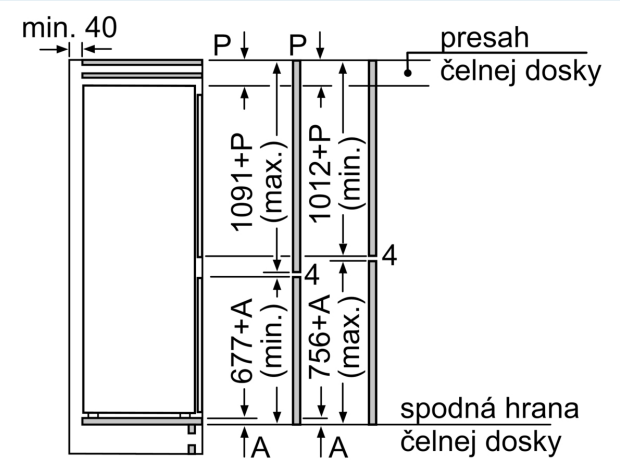

Uvedené rozmery dvierok nábytku platia pre poldrážku dvierok 4 mm.

rozmery v mm

