SIEMENS

iQ300, Voľne stojaca chladnička s mrazničkou dole, 203 x 60 cm, Čierna matná oceľ s úpravou proti odtlačkom prstov KG39N2XAG







Kombinovaná chladnička s mrazničkou a funkciou hyperFresh <0°C>, ktorá uchová ovocie a zeleninu dlhšie čerstvé, navyše s technológiou noFrost - užite si vynikajúce výsledky chladenia s najlepšou energetickou účinnosťou a triedou hluku A.

- ✓ Trieda energetickej účinnosti A: šetrite energiu s najúčinnejšou triedou A.
- ✓ Trieda hlučnosti A: najtichšie spotrebiče na trhu. Tiché ako šepot.
- ✓ noDistance - umiestnite chladničku priamo u bočnej steny alebo nábytku – bez medzery.
- ✓ Inteligentný invertorový kompresor zaručuje lepšiu reguláciu teploty a efektívny výkon.
- ✓ hyperFresh <0 °C>: viac priestoru pre ovocie a zeleninu. Chladné prostredie pre ryby a mäso.

Výbava

Technické údaje

Trieda energetickej účinnosti[1]: ..... A
Priemerná ročná spotreba energie v kilowatthodinách za rok (kWh/a)[2]: ..... 112 kWh/ročne
Súčet objemu mraziacich oddielov: .....103 l
Súčet objemu chladiacich oddielov: .....260 l
Emisia hluku šíreného vzduchom: ..... 29 dB(A) re 1pW
Trieda emisií hluku šíreného vzduchom: .....A
Konštrukcia: ..... voľne stojace
Možnosti panelu dverí: .....Nie je možné
výška: ..... 2030 mm
Šírka: ..... 600 mm
Hĺbka: .....665 mm
Hmotnosť netto: ..... 95.3 kg
EAN: 4242003973790
Istenie: ..... 10 A
Záves dverí: ..... pravé, reverzibilné
Nominálne napätie: ..... 220-240 V
Frekvencia: ..... 50 Hz
Dĺžka prívodného kábla: ..... 210 cm
počet kompresorov: 1
počet nezávislých chladiacich okruhov: 2
vnútorný ventilátor – mraziaca časť: ..... Nie
voliteľný záves dverí: ..... Áno
Počet výškovo nastaviteľných odkladacích plôch v chladiacej časti (ks): 3
priehradky na fľaše: .....Áno
Automatické odmrazovanie: ..... Chladnička a mraznička
Spôsob montáže: .....voľne stojaci



[1] stupnica tried energetickej účinnosti od A po G
[2] Na základe výsledkov štandardného 24-hodinového testu. Aktuálna spotreba závisí od spôsobu používania/umiestnenia spotrebiča.

SIEMENS

iQ300, Voľne stojaca chladnička s mrazničkou dole, 203 x 60 cm, Čierna matná oceľ s úpravou proti odtlačkom prstov KG39N2XAG

Výbava

Hlavné body
- Rozmery spotrebiča: 2030x600x665 mm
- Trieda energetickej účinnosti[1]: A
- noFrost – už nikdy žiadne odmrazovanie
- Súčet objemu chladiacich oddielov: 260 l
- Súčet objemu mraziacich oddielov: 103 l
- Emisia hluku šíreného vzduchom: 29 dB(A) re 1pW
- Freshness systém: hyperFresh
- Zoznam upozornení: Otvorené dvere chladiaceho oddelenia, Stúpanie teploty

Všeobecné
- Farba: dark inox
- Záves dverí: pravé, reverzibilné
- Rukoväť dverí - typ: integrované vertikálne držadlo
- Automatické odmrazovanie: Total noFrost
- Dávkovač: nedostupné
- Typ ovládacích a signalizačných prvkov: tlačidlo
- Celkový objem produktu: 363 l
- Trieda energetickej účinnosti[2]: A
- Priemerná ročná spotreba energie v kilowatthodinách za rok (kWh/a)[3]: 112 kWh/ročne
- Súčet objemu chladiacich oddielov: 260 l
- Súčet objemu mraziacich oddielov: 103 l
- Emisia hluku šíreného vzduchom: 29 dB(A) re 1pW
- Trieda emisií hluku šíreného vzduchom: A
- Klimatická trieda: mierna, Predĺžená teplota, subtropická, tropická

Rozmery a váha
- Rozmery spotrebiča: 2030x600x665 mm
- Rozmery zabaleného spotrebiča: 2095x660x780 mm
- Hmotnosť netto: 95,3 kg
- hmotnosť brutto: 101,6 kg
- Dĺžka prívodného kábla: 210 cm

Špecifické funkcie
- Freshness systém: hyperFresh
- Veľmi tichý spotrebič
- Flex Interior
- Typ držiaka na fľaše: 1 držiak na fľaše
- Zoznam upozornení: Otvorené dvere chladiaceho oddelenia, Stúpanie teploty
- Total noFrost
- Typ displeja: LED
- Super chladenie
- Super mrazenie

Chladenie
- Počet odkladacích plôch v chladiacej časti (ks): 5
- Počet výškovo nastaviteľných odkladacích plôch v chladiacej časti (ks): 3
- Počet priehradiek vo dverách - chladnička: 4
- Príkon osvetlenia - chladnička: LED osvetlenie s pozvoľným štartom

Mrazenie
- Hviezdičkové označenie mraziacej časti: 4
- Lehota skladovania pri poruche (hod.): 21 h
- Počet zásuviek v mrazničke (ks): 3
- Počet priehradiek v mrazničke s klapkou (ks): 0
- Počet vaničiek na kocky ľadu: 1

Konektivita

[1] stupnica tried energetickej účinnosti od A po G

[2] stupnica tried energetickej účinnosti od A po G

[3] Na základe výsledkov štandardného 24-hodinového testu. Aktuálna spotreba závisí od spôsobu používania/umiestnenia spotrebiča.

SIEMENS

iQ300, Voľne stojaca chladnička s mrazničkou dole, 203 x 60 cm, Čierna matná oceľ s úpravou proti odtlačkom prstov
KG39N2XAG

Rozmerové výkresy

Rozmery v mm

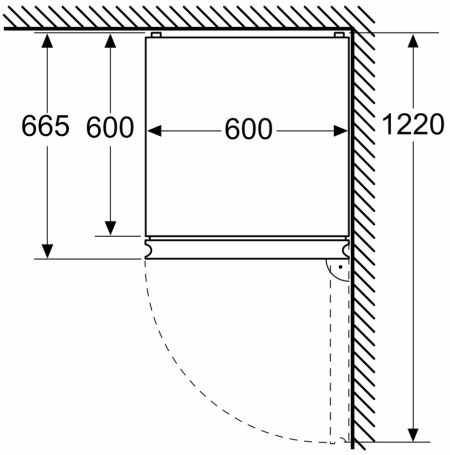

Rozmery v mm

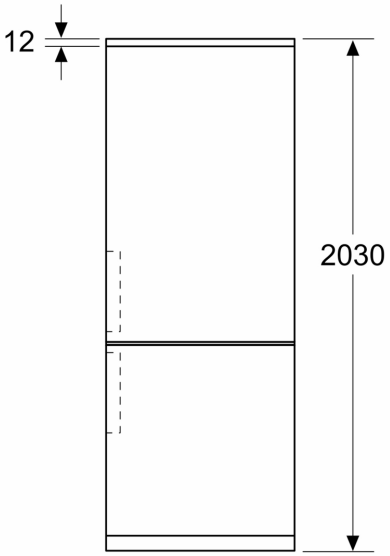

Rozmery v mm

