SIEMENS

iQ300, Zabudovateľná rúra s prídavnou parou, 60 x 60 cm, tmavočierna inox
HR232GEB3







Vynikajúce výsledky vo vašej kuchyni: pridaná para addedSteam pre šťavnaté pečienky a Air Fry pre zdravšie občerstvenie.

- ✓ Air Fry: zdravší spôsob maškrtenia.
- ✓ addedSteam: zvonka chrumkavé, zvnútra šťavnaté.
- ✓ LED dotykový displej: jednoduché ovládanie bez tlačidiel.
- ✓ cookControl15: automatické programy zabezpečia tie najlepšie výsledky.
- ✓ Teleskopický výsuv: jednoduchá a bezpečná manipulácia s plechmi a roštami.

Dodávané príslušenstvo

1 x Plech na pečenie Air Fry

Zvláštne príslušenstvo

HZ327000 Kameň na pečenie, HZ32WA00 Bezdrôtová teplotná sonda, HZ530000 2 plechy na pečenie (polovičný formát), HZ531010 Plech na pečenie s neprilnavym povrchom, HZ532010 Plech na pečenie s nepriľnavým povrchom, HZ538000 varioClip rail teleskopický výsuv, HZ617000 Forma na pizzu, HZ629070 Grilovací plech, HZ631070 Smaltovaný pečicí plech pre pyrolýzu, HZ632070 Plech na pečenie, HZ633001 Vrchnák pre profi plech, HZ633070 Profi plech, HZ634000 Kombinovaný rošt, HZ636000 Sklenená panvica, HZ638000 Teleskopický výsuv varioClip rail, HZ65MA00 Mezidno (vertikálna inštalácia rúr), HZ66X650 Lišta, HZ915003 Sklenený pekáč, HZG0AS00 Sieťový kábel, dĺžka 3 m

Výbava

Technické údaje

Konštrukcia: ..... zabudovateľné
Integrovaný čistiaci systém: ..... ecoClean Plus program, hydrolytické čistenie
Požadovaná veľkosť otvoru na inštaláciu (v x š x h): ..... 585-595 x 560-568 x 550 mm
Rozmery spotrebiča: ..... 595x594x548 mm
Rozmery zabaleného spotrebiča: ..... 670x670x680 mm
materiál ovládacieho panelu: ..... Glass
Materiál dverí: ..... sklo
Hmotnosť netto: ..... 36.3 kg
objem netto - rúra na pečenie 1: ..... 71 l
Druhy ohrevu: Air Fry, veľkoplošný gril, horúci vzduch jemný, horúci vzduch, štandardný ohrev, pizza nastavenie, horúci vzduch s grilom
Dĺžka prívodného kábla: ..... 120 cm
EAN: 4242003956717
Počet varných priestorov: 1
Trieda energetickej účinnosti[1]: ..... A+ efektívne
Spotreba energie na cyklus - konvenčný ohrev (2010/30/EC): 0.94 kWh/cyklus
Spotreba energie na cyklus cirkulácie vzduchu - konvenčný ohrev (2010/30/EC): ..... 0.69 kWh/cyklus
Index energetickej účinnosti (2010/30/EC): ..... 81.2 %
Príkon: ..... 3600 W
Istenie: ..... 16 A
Nominálne napätie: ..... 220-240 V
Frekvencia: ..... 50; 60 Hz
Typ zástrčky: ..... Gardy zástrčka s uzemnením
Dodávané príslušenstvo: ..... 1 x Plech na pečenie Air Fry

4 242003 956717

[1] na stupnici tried energetickej účinnosti od A+++ do D

SIEMENS

iQ300, Zabudovateľná rúra s prídavnou parou, 60 x 60 cm, tmavočierna inox
HR232GEB3

Výbava

Typ rúry / druhy ohrevu
- Rúra na pečenie a 8 druhou ohrevu: 3D horúci vzduch, horný/dolný ohrev, gril s cirkuláciou vzduchu, velkoplošný gril, stupeň na pizzu, horúci vzduch jemný, airFry, horúci vzduch + para
- rozsah teplôt: 30 °C - 275 °C
- objem: 71 l

Závesné rošty / teleskopické výsuvy
- počet úrovní pre zasunutie plechu: 5 KS
- jednonásobný teleskopický výsuv

Design
- touchControl ovládanie
- smaltovaný vnútorný povrch priestoru na pečenie

Čistenie
- katalytické čistenie: back panel
- humidClean - hydrolytické čistenie
- celosklenená vnútorná strana dvierok

Komfort
- LED dotykový displej
- elektronické hodiny
- automatický návrh teploty
- ukazovateľ predohrevu
- cookControl 15
- ďalšie funkcie:
- program na odvápnenie
- výklopné dvierka, softMove - tlmené otváranie a zatváranie dverí
- designové madlo z nehrdzavejúcej ocele
- softMove - tlmené otváranie a zatváranie dverí
- pomocný systém: cookControl
- automatický rýchloohrev
- halogenové osvětlení, osvetlenie rúry so separátnym vypínaním
- tri úrovne intenzity pary
- zásobník na vodu o objemu 220 ml
- ukazovateľ vyprázdnenia zásobníku na vodu
- umiestnenie parného generátoru mimo varného priestoru
- chladiaci ventilátor

Príslušenstvo
- rošt, smaltovaný hlboký plech, smaltovaný plech, Air Fry plech na pečenie

Bezpečnosť a životné prostredie
- max. teplota prednej strany dvierok 40°C (merané uprostred skla pri nastavení rúry na horný / spodný ohrev 180 ° C po hodine prevádzky)
- CoolTouch dvierka (3 KS skiel)
- detská poistka
- bezpečnostné vypínanie rúry
- tlačidlo štart/stop

Technické informácie
- dĺžka napájacieho kábla: 120 cm
- napätie: 220 - 240 V
- celkový príkon elektro: 3.6 kW
- trieda spotreby energie (podľa normy EU 65/2014): A+
- spotreba energie na cyklus pri konvenčnom ohreve: 0.9 kWh (na stupnici triedy energetickej účinnosti od A+++ do D) spotreba energie na cyklus v režime cirkulácie vzduchu: 0.69 kWh
- počet priestorov na pečenie: 1
- zdroj tepla: elektrina
- objem priestoru na pečenie: 71 l

Rozmery a technické informácie
- rozmery spotrebica (V x Š x H): 595 mm x 594 mm x 548 mm
- rozmery niky (V x Š x H): 585 mm - 595 mm x 560 mm - 568 mm x 550 mm
- "Rozmery potrebné pre zabudovanie nájdete v inštalačných materiáloch."

SIEMENS

iQ300, Zabudovateľná rúra s prídavnou parou, 60 x 60 cm, tmavočierna inox
HR232GEB3

Rozmerové výkresy

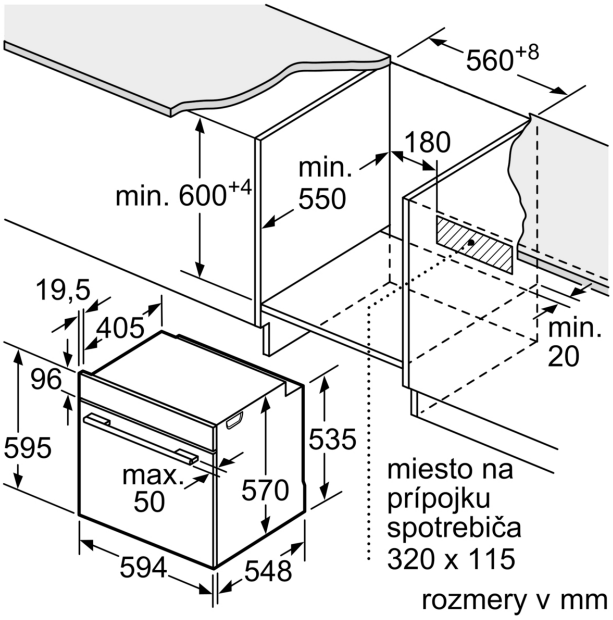

rozmery v mm

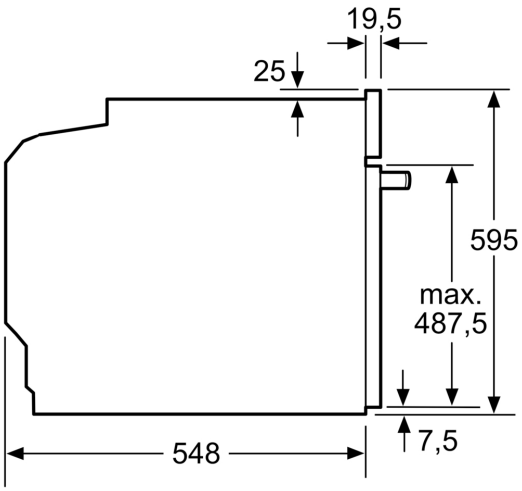

rozmery v mm

Rozmery v mm

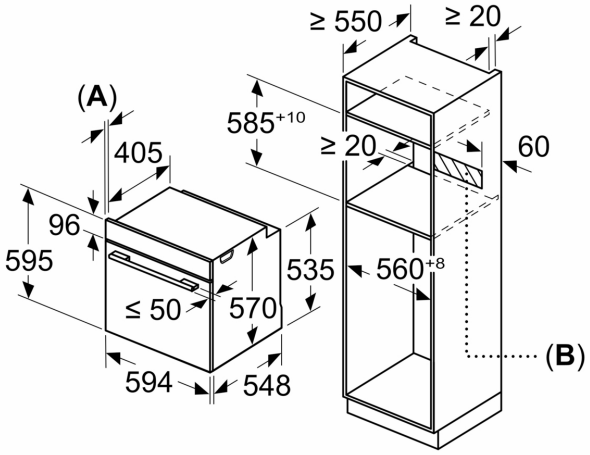

A: 19,5 mm
B: Priestor pre pripojenie spotrebiča 320 × 115 mm

zabudovanie s varným panelom

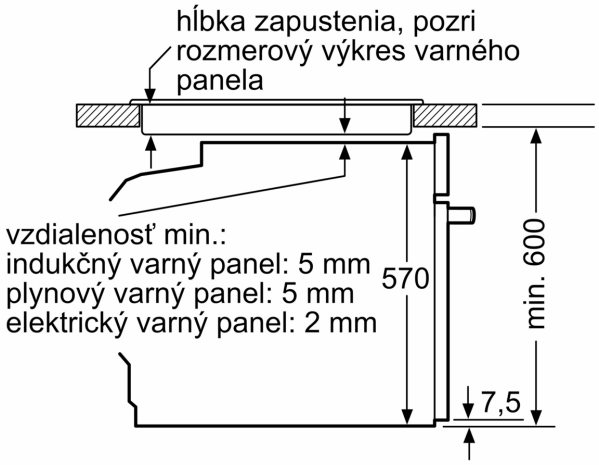

rozmery v mm