SIEMENS

iQ700, Zabudovateľná rúra s prídavnou parou s mikrovlnami, 60 x 60 cm, čierna matná HN978GQM1





Dodávané príslušenstvo

1 x Plech na pečenie Air Fry

Zvláštne príslušenstvo

HZ327000 Kameň na pečenie, HZ531010 Plech na pečenie s neprilnavym povrchom, HZ532010 Plech na pečenie s nepriľnavým povrchom, HZ617000 Forma na pizzu, HZ629070 Grilovací plech, HZ631070 Smaltovaný pečicí plech pre pyrolýzu, HZ632070 Plech na pečenie, HZ633001 Vrchnák pre profi plech, HZ633070 Profi plech, HZ634000 Kombinovaný rošt, HZ635000 AirFry & Grill sada, HZ636000 Sklenená panvica, HZ65MA00 Mezidno (vertikálna inštalácia rúr), HZ66X650 Lišta, HZ915003 Sklenený pekáč, HZG0AS00 Sieťový kábel, dĺžka 3 m

Inteligentná rúra s mikrovlnným ohrevom varioSpeed a individuálnou funkciou opekania s kamerou a rozpoznávaním potravín.

- ✓ Matt Edition: nenápadná elegancia čiernych matných spotrebičov.
- ✓ Individual Browning s kamerou: pre konzistentne dokonalé výsledky.
- ✓ TFT-Touchdisplay Pro: veľký farebný dotykový displej pre komfortné ovládanie.
- ✓ cookControl Pro: vynikajúce výsledky bez ohľadu na recept či okolnosti.
- ✓ Rozpoznávanie potravín: nechajte svoju rúru navrhnúť správny druh ohrevu pre mnohé jedlá.

Výbava

Technické údaje

Dodatečné funkce: ..... Kombinácia s mikrovlnným ohrevom
Ovládanie: ..... Elektronický
Rozmery spotrebiča: ..... 595x594x548 mm
rozmery varného priestoru: ..... 357.0 x 480 x 392.0 mm
Dĺžka prívodného kábla: ..... 120 cm
Hmotnosť netto: ..... 48.4 kg
hmotnosť brutto: ..... 51.8 kg
EAN: 4242003982419
Max. príkon mikrovlnného ohrevu: ..... 800 W
Príkon: ..... 3600 W
Istenie: ..... 16 A
Nominálne napätie: ..... 220-240 V
Frekvencia: ..... 50; 60 Hz
Typ zástrčky: ..... Gardy zástrčka s uzemnením
Dodávané príslušenstvo: ..... 1 x Plech na pečenie Air Fry

4 242003 982419

SIEMENS

iQ700, Zabudovateľná rúra s prídavnou parou s mikrovlnami, 60 x 60 cm, čierna matná
HN978GQM1

Výbava

Typ rúry / druhy ohrevu
- Rúra na pečenie s pulseSteam a MW s 28 spôsoby ohrevu: 4D horúci vzduch, horný/dolný ohrev, gril s cirkuláciou vzduchu, veľkoplošný gril, maloplošný gril, stupeň na pizzu, hlboko mrazené jedlo, dolný ohrev, intenzívny ohrev, pomalé varenie pri nízkej teplote, predhrievanie tanierov, sušenie potravín, udržiavanie teploty, horúci vzduch jemný, horný/dolný ohrev jemný, regenerácia (ohrievanie), kysnutie, gril s cirkuláciou vzduchu + para, ohrev jedla + para, horúci vzduch + para, horný/spodní ohrev + para , 4D horký vzduch + mikrovlny, horný/dolný ohrev + mikrovlny, veľkoplošný gril, maloplošný gril, gril s cirkuláciou vzduchu + mikrovlny
- Rúra na pečenie s pulseSteam a MW s 28 spôsoby ohrevu: regenerácia (ohrievanie), kysnutie
- druhy ohrevu len cez aplikáciu Home Connect: nechať odpočívať, predohrev
- max. výkon: 800 W; 5 nastavenie výkonu mikrovlnnej rúry (90 W, 180 W, 360 W, 600 W, boost) s invertorovou technológií
- inteligentná invertorová technológia: maximálny výkon je regulovaný až na 600 W pri dlhšej prevádzke
- rozsah teplôt: 30 °C - 300 °C
- objem: 67 l
- druh závesov: hladké steny rúry

Závesné rošty / teleskopické výsuvy
- počet úrovní pre zasunutie plechu: 5 KS
- jednonásobný teleskopický výsuv, vhodné na pyrolytické čistenie, štandardný výsuv

Design
- Matt Editon: jemný, zamatový vzhľad, ktorý vnáša do priestoru pocit pokoja a harmónie
- touchControl ovládanie
- smaltovaný vnútorný povrch priestoru na pečenie

Čistenie
- activeClean® - pyrolytické čistenie
- humidClean - hydrolytické čistenie

Komfort
- TFT-Touchdisplay Pro
- elektronické hodiny
- automatický návrh teploty
- zobrazenie aktuálnej teploty
- ukazovateľ predohrevu
- tepelná pečúca sonda
- výklopné dvierka, softMove - tlmené otváranie a zatváranie dverí
- softMove - tlmené otváranie a zatváranie dverí
- cookControl Pro
- funkcia Individual Browning s kamerou
- PerfectBake senzor
- PerfectRoast teplotná sonda
- detekcia pečenia pomocou kamery
- roastingSensor Plus - teplotná sonda s predpokladaným zostávajúcim časom
- bakingSensor Plus - senzor pečenia s predpokladaným zostávajúcim časom
- automatický rýchloohrev
- coolStart
- steamBoost, program na odvápnenie, sušenie, vysoké množstvo pary, nízke množstvo pary, stredné množstvo pary - pridajte 3 min intenzívnej pary stlačením tlačidla
- tri úrovne intenzity pary
- LED-osvetlenie, osvetlenie rúry so separátnym vypínaním
- dualLED osvetlenie
- ukazovateľ vyprázdnenia zásobníku na vodu
- umiestnenie parného generátoru mimo varného priestoru
- chladiaci ventilátor
- Home Connect
- 4D horúci vzduch: rovnomerné rozloženie tepla na každej úrovni, aj súčasne

Príslušenstvo
- Air Fry plech na pečenie, smaltovaný plech, rošt, smaltovaný hlboký plech

Bezpečnosť a životné prostredie
- teplota skla dvierok max 30°C
- CoolTouch dvierka (4 KS skiel)
- elektronický zámok dverí
- detská poistka
- bezpečnostné vypínanie rúry
- ukazovateľ zvyškového tepla
- tlačidlo štart/stop
- spínač kontaktu dverí

Technické informácie
- dĺžka napájacieho kábla: 120 cm
- napätie: 220 - 240 V
- celkový príkon elektro: 3.6 kW

Rozmery a technické informácie
- rozmery spotrebica (V x Š x H): 595 mm x 594 mm x 548 mm
- rozmery niky (V x Š x H): 585 mm - 595 mm x 560 mm - 568 mm x 550 mm
- "Rozmery potrebné pre zabudovanie nájdete v inštalačných materiáloch."

SIEMENS

iQ700, Zabudovateľná rúra s prídavnou parou s mikrovlnami, 60 x 60 cm, čierna matná
HN978GQM1

Rozmerové výkresy

Rozmery v mm

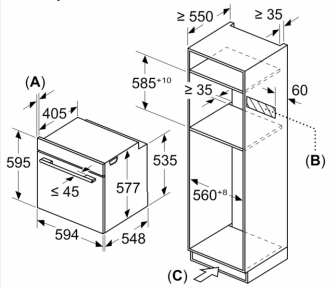

A: 19,5 mm

B: Priestor pre pripojenie spotrebiča 320 × 115 mm

C: Vetranie v podstavci ≥ 200 cm²

Montáž dvoch spotrebičov nad sebou

Výmena vzduchu

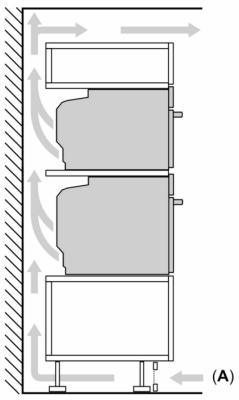

A: Otvor na prívod vzduchu ≥ 200 cm²

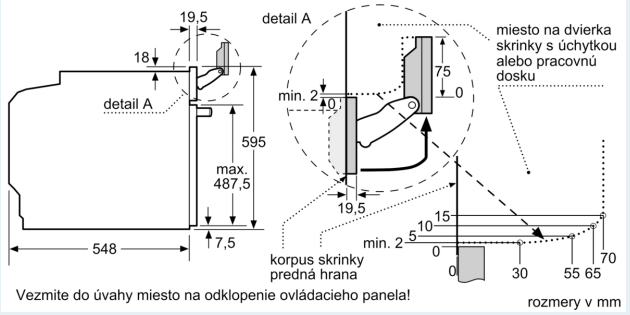

Rozmery v mm

Hrúbka pracovnej dosky pri zabudovaní pod varný panel

(príp. vrát. spodnej konštrukcie)

Typ varného panelu	nasadený	Zabudovanie v rovine
Indukčný varný panel	≥ 37	≥ 38
Celopovrchový indukčný varný panel	≥ 47	≥ 48
Plynový varný panel	≥ 30	≥ 38
Elektrický varný panel	≥ 27	≥ 30

SIEMENS

Rozmerové výkresy

