SIEMENS

iQ700, Zabudovateľná rúra na pečenie, 60 x 60 cm, čierna HB736G1B1





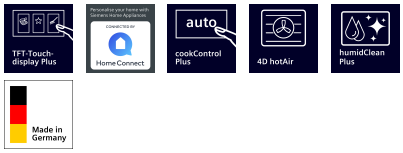

Inteligentná rúra s funkciou Cooking Assistant umožňuje intuitívne nastavenie programu.

- ✓ TFT-Touchdisplay Plus: jednoduché a intuitívne ovládanie pomocou šikovného dotykového displeja.
- ✓ Home Connect s ovládaním na diaľku: objavte plný potenciál svojej inteligentnej rúry.
- ✓ cookControl Plus: predinštalované nastavenia zaisťujú vynikajúce výsledky.
- ✓ 4D horúci vzduch: rovnomerné rozloženie tepla na akejkoľvek úrovni pre impozantné výsledky.
- ✓ humidClean Plus: rýchle čistenie vďaka odpareniu mydlovej vody vnútri rúry na pečenie. Rúru tak zbavíte nečistôt oveľa jednoduchšie.

Dodávané príslušenstvo

1 x Plech na pečenie Air Fry

Zvláštne príslušenstvo

HZ327000 Kameň na pečenie, HZ32WA00 Bezdrôtová teplotná sonda, HZ530000 2 plechy na pečenie (polovičný formát), HZ531010 Plech na pečenie s neprilnavym povrchom, HZ532010 Plech na pečenie s nepriľnavým povrchom, HZ538000 varioClip rail teleskopický výsuv, HZ617000 Forma na pizzu, HZ629070 Grilovací plech, HZ631070 Smaltovaný pečicí plech pre pyrolýzu, HZ632070 Plech na pečenie, HZ633001 Vrchnák pre profi plech, HZ633070 Profi plech, HZ634000 Kombinovaný rošt, HZ635000 AirFry & Grill sada, HZ636000 Sklenená panvica, HZ638000 Teleskopický výsuv varioClip rail, HZ65MA00 Mezidno (vertikálna inštalácia rúr), HZ66X650 Lišta, HZ915003 Sklenený pekáč, HZG0AS00 Sieťový kábel, dĺžka 3 m

Výbava

Technické údaje

Konštrukcia: ..... zabudovateľné
Integrovaný čistiaci systém: ..... ecoClean Plus program, hydrolytické čistenie
Požadovaná veľkosť otvoru na inštaláciu (v x š x h): ..... 585-595 x 560-568 x 550 mm
Rozmery spotrebiča: ..... 595x594x548 mm
Rozmery zabaleného spotrebiča: ..... 675x660x690 mm
materiál ovládacieho panelu: ..... Glass
Materiál dverí: ..... sklo
Hmotnosť netto: ..... 33.8 kg
objem netto - rúra na pečenie 1: ..... 71 l
Druhy ohrevu: ..... 4D horúci vzduch, Air Fry, veľkoplošný gril, horúci vzduch jemný, maloplošný gril, štandardný ohrev, štandardný ohrev jemný, pizza nastavenie, varenie pri nízkej teplote, hlboko mrazené jedlo, dolný ohrev, horúci vzduch s grilom, predhrievanie, udržovanie tepla
Dĺžka prívodného kábla: ..... 120 cm
EAN: 4242003901663
Počet varných priestorov: 1
Trieda energetickej účinnosti[1]: ..... A+ efektívne
Spotreba energie na cyklus - konvenčný ohrev (2010/30/EC): 0.87 kWh/cyklus
Spotreba energie na cyklus cirkulácie vzduchu - konvenčný ohrev (2010/30/EC): ..... 0.69 kWh/cyklus
Index energetickej účinnosti (2010/30/EC): ..... 81.2 %
Príkon: ..... 3600 W
Istenie: ..... 16 A
Nominálne napätie: ..... 220-240 V
Frekvencia: ..... 50; 60 Hz
Typ zástrčky: ..... Gardy zástrčka s uzemnením
Dodávané príslušenstvo: ..... 1 x Plech na pečenie Air Fry

4 242003 901663

[1] na stupnici tried energetickej účinnosti od A+++ do D

SIEMENS

iQ700, Zabudovateľná rúra na pečenie, 60 x 60 cm, čierna
HB736G1B1

Výbava

Typ rúry / druhy ohrevu
- Rúra na pečenie s 14 druhmi ohrevu: 4D horúci vzduch, horný/dolný ohrev, gril s cirkuláciou vzduchu, veľkoplošný gril, maloplošný gril, stupeň na pizzu, hlboko mrazené jedlo, dolný ohrev, pomalé varenie pri nízkej teplote, predhrievanie tanierov, udržiavanie teploty, horúci vzduch jemný, horný/dolný ohrev jemný, airFry
- druhy ohrevu len cez aplikáciu Home Connect: nechať odpočívať, predohrev
- rozsah teplôt: 30 °C - 300 °C
- objem: 71 l
- druh závesov: hladké steny rúry, závesné rošty

Závesné rošty / teleskopické výsuvy
- počet úrovní pre zasunutie plechu: 5 KS
- závesné rošty, teleskopický výsuv na objednanie ako zvláštne príslušenstvo

Design
- touchControl ovládanie
- smaltovaný vnútorný povrch priestoru na pečenie

Čistenie
- katalytické čistenie: back panel
- humidClean - hydrolytické čistenie
- celosklenená vnútorná strana dvierok

Komfort
- Cooking Assistant
- TFT-Touchdisplay Plus
- elektronické hodiny
- automatický návrh teploty
- zobrazenie aktuálnej teploty
- ukazovateľ predohrevu
- výklopné dvierka, softMove - tlmené otváranie a zatváranie dverí
- softMove - tlmené otváranie a zatváranie dverí
- cookControl Plus
- automatický rýchloohrev
- coolStart
- LED-osvetlenie, osvetlenie rúry so separátnym vypínaním
- chladiaci ventilátor
- Home Connect
- 4D horúci vzduch: rovnomerné rozloženie tepla na každej úrovni, aj súčasne

Príslušenstvo
- smaltovaný plech, rošt, smaltovaný hlboký plech, Air Fry plech na pečenie

Bezpečnosť a životné prostredie
- max. teplota prednej strany dvierok 40°C (merané uprostred skla pri nastavení rúry na horný / spodný ohrev 180 ° C po hodine prevádzky)
- CoolTouch dvierka (3 KS skiel)
- detská poistka
- bezpečnostné vypínanie rúry
- ukazovateľ zvyškového tepla
- tlačidlo štart/stop
- spínač kontaktu dverí

Technické informácie
- dĺžka napájacieho kábla: 120 cm
- napätie: 220 - 240 V
- celkový príkon elektro: 3.6 kW
- trieda spotreby energie (podľa normy EU 65/2014): A+
- spotreba energie na cyklus pri konvenčnom ohreve: 0.87 kWh (na stupnici triedy energetickej účinnosti od A+++ do D) spotreba energie na cyklus v režime cirkulácie vzduchu: 0.69 kWh
- počet priestorov na pečenie: 1
- zdroj tepla: elektrina
- objem priestoru na pečenie: 71 l

Rozmery a technické informácie
- rozmery spotrebica (V x Š x H): 595 mm x 594 mm x 548 mm
- rozmery niky (V x Š x H): 585 mm - 595 mm x 560 mm - 568 mm x 550 mm
- "Rozmery potrebné pre zabudovanie nájdete v inštalačných materiáloch."

SIEMENS

iQ700, Zabudovateľná rúra na pečenie, 60 x 60 cm, čierna
HB736G1B1

Rozmerové výkresy

Montáž dvoch spotrebičov nad sebou

Výmena vzduchu

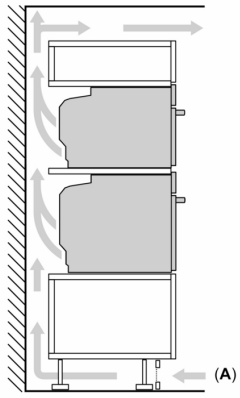

A: Otvor na prívod vzduchu ≥ 200 cm²

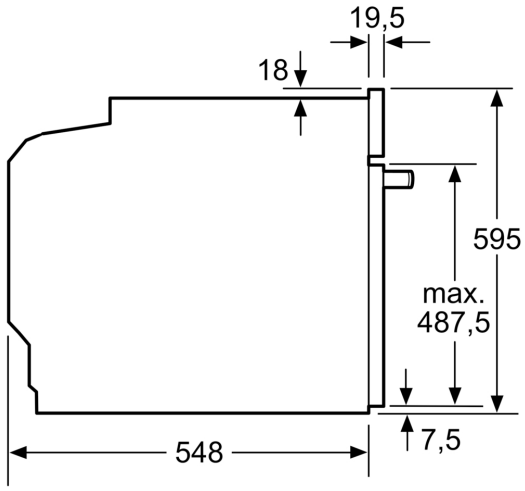

rozmery v mm

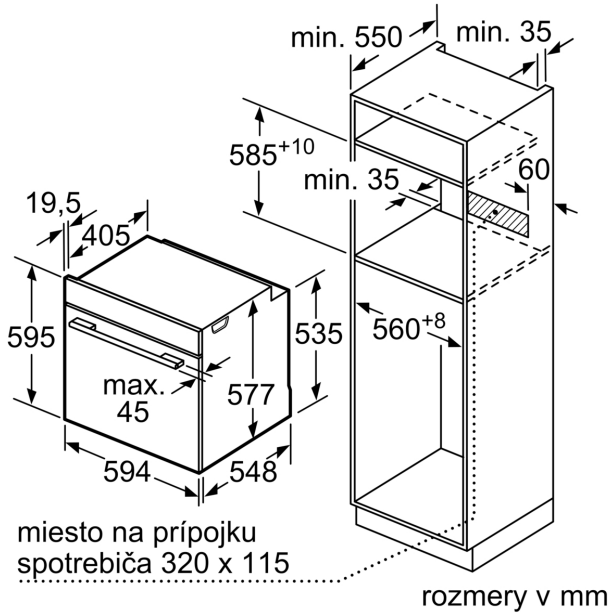

rozmery v mm

Rozmery v mm

Hrúbka pracovnej dosky pri zabudovaní pod varný panel
(príp. vrát. spodnej konštrukcie)

Typ varného panelu	nasadený	Zabudovanie v rovine
Indukčný varný panel	≥ 37	≥ 38
Celopovrchový indukčný varný panel	≥ 47	≥ 48
Plynový varný panel	≥ 30	≥ 38
Elektrický varný panel	≥ 27	≥ 30

SIEMENS

Rozmerové výkresy

