SIEMENS

iQ500, Zabudovateľná rúra na pečenie, 60 x 60 cm, antikoro HB578GFS7





Zvláštne príslušenstvo

HZ327000 Kameň na pečenie, HZ32WA00 Bezdrôtová teplotná sonda, HZ530000 2 plechy na pečenie (polovičný formát), HZ531010 Plech na pečenie s neprilnavym povrchom, HZ532010 Plech na pečenie s nepriľnavým povrchom, HZ538000 varioClip rail teleskopický výsuv, HZ617000 Forma na pizzu, HZ629070 Grilovací plech, HZ631070 Smaltovaný pečicí plech pre pyrolýzu, HZ632070 Plech na pečenie, HZ633001 Vrchnák pre profi plech, HZ633070 Profi plech, HZ634000 Kombinovaný rošt, HZ636000 Sklenená panvica, HZ638000 Teleskopický výsuv varioClip rail, HZ65MA00 Mezidno (vertikálna inštalácia rúr), HZ66X650 Lišta, HZ915003 Sklenený pekáč, HZG0AS00 Sieťový kábel, dĺžka 3 m

Inteligencia vo vašej kuchyni: Cooking Assistant pre intuitívne nastavenie programov, pyrolytické čistenie activeClean pre menšiu námahu pri čistení rúry a teplotná sonda oastingSensor pre vynikajúce výsledky.

- ✓ Home Connect s diaľkovým ovládaním: využite plný potenciál svojej inteligentnej rúry. [2]
- ✓ Cooking Assistant: intuitívne nastavenie správneho programu.
- ✓ roastingSensor: presná a spoľahlivá teplotná sonda pre dokonalé pečenie.
- ✓ Air fry: zdravší spôsob rýchleho občerstvenia.
- ✓ activeClean®: automatický systém samočistenia rúry.

Výbava

Technické údaje

Konštrukcia: ..... zabudovateľné
Integrovaný čistiaci systém: ..... Pyrolýza
Požadovaná veľkosť otvoru na inštaláciu (v x š x h): ..... 585-595 x 560-568 x 550 mm
Rozmery spotrebiča: ..... 595x594x548 mm
Rozmery zabaleného spotrebiča: ..... 665x670x685 mm
materiál ovládacieho panelu: ..... Glass
Materiál dverí: ..... sklo
Hmotnosť netto: ..... 37.6 kg
objem netto - rúra na pečenie 1: ..... 71 l
Druhy ohrevu: ..... veľkoplošný gril, horúci vzduch jemný, horúci vzduch, štandardný ohrev, pizza nastavenie, varenie pri nízkej teplote, hlboko mrazené jedlo, horúci vzduch s grilom
Dĺžka prívodného kábla: ..... 120 cm
EAN: 4242003956328
Počet varných priestorov: 1
Trieda energetickej účinnosti[1]: ..... A+ efektívne
Spotreba energie na cyklus - konvenčný ohrev (2010/30/EC): 0.94 kWh/cyklus
Spotreba energie na cyklus cirkulácie vzduchu - konvenčný ohrev (2010/30/EC): ..... 0.69 kWh/cyklus
Index energetickej účinnosti (2010/30/EC): ..... 81.2 %
Príkon: ..... 3600 W
Istenie: ..... 16 A
Nominálne napätie: ..... 220-240 V
Frekvencia: ..... 50; 60 Hz
Typ zástrčky: ..... Gardy zástrčka s uzemnením

4 242003 956328

[1] na stupnici tried energetickej účinnosti od A+++ do D
[2] Niektoré zo zobrazených funkcií sú k dispozícii len vtedy, keď je zariadenie pripojené k vášmu účtu Home Connect a SingleKey ID prostredníctvom internetu. Home Connect je služba spoločnosti Home Connect GmbH. Viac informácií o službe Home Connect nájdete na adrese www.home-connect.com.

SIEMENS

iQ500, Zabudovateľná rúra na pečenie, 60 x 60 cm, antikoro HB578GFS7

Výbava

Typ rúry / druhy ohrevu
- Rúra na pečenie - 8druhov ohrevu:
- 3D horúci vzduch, horný/dolný ohrev, gril s cirkuláciou vzduchu, veľkoplošný gril, stupeň na pizzu, hlboko mrazené jedlo, pomalé varenie pri nízkej teplote
- druhy ohrevu len cez aplikáciu Home Connect: Air Fry, spodný ohrev, nechať odpočívať, predohrev
- rozsah teplôt: 30 °C - 275 °C
- objem: 71 l
- druh závesov: hladké steny rúry

Závesné rošty / teleskopické výsuvy
- počet úrovní pre zasunutie plechu: 5 KS
- jednonásobný teleskopický výsuv

Design
- lightControl: intuitívne nastavenie rúry vďaka osvetlenému otočnému voliču
- podsvietený otočný volič, otočné voliče, round
- smaltovaný vnútorný povrch priestoru na pečenie

Čistenie
- activeClean® - pyrolytické čistenie
- celosklenená vnútorná strana dvierok

Komfort
- LCD display
- elektronické hodiny
- automatický návrh teploty
- automatický štart
- ukazovateľ predohrevu
- tepelná pečúca sonda
- program Sabbat
- cookControl 30
- výklopné dvierka, softMove - tlmené otváranie a zatváranie dverí
- designové madlo z nehrdzavejúcej ocele
- softMove - tlmené otváranie a zatváranie dverí
- pomocný systém: cookControl
- roastingSensor - teplotná sonda na pečenie zabezpečí perfektné výsledky pečenia vďaka vysokej presnosti merania
- automatický rýchloohrev
- coolStart
- halogenové osvětlení, osvetlenie rúry so separátnym vypínaním
- chladiaci ventilátor
- Home Connect

Príslušenstvo
- rošt, smaltovaný hlboký plech, smaltovaný plech

Bezpečnosť a životné prostredie
- teplota skla dvierok max 30°C
- nízka teplota dvierok rúry v priebehu pyrolytického čistenia
- CoolTouch dvierka (4 KS skiel)
- elektronický zámok dverí
- detská poistka
- bezpečnostné vypínanie rúry
- ukazovateľ zvyškového tepla
- spínač kontaktu dverí

Technické informácie
- dĺžka napájacieho kábla: 120 cm
- napätie: 220 - 240 V
- celkový príkon elektro: 3.6 kW
- trieda spotreby energie (podľa normy EU 65/2014): A+
- spotreba energie na cyklus pri konvenčnom ohreve: 0.9 kWh (na stupnici triedy energetickej účinnosti od A+++ do D) spotreba energie na cyklus v režime cirkulácie vzduchu: 0.69 kWh
- počet priestorov na pečenie: 1
- zdroj tepla: elektrina
- objem priestoru na pečenie: 71 l

Rozmery a technické informácie
- rozmery spotrebica (V x Š x H): 595 mm x 594 mm x 548 mm
- rozmery niky (V x Š x H): 585 mm - 595 mm x 560 mm - 568 mm x 550 mm
- "Rozmery potrebné pre zabudovanie nájdete v inštalačných materiáloch."
- Odporúčame vám vybrať si doplnkové produkty v rámci radu IQ500, aby bola zaručená optimálna dizajnová kombinácia všetkých vstavaných spotrebičov.

SIEMENS

iQ500, Zabudovateľná rúra na pečenie, 60 x 60 cm, antikoro
HB578GFS7

Rozmerové výkresy

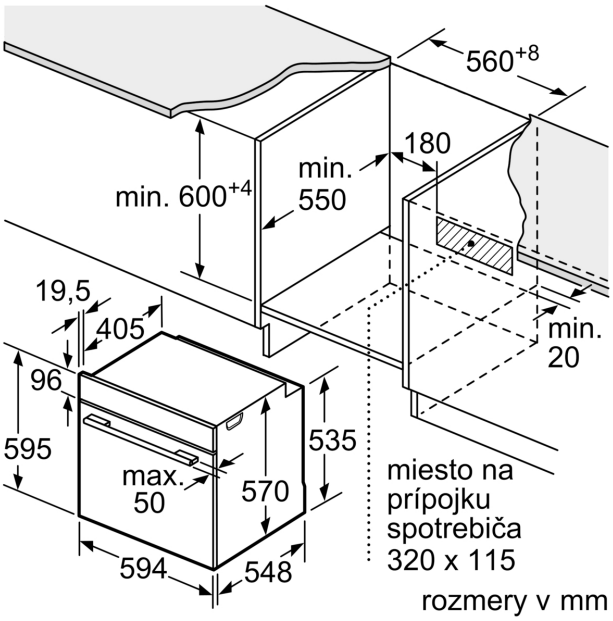

rozmery v mm

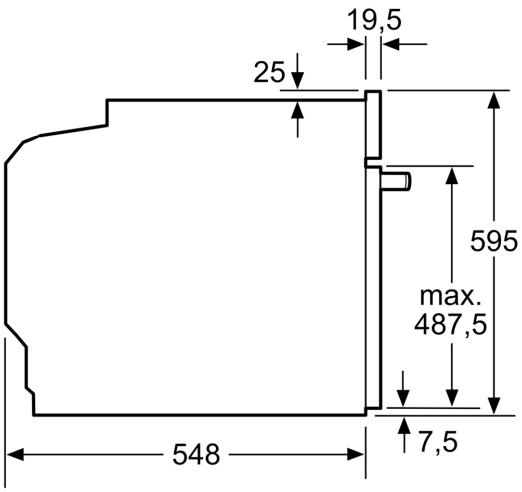

rozmery v mm

Rozmery v mm

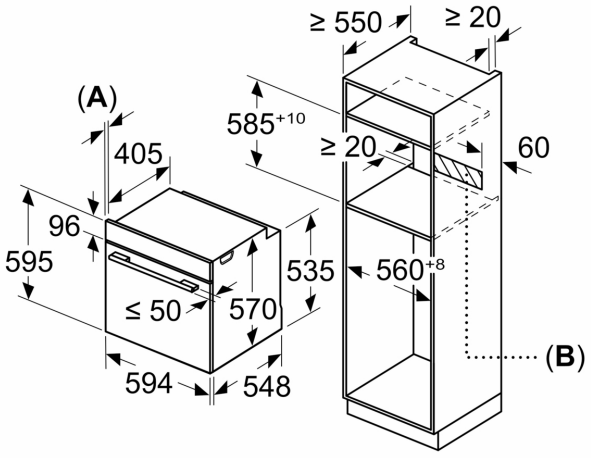

A: 19,5 mm
B: Priestor pre pripojenie spotrebiča 320 × 115 mm

zabudovanie s varným panelom

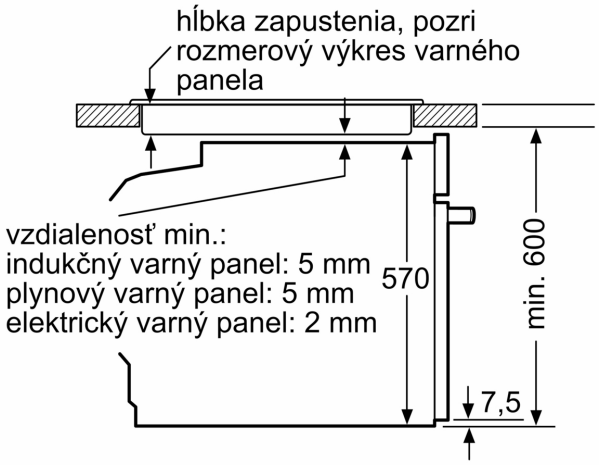

rozmery v mm