SIEMENS

iQ300, Zabudovateľná rúra na pečenie, 60 x 60 cm, antikoro HB572ABS4





Vynikající výsledky ve vaší kuchyni: samočisticí trouba s funkcí activeClean.

- ✓ activeClean®: automatický systém samočistenia rúry.
- ✓ LED dotykový displej: jednoduché ovládanie bez tlačidiel.
- ✓ 3D horúci vzduch: rovnomerné rozloženie tepla až na troch úrovniach pre bezkonkurenčné výsledky.
- ✓ fastPreheat: zabezpečí rýchlejšie dosiahnutie požadovanej teploty.

Zvláštne príslušenstvo

HZ327000 Kameň na pečenie, HZ32WA00 Bezdrôtová teplotná sonda, HZ530000 2 plechy na pečenie (polovičný formát), HZ531010 Plech na pečenie s neprilnavym povrchom, HZ532010 Plech na pečenie s nepriľnavým povrchom, HZ538000 varioClip rail teleskopický výsuv, HZ617000 Forma na pizzu, HZ629070 Grilovací plech, HZ631070 Smaltovaný pečicí plech pre pyrolýzu, HZ632070 Plech na pečenie, HZ633001 Vrchnák pre profi plech, HZ633070 Profi plech, HZ634000 Kombinovaný rošt, HZ636000 Sklenená panvica, HZ638000 Teleskopický výsuv varioClip rail, HZ65MA00 Mezidno (vertikálna inštalácia rúr), HZ66X650 Lišta, HZ915003 Sklenený pekáč, HZG0AS00 Sieťový kábel, dĺžka 3 m

Výbava

Technické údaje

Konštrukcia: ..... zabudovateľné
Integrovaný čistiaci systém: ..... Pyrolytické čistenie+hydrolytické čistenie
Požadovaná veľkosť otvoru na inštaláciu (v x š x h): ..... 585-595 x 560-568 x 550 mm
Rozmery spotrebiča: ..... 595x594x548 mm
Rozmery zabaleného spotrebiča: ..... 675x660x690 mm
materiál ovládacieho panelu: ..... Glass
Materiál dverí: ..... sklo
Hmotnosť netto: ..... 36.6 kg
objem netto - rúra na pečenie 1: ..... 71 l
Druhy ohrevu: ..... veľkoplošný gril, horúci vzduch jemný, horúci vzduch, štandardný ohrev, pizza nastavenie, horúci vzduch s grilom
Dĺžka prívodného kábla: ..... 120 cm
EAN: 4242003981368
Počet varných priestorov: 1
Trieda energetickej účinnosti[1]: ..... A+ efektívne
Spotreba energie na cyklus - konvenčný ohrev (2010/30/EC): 0.94 kWh/cyklus
Spotreba energie na cyklus cirkulácie vzduchu - konvenčný ohrev (2010/30/EC): ..... 0.69 kWh/cyklus
Index energetickej účinnosti (2010/30/EC): ..... 81.2 %
Príkon: ..... 3600 W
Istenie: ..... 16 A
Nominálne napätie: ..... 220-240 V
Frekvencia: ..... 50; 60 Hz
Typ zástrčky: ..... Gardy zástrčka s uzemnením

4 242003 981368

[1] na stupnici tried energetickej účinnosti od A+++ do D

SIEMENS

iQ300, Zabudovateľná rúra na pečenie, 60 x 60 cm, antikoro HB572ABS4

Výbava

Typ rúry / druhy ohrevu
- Rúra na pečenie - 6druhov ohrevu:
- 3D horúci vzduch, horný/dolný ohrev, gril s cirkuláciou vzduchu, veľkoplošný gril, stupeň na pizzu
- rozsah teplôt: 30 °C - 275 °C
- objem: 71 l
- druh závesov: hladké steny rúry, závesné rošty

Závesné rošty / teleskopické výsuvy
- počet úrovní pre zasunutie plechu: 5 KS
- závesné rošty, teleskopický výsuv na objednanie ako zvláštne príslušenstvo

Design
- touchControl ovládanie
- smaltovaný vnútorný povrch priestoru na pečenie

Čistenie
- activeClean® - pyrolytické čistenie
- humidClean - hydrolytické čistenie
- celosklenená vnútorná strana dvierok

Komfort
- LED dotykový displej
- elektronické hodiny
- automatický návrh teploty
- ukazovateľ predohrevu
- cookControl 10
- designové madlo z nehrdzavejúcej ocele
- automatický rýchloohrev
- halogenové osvětlení, osvetlenie rúry so separátnym vypínaním
- chladiaci ventilátor

Príslušenstvo
- rošt, smaltovaný hlboký plech

Bezpečnosť a životné prostredie
- teplota skla dvierok max 30°C
- nízka teplota dvierok rúry v priebehu pyrolytického čistenia
- CoolTouch dvierka (4 KS skiel)
- elektronický zámok dverí
- detská poistka
- bezpečnostné vypínanie rúry
- tlačidlo štart/stop

Technické informácie
- dĺžka napájacieho kábla: 120 cm
- napätie: 220 - 240 V
- celkový príkon elektro: 3.6 kW
- trieda spotreby energie (podľa normy EU 65/2014): A+
- spotreba energie na cyklus pri konvenčnom ohreve: 0.9 kWh (na stupnici triedy energetickej účinnosti od A+++ do D) spotreba energie na cyklus v režime cirkulácie vzduchu: 0.69 kWh
- počet priestorov na pečenie: 1
- zdroj tepla: elektrina
- objem priestoru na pečenie: 71 l

Rozmery a technické informácie
- rozmery spotrebica (V x Š x H): 595 mm x 594 mm x 548 mm
- rozmery niky (V x Š x H): 585 mm - 595 mm x 560 mm - 568 mm x 550 mm
- "Rozmery potrebné pre zabudovanie nájdete v inštalačných materiáloch."
- Odporúčame vám vybrať si doplnkové produkty v rámci radu IQ300, aby bola zaručená optimálna dizajnová kombinácia všetkých vstavaných spotrebičov.

SIEMENS

iQ300, Zabudovateľná rúra na pečenie, 60 x 60 cm, antikoro
HB572ABS4

Rozmerové výkresy

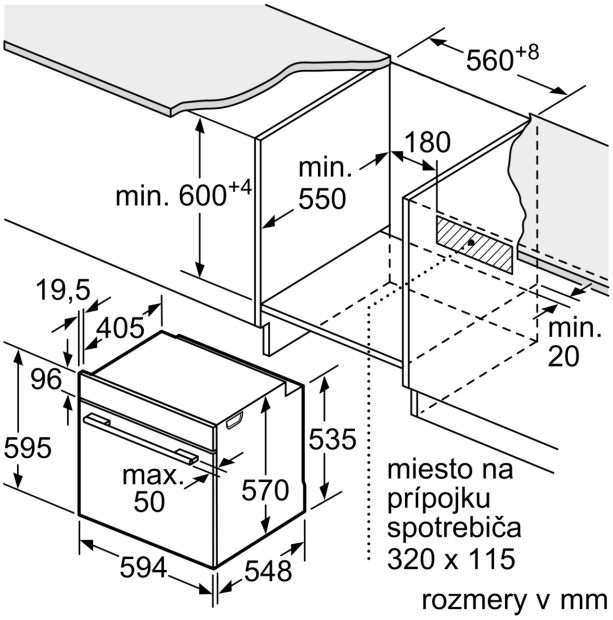

rozmery v mm

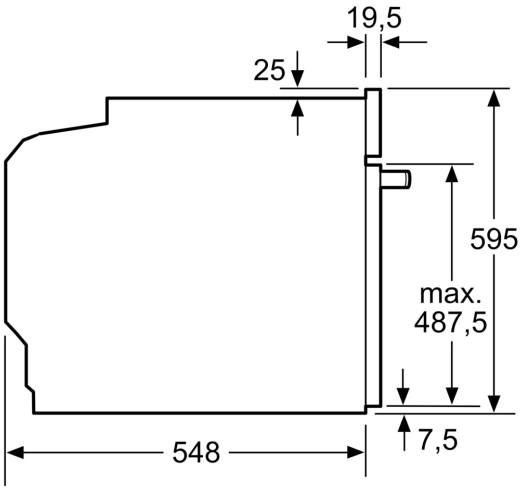

rozmery v mm

Rozmery v mm

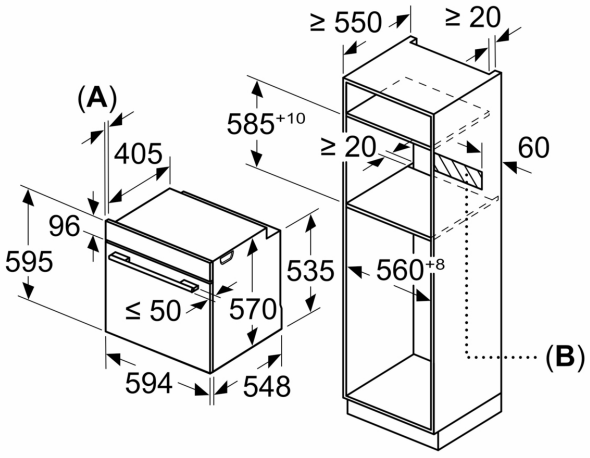

A: 19,5 mm
B: Priestor pre pripojenie spotrebiča 320 × 115 mm

zabudovanie s varným panelom

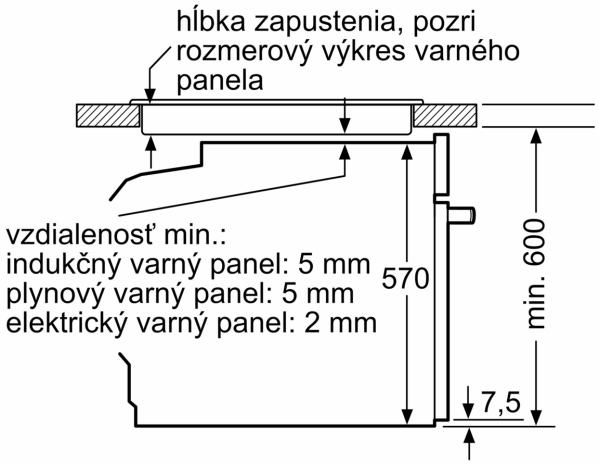

rozmery v mm