SIEMENS

iQ500, Zabudovateľná rúra na pečenie, 60 x 60 cm, čierna HB479G5A7F





studioLine

- ✓ Home Connect s diaľkovým ovládaním: využite plný potenciál svojej inteligentnej rúry. [2]
- ✓ Cooking Assistant: intuitívne nastavenie správneho programu.
- ✓ roastingSensor: presná a spoľahlivá teplotná sonda pre dokonalé pečenie.
- ✓ Air Fry: zdravší spôsob maškrtenia.
- ✓ activeClean®: automatický systém samočistenia rúry.

Dodávané príslušenstvo

1 x Plech na pečenie Air Fry

Zvláštne príslušenstvo

HZ327000 Kameň na pečenie, HZ32WA00 Bezdrôtová teplotná sonda, HZ531010 Plech na pečenie s neprilnavym povrchom, HZ532010 Plech na pečenie s nepriľnavým povrchom, HZ538000 varioClip rail teleskopický výsuv, HZ617000 Forma na pizzu, HZ629070 Grilovací plech, HZ631070 Smaltovaný pečicí plech pre pyrolýzu, HZ632070 Plech na pečenie, HZ634000 Kombinovaný rošt, HZ638000 Teleskopický výsuv varioClip rail, HZ65MA00 Mezidno (vertikálna inštalácia rúr), HZ66X650 Lišta, HZ915003 Sklenený pekáč, HZG0AS00 Sieťový kábel, dĺžka 3 m

Výbava

Technické údaje

Konštrukcia: ..... zabudovateľné
Integrovaný čistiaci systém: ..... Pyrolytické čistenie+hydrolytické čistenie
Požadovaná veľkosť otvoru na inštaláciu (v x š x h): ..... 585-595 x 560-568 x 550 mm
Rozmery spotrebiča: ..... 595x594x548 mm
Rozmery zabaleného spotrebiča: ..... 665x665x675 mm
materiál ovládacieho panelu: ..... Glass
Materiál dverí: ..... sklo
Hmotnosť netto: ..... 40.6 kg
objem netto - rúra na pečenie 1: ..... 71 l
Druhy ohrevu: Air Fry, veľkoplošný gril, horúci vzduch jemný, horúci vzduch, intenzívny ohrev, maloplošný gril, štandardný ohrev, pizza nastavenie, varenie pri nízkej teplote, hlboko mrazené jedlo, dolný ohrev, horúci vzduch s grilom, predhrievanie, udržovanie tepla
Dĺžka prívodného kábla: ..... 120 cm
EAN: 4242003956090
Počet varných priestorov: 1
Trieda energetickej účinnosti[1]: ..... A+ efektívne
Spotreba energie na cyklus - konvenčný ohrev (2010/30/EC): 0.94 kWh/cyklus
Spotreba energie na cyklus cirkulácie vzduchu - konvenčný ohrev (2010/30/EC): ..... 0.69 kWh/cyklus
Index energetickej účinnosti (2010/30/EC): ..... 81.2 %
Príkon: ..... 3600 W
Istenie: ..... 16 A
Nominálne napätie: ..... 220-240 V
Frekvencia: ..... 50; 60 Hz
Typ zástrčky: ..... Gardy zástrčka s uzemnením
Dodávané príslušenstvo: ..... 1 x Plech na pečenie Air Fry

4 242003 956090

[1] na stupnici tried energetickej účinnosti od A+++ do D
[2] Niektoré zo zobrazených funkcií sú k dispozícii len vtedy, keď je zariadenie pripojené k vášmu účtu Home Connect a SingleKey ID prostredníctvom internetu. Home Connect je služba spoločnosti Home Connect GmbH. Viac informácií o službe Home Connect nájdete na adrese www.home-connect.com.

SIEMENS

iQ500, Zabudovateľná rúra na pečenie, 60 x 60 cm, čierna
HB479G5A7F

Výbava

Typ rúry / druhy ohrevu
- Rúra na pečenie - 14druhov ohrevu:
- 3D horúci vzduch, horný/dolný ohrev, gril s cirkuláciou vzduchu, veľkoplošný gril, maloplošný gril, stupeň na pizzu, hlboko mrazené jedlo, dolný ohrev, intenzívny ohrev, pomalé varenie pri nízkej teplote, predhrievanie tanierov, udržiavanie teploty
- rozsah teplôt: 30 °C - 275 °C
- objem: 71 l

Závesné rošty / teleskopické výsuvy
- počet úrovní pre zasunutie plechu: 5 KS
- varioClip rail, so stop funkciou

Design
- black Steel Design
- otočné voliče, round
- smaltovaný vnútorný povrch priestoru na pečenie

Čistenie
- activeClean® - pyrolytické čistenie
- humidClean - hydrolytické čistenie
- celosklenená vnútorná strana dvierok

Komfort
- TFT dotykový displej
- elektronické hodiny
- automatický návrh teploty
- automatický štart
- zobrazenie aktuálnej teploty
- ukazovateľ predohrevu
- tepelná pečúca sonda
- program Sabbat
- cookControl 40
- výklopné dvierka, softMove - tlmené otváranie a zatváranie dverí
- studioLine madlo
- pomocný systém: cookControl
- roastingSensor - teplotná sonda na pečenie zabezpečí perfektné výsledky pečenia vďaka vysokej presnosti merania
- rýchloohrev
- coolStart
- halogenové osvětlení, osvetlenie rúry so separátnym vypínaním
- chladiaci ventilátor
- tlačidlo "Info"
- Home Connect

Príslušenstvo
- Air Fry plech na pečenie, rošt, smaltovaný hlboký plech, smaltovaný plech

Bezpečnosť a životné prostredie
- teplota skla dvierok max 30°C
- nízka teplota dvierok rúry v priebehu pyrolytického čistenia
- CoolTouch dvierka (4 KS skiel)
- elektronický zámok dverí
- detská poistka
- bezpečnostné vypínanie rúry
- ukazovateľ zvyškového tepla
- spínač kontaktu dverí

Technické informácie
- dĺžka napájacieho kábla: 120 cm
- napätie: 220 - 240 V
- celkový príkon elektro: 3.6 kW

Rozmery a technické informácie
- rozmery spotrebica (V x Š x H): 595 mm x 594 mm x 548 mm
- rozmery niky (V x Š x H): 585 mm - 595 mm x 560 mm - 568 mm x 550 mm
- "Rozmery potrebné pre zabudovanie nájdete v inštalačných materiáloch."
- Odporúčame vám vybrať si doplnkové produkty v rámci radu IQ500, aby bola zaručená optimálna dizajnová kombinácia všetkých vstavaných spotrebičov.

SIEMENS

iQ500, Zabudovateľná rúra na pečenie, 60 x 60 cm, čierna
HB479G5A7F

Rozmerové výkresy

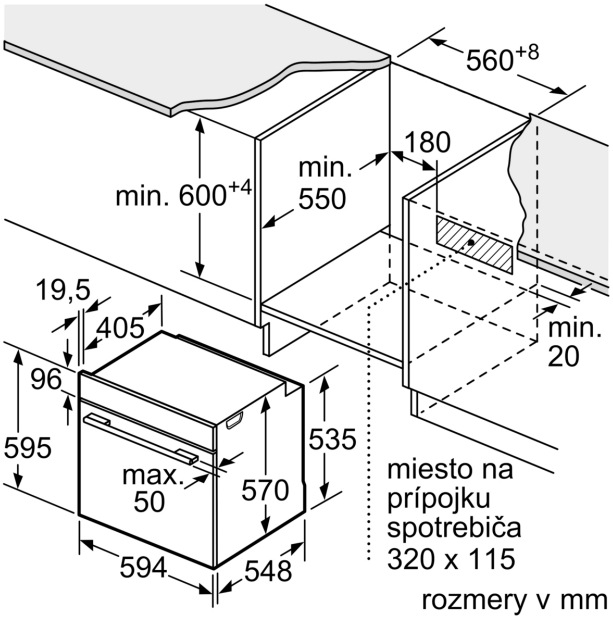

rozmery v mm

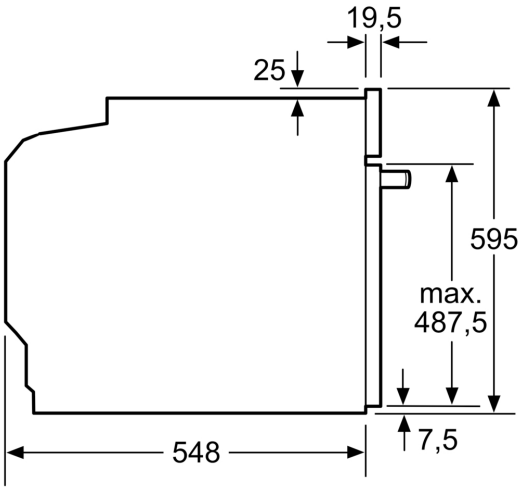

rozmery v mm

Rozmery v mm

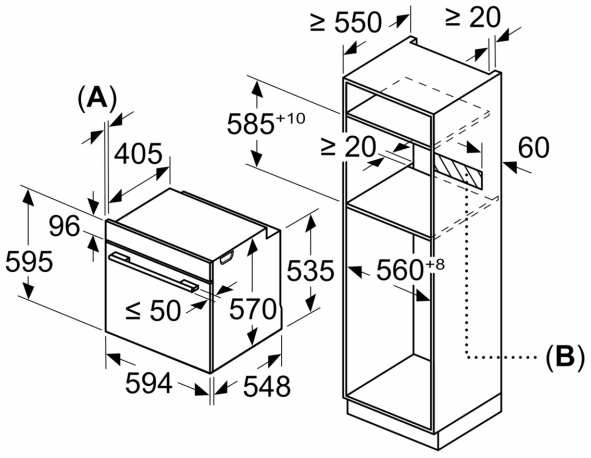

A: 19,5 mm
B: Priestor pre pripojenie spotrebiča 320 × 115 mm

zabudovanie s varným panelom

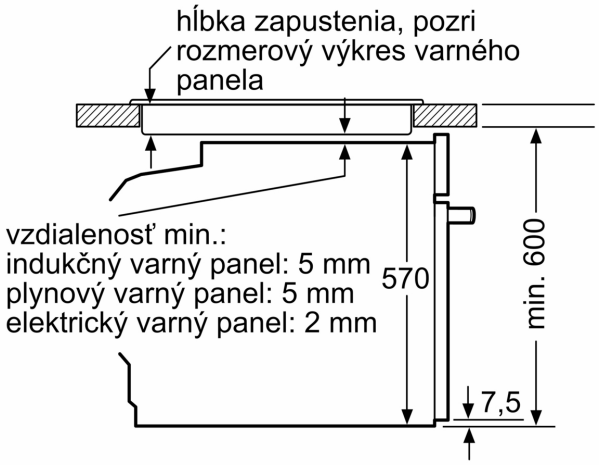

rozmery v mm