SIEMENS

iQ500, Zabudovateľná rúra na pečenie, 60 x 60 cm, tmavočierna inox
HB279GBB3









Dodávané príslušenstvo

1 x Plech na pečenie Air Fry

Zvláštne príslušenstvo

HZ327000 Kameň na pečenie, HZ32WA00 Bezdrôtová teplotná sonda, HZ530000 2 plechy na pečenie (polovičný formát), HZ531010 Plech na pečenie s neprilnavym povrchom, HZ532010 Plech na pečenie s nepriľnavým povrchom, HZ538000 varioClip rail teleskopický výsuv, HZ617000 Forma na pizzu, HZ629070 Grilovací plech, HZ631070 Smaltovaný pečicí plech pre pyrolýzu, HZ632070 Plech na pečenie, HZ633001 Vrchnák pre profi plech, HZ633070 Profi plech, HZ634000 Kombinovaný rošt, HZ636000 Sklenená panvica, HZ638000 Teleskopický výsuv varioClip rail, HZ65MA00 Mezidno (vertikálna inštalácia rúr), HZ66X650 Lišta, HZ915003 Sklenený pekáč, HZG0AS00 Sieťový kábel, dĺžka 3 m

Vynikajúce výsledky v kuchyni: samočistiaca rúra s funkciou activeClean a Air Fry.

- ✓ Air Fry: zdravší spôsob maškrtenia.
- ✓ activeClean®: automatický systém samočistenia rúry.
- ✓ TFT displej: asný textový displej a intuitívne ovládanie.
- ✓ 3D horúci vzduch: rovnomerné rozloženie tepla až na troch úrovniach pre bezkonkurenčné výsledky.
- ✓ softMove: jemné otváranie a zatváranie dvierok rúry.

Výbava

Technické údaje

Konštrukcia: ..... zabudovateľné
Integrovaný čistiaci systém: ..... Pyrolytické čistenie+hydrolytické čistenie
Požadovaná veľkosť otvoru na inštaláciu (v x š x h): ..... 585-595 x 560-568 x 550 mm
Rozmery spotrebiča: ..... 595x594x548 mm
Rozmery zabaleného spotrebiča: ..... 670x670x680 mm
materiál ovládacieho panelu: ..... Glass
Materiál dverí: ..... sklo
Hmotnosť netto: ..... 36.0 kg
objem netto - rúra na pečenie 1: ..... 71 l
Druhy ohrevu: Air Fry, veľkoplošný gril, horúci vzduch jemný, horúci vzduch, intenzívny ohrev, maloplošný gril, štandardný ohrev, pizza nastavenie, varenie pri nízkej teplote, hlboko mrazené jedlo, dolný ohrev, horúci vzduch s grilom, predhrievanie, udržovanie tepla
Dĺžka prívodného kábla: ..... 120 cm
EAN: 4242003955901
Počet varných priestorov: 1
Trieda energetickej účinnosti[1]: ..... A+ efektívne
Spotreba energie na cyklus - konvenčný ohrev (2010/30/EC): 0.94 kWh/cyklus
Spotreba energie na cyklus cirkulácie vzduchu - konvenčný ohrev (2010/30/EC): ..... 0.69 kWh/cyklus
Index energetickej účinnosti (2010/30/EC): ..... 81.2 %
Príkon: ..... 3600 W
Istenie: ..... 16 A
Nominálne napätie: ..... 220-240 V
Frekvencia: ..... 50; 60 Hz
Typ zástrčky: ..... Gardy zástrčka s uzemnením
Dodávané príslušenstvo: ..... 1 x Plech na pečenie Air Fry

4 242003 955901

[1] na stupnici tried energetickej účinnosti od A+++ do D

SIEMENS

iQ500, Zabudovateľná rúra na pečenie, 60 x 60 cm, tmavočierna inox
HB279GBB3

Výbava

Typ rúry / druhy ohrevu
- Rúra na pečenie - 14druhov ohrevu:
- 3D horúci vzduch, horný/dolný ohrev, gril s cirkuláciou vzduchu, veľkoplošný gril, maloplošný gril, stupeň na pizzu, hlboko mrazené jedlo, dolný ohrev, intenzívny ohrev, pomalé varenie pri nízkej teplote, predhrievanie tanierov, udržiavanie teploty
- rozsah teplôt: 30 °C - 275 °C
- objem: 71 l

Závesné rošty / teleskopické výsuvy
- počet úrovní pre zasunutie plechu: 5 KS
- závesné rošty, teleskopický výsuv na objednanie ako zvláštne príslušenstvo

Design
- zápustné otočné voliče, otočné voliče, round
- smaltovaný vnútorný povrch priestoru na pečenie

Čistenie
- activeClean® - pyrolytické čistenie
- humidClean - hydrolytické čistenie
- celosklenená vnútorná strana dvierok

Komfort
- TFT dotykový displej
- elektronické hodiny
- automatický návrh teploty
- automatický štart
- zobrazenie aktuálnej teploty
- ukazovateľ predohrevu
- program Sabbat
- cookControl 40
- výklopné dvierka, softMove - tlmené otváranie a zatváranie dverí
- designové madlo z nehrdzavejúcej ocele
- softMove - tlmené otváranie a zatváranie dverí
- pomocný systém: cookControl
- rýchloohrev
- coolStart
- halogenové osvětlení, osvetlenie rúry so separátnym vypínaním
- chladiaci ventilátor
- tlačidlo "Info"

Príslušenstvo
- rošt, smaltovaný hlboký plech, Air Fry plech na pečenie

Bezpečnosť a životné prostredie
- teplota skla dvierok max 30°C
- nízka teplota dvierok rúry v priebehu pyrolytického čistenia
- CoolTouch dvierka (4 KS skiel)
- elektronický zámok dverí
- detská poistka
- bezpečnostné vypínanie rúry
- ukazovateľ zvyškového tepla
- spínač kontaktu dverí

Technické informácie
- dĺžka napájacieho kábla: 120 cm
- napätie: 220 - 240 V
- celkový príkon elektro: 3.6 kW
- trieda spotreby energie (podľa normy EU 65/2014): A+
- spotreba energie na cyklus pri konvenčnom ohreve: 0.9 kWh (na stupnici triedy energetickej účinnosti od A+++ do D) spotreba energie na cyklus v režime cirkulácie vzduchu: 0.69 kWh
- počet priestorov na pečenie: 1
- zdroj tepla: elektrina
- objem priestoru na pečenie: 71 l

Rozmery a technické informácie
- rozmery spotrebica (V x Š x H): 595 mm x 594 mm x 548 mm
- rozmery niky (V x Š x H): 585 mm - 595 mm x 560 mm - 568 mm x 550 mm
- "Rozmery potrebné pre zabudovanie nájdete v inštalačných materiáloch."

SIEMENS

iQ500, Zabudovateľná rúra na pečenie, 60 x 60 cm, tmavočierna inox
HB279GBB3

Rozmerové výkresy

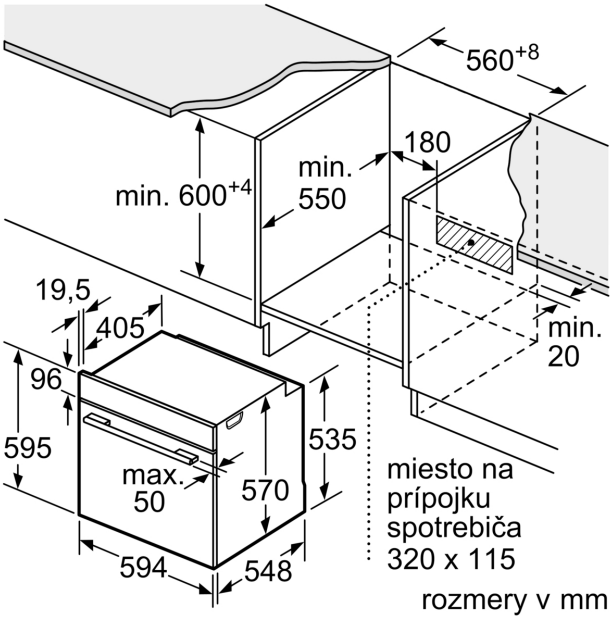

rozmery v mm

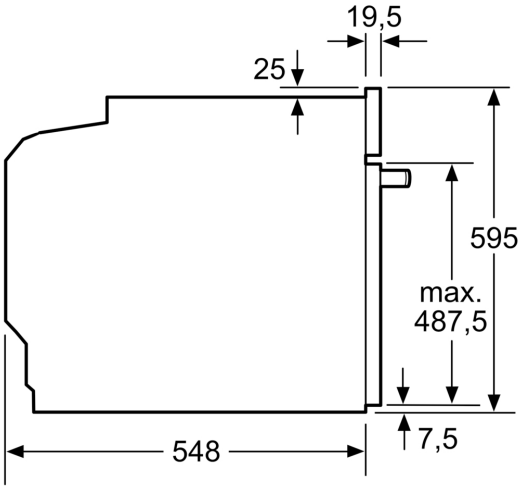

rozmery v mm

Rozmery v mm

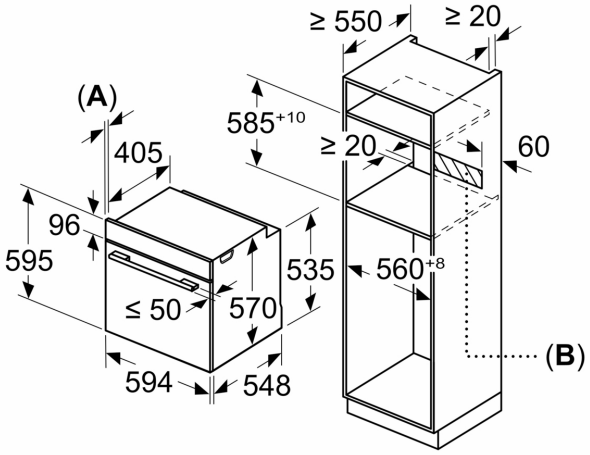

A: 19,5 mm
B: Priestor pre pripojenie spotrebiča 320 × 115 mm

zabudovanie s varným panelom

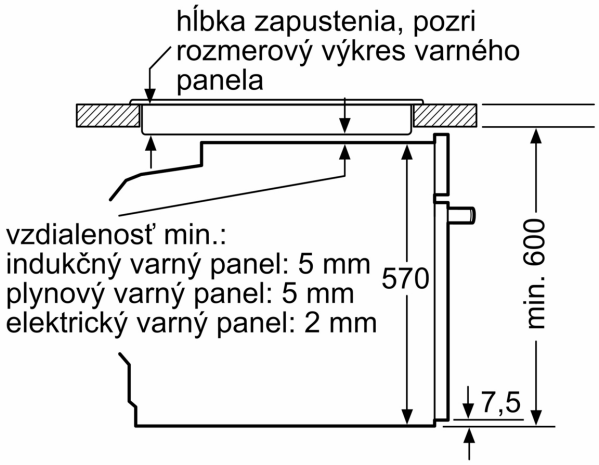

rozmery v mm