SIEMENS

iQ700, Indukčná varná doska, 60 cm, čierna, inštalácia na pracovnú dosku s rámčekom EX677LYV5E

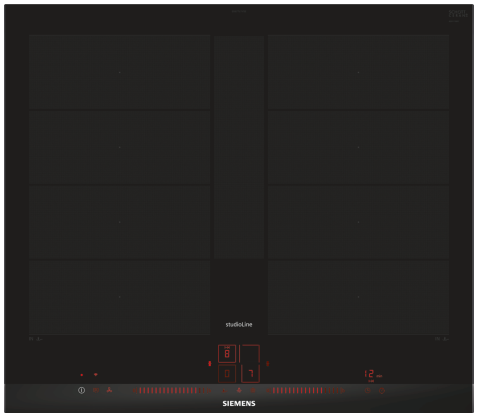

HZ390011 Nerezový pekáč, HZ390012 Nástavec pre varenie v pare do HZ390011, HZ390210 Panvica pre senzory pečenia (Ø 15cm), HZ390220 Panvica pre senzory pečenia (Ø 19 cm), HZ390230 Panvica pre senzory pečenia (Ø 21cm), HZ390250 Systémová panvica pre senzory pečenia, HZ390512 Teppan Yaki gril, veľký, HZ390522 Grilovací plát, HZ394301 Spojovacia lišta, HZ9ES100 Varic na espresso, HZ9FE280 Panvica na pečenie Ø 18 / 28 cm, HZ9FF010 Kuchynský riad pre varné zóny flex, HZ9FF030 Kuchynský riad pre varné zóny flex, 3 ks, HZ9FF040 Kuchynský riad pre varné zóny flex, 4 ks, HZ9SE030 Sada riadu, HZ9SE040 4 dielna sada riadu, HZ9SE060 6 dielna sad riadu, HZ9TY010 Teppan Yaki

Moderná indukčná varná doska varnou flexZone - pre viac flexibility pri varení.

- ✓ flexInduction Plus – inteligentná rozšíriteľná varná plocha, ktorá sa dokonale prispôsobí vášmu riadu
- ✓ Dual lightSlider: ovládajte svoju varnú dosku jednoduchým dotykom a potiahnutím prsta.
- ✓ Home Connect: spravte zo svojej varnej dosky súčasť inteligentnej kuchyne.
- ✓ fryingSensor Plus: už žiadne pripálené či spálené jedlá.
- ✓ powerMove Plus: pohodlné varenie vďaka 3 prednastaveným úrovniam výkonu.

Druh spotrebiča:	sklokeramická varná zóna
Konštrukcia:	zabudovateľné
Zdroj energie:	elektrický
Počet varných zón, ktoré možno použiť súčasne:	4
Požadovaná veľkosť otvoru na inštaláciu (v x š x h):	.51 x 560-560 x 490-500 mm
Šírka:	602 mm
Rozmery spotrebiča:	51x602x520 mm
Rozmery zabaleného spotrebiča:	126 x 753 x 608 mm
Hmotnosť netto:	13.8 kg
hmotnosť brutto:	16.0 kg
Ukazovateľ zvyškového tepla:	áno
Umiestnenie ovládacieho panela:	vpredu
základný materiál povrchu:	sklokeramika
materiál povrchu:	čierna
Dĺžka prívodného kábla:	110.0 cm
EAN:	4242003838655
Nominálne napätie:	220-240 V
Frekvencia:	50; 60 Hz

4 242003 838655

iQ700, Indukčná varná doska, 60 cm, čierna, inštalácia na pracovnú dosku s rámčekom
EX677LYV5E

- 60 cm: komfortný priestor 4 hrnce a panvice.

Flexibilita varných zón

- 2x flexZone s možnosťou rozšírenia: kdekoľvek v 40 cm dlhej zóne používajte riad ľubovoľného tvaru alebo veľkosti alebo ho umiestnite bočne.
- varná zóna, predná ľavá: 190 mm, 230 mm, 2.2 kW (max. výkon 3.7 kW)
- varná zóna, zadná ľavá: 190 mm, 230 mm, 2.2 kW (max. výkon 3.7 kW)
- varná zóna, zadná pravá: 190 mm, 230 mm , 2.2 kW (max. výkon 3.7 kW)
- varná zóna, predná pravá: 190 mm, 230 mm, 2.2 kW (max. výkon 3.7 kW)

Komfort

- dotykové ovládanie dual lightSlider: priamo ovládajte varnú dosku pomocov dvoch osvetlených dotykových líšt (po vypnutí sú neviditeľné).
- 17 výkonových stupňov: presné nastavenie 17 stupňov výkonu (9 hlavných a 8 medzi stupňov výkonu).
- funkcia udržiavanie teploty: udržujte pokrmy teplé pri vopred nastavenej nízkej úrovni výkonu
- timer : vypne varnú zónu na konci nastaveného času (napr. pri príprave vařejných vajec).
- minutka (budík): na konci nastaveného času zaznie akustický signál (napr. pri varení cestovín).
- Count-up timer - čas varenia: ukazuje, koľko času uplynulo od spustenia časovača (napr. pre zemiaky).

Úspora času a efektivita

- powerBoost (nastviteľné pre všetky varné zóny): využite o 50 % viac výkonu pri varení napr. vody, než ponúka najvyšší štandardný stupeň výkonu
- panBoost: ohrievajte panvice rýchlejšie ako na najvyššej štandardnej úrovni, pričom chránite povrch panvice
- powerMove Plus: zvýšte alebo znížte stupeň výkonu jednoducho pohybom hrnca dopredu alebo dozadu.
- flexMotion: pri premiestňovaní hrnca do inej varnej zóny stlačením jedného tlačidla prenesiete všetky predchádzajúce nastavenia do novej zóny.
- quickStart: pri zapnutí varná doska automaticky vyberie varnú zónu s riadom (umiestneným vo vypnutom stave)
- reStart: v prípade neúmyselného vypnutia vyvolá všetky predchádzajúce nastavenia opätovným zapnutím varnej dosky do 4 sekúnd

Cooking assistance

- fryingSensor Plus s 5 úrovňami stupňov teploty: zabraňuje pripáleniu automatickou reguláciou teploty integrovaného senzora
- Dish assistant: ľahko nájdete správne nastavenie teploty pre určité jedlo pomocou aplikácie Home Connect

Konektivita

- vzdialená kontrola a ovládanie: skontrolujte, či je varná doska vypnutá, aj keď nie ste doma, a nájdite recepty alebo ďalšie funkcie v aplikácii Home Connect
- Hood (Wi-Fi): automaticky aktivuje digestor pri varení vďaka WiFi pripojeniu varnej dosky a vhodného digestora

Design

- fazetový design - studioLine, blackSteel

Bezpečnosť

- 2-stupňový zostatkového tepla pre každú varnú zónu: indikuje, ktoré varné zóny sú stále horúce alebo teplé
- detská poistka: zabrání nechcenej aktivácii varnej dosky
- ochrana pri utieraní: utrite prekypeli tekutinu bez neúmyselné zmeny nastavenia (blokovanie všetkých dotykových tlačidiel na 30 sekúnd).
- hlavný vypínač: vypnite všetky varné zóny stlačením tlačidla
- bezpečnostné vypínanie: z bezpečnostných dôvodov sa ohrev vypne po nastavenom čase bez ďalšej užívateľskej interakcie (možno nastaviť)
- ukazovateľ spotreby energie: ukazuje spotrebu elektriny posledného procesu varenia.

Inštalácia

- rozmery spotrebiča (V x Š x H): 51 x 602 x 520 mm
- rozmery pre vstavanie (V x Š x H): 51 x 560 x 490 - 500 mm
- min. hrúbka pracovnej dosky: 16 mm
- príkon: 7.4 kW
- powerManagement: v prípade potreby obmedzí maximálny výkon (závisí na poistkovej ochrane elektrickej inštalácie)
- pripojovací kábel: 1.1 m, pripojovací kábel súčasťou balenia

SIEMENS

iQ700, Indukčná varná doska, 60 cm, čierna, inštalácia na pracovnú dosku s rámčekom
EX677LYV5E

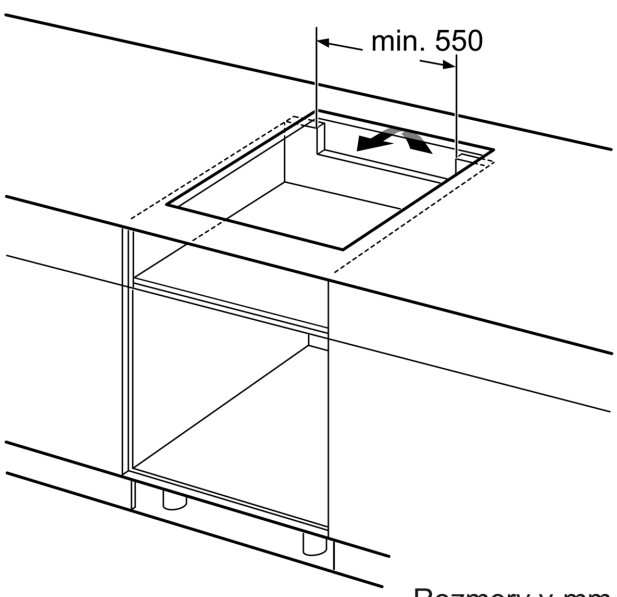

Rozmery v mm

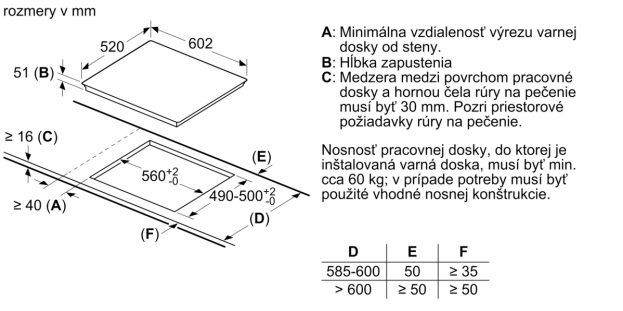

D	E	F
585-600	50	≥ 35
> 600	≥ 50	≥ 50

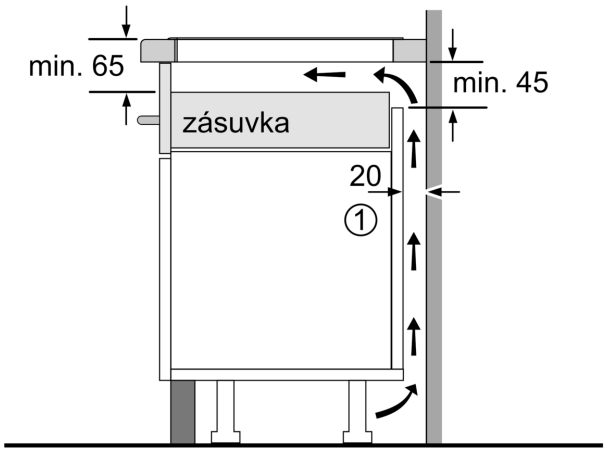

①
Je potrebné počítať
s vetracou štrbinou.

Rozmery v mm

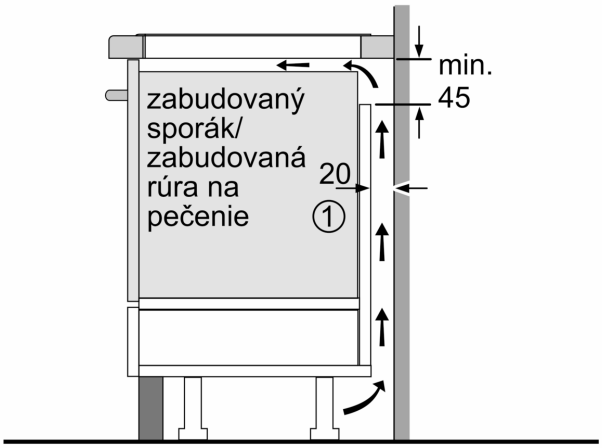

①
Je potrebné počítať
s vetracou štrbinou

rozmery v mm