SIEMENS

iQ700, Indukčná varná doska, 60 cm, čierna, matná
EX61AHYC1E







Zvláštne príslušenstvo

HZ32WA00 Bezdrôtová teplotná sonda, HZ390522 Grilovací plát, HZ9CF240 Panvica na pečenie, Ø 24 cm, HZ9CF280 Panvica na pečenie, Ø 28 cm, HZ9ES100 Varic na espresso, HZ9FE280 Panvica na pečenie Ø 18 / 28 cm, HZ9FF010 Kuchynský riad pre varné zóny flex, HZ9FF030 Kuchynský riad pre varné zóny flex, 3 ks, HZ9FF040 Kuchynský riad pre varné zóny flex, 4 ks, HZ9SE030 Sada riadu, HZ9SE040 4 dielna sada riadu, HZ9SE060 6 dielna sad riadu, HZ9TY010 Teppan Yaki

Inteligentná varná doska flexInduction - pre väčšiu flexibilitu pri varení a nekonečné možnosti pripojenia cez Home Connect.

- ✓ Matt Edition: 5× menej viditeľných škrabancov [1]
- ✓ Matt Edition: Matný povrch je odolný proti otlačkom prstov.
- ✓ flexInduction Plus: inteligentná rozšíriteľná varná plocha, ktorá sa dokonale prispôsobí vášmu riadu
- ✓ touchSlider+: umožňuje ovládať úroveň výkonu jedným dotykom.
- ✓ Home Connect: spravte zo svojej varnej dosky súčasť inteligentnej kuchyne.

Výbava

Technické údaje

Druh spotrebiča: ..... sklokeramická varná zóna
Konštrukcia: ..... zabudovateľné
Zdroj energie: ..... elektrický
Počet varných zón, ktoré možno použiť súčasne: 4
Požadovaná veľkosť otvoru na inštaláciu (v x š x h): .51 x 560-560 x 490-500 mm
Šírka: ..... 592 mm
Rozmery spotrebiča: ..... 51x592x522 mm
Rozmery zabaleného spotrebiča: ..... 130x750x600 mm
Hmotnosť netto: ..... 16.3 kg
hmotnosť brutto: ..... 17.4 kg
Ukazovateľ zvyškového tepla: ..... Separátne
Umiestnenie ovládacieho panela: ..... plnenie spredu
základný materiál povrchu: ..... sklokeramika
materiál povrchu: ..... čierna, matná
Dĺžka prívodného kábla: ..... 110 cm
EAN: 4242003992654
Istenie: ..... GENERAL.N_A A
Nominálne napätie: ..... 220-240 V
Frekvencia: ..... 50; 60 Hz

4 242003 992654

[1] Podľa porovnania matného radu Schott CERAN® a štandardného skla, vykonaného v rámci interných laboratórnych testov: ide o subjektívne porovnanie jednotlivcami (meranie nie je možné), výsledok je závislý od svetelného zdroja, uhla pohľadu, premenlivosti a tolerancií použitej hubky.

SIEMENS

iQ700, Indukčná varná doska, 60 cm, čierna, matná
EX61AHYC1E

Výbava

- 60 cm: komfortný priestor 4 hrnce a panvice.

Flexibilita varných zón

- 2x flexZone s možnosťou rozšírenia: kdekoľvek v 40 cm dlhej zóne používajte riad ľubovoľného tvaru alebo veľkosti alebo ho umiestnite bočne.
- varná zóna, predná ľavá: 190 mm, 230 mm, 2.2 kW (max. výkon 3.7 kW)
- varná zóna, zadná ľavá: 190 mm, 230 mm, 2.2 kW (max. výkon 3.7 kW)
- varná zóna, zadná pravá: 190 mm, 230 mm , 2.2 kW (max. výkon 3.7 kW)
- varná zóna, predná pravá: 190 mm, 230 mm, 2.2 kW (max. výkon 3.7 kW)

Komfort

- touchSlider+: jednoduché nastavenie a kontrola stupňa výkonu vďaka dotykovej lište.
- tlačidlo Obľúbené: priamy prístup k obľúbeným funkciám pomocou konfigurovateľného tlačidla (dostupné s pripojeným účtom Home Connect)
- 17 výkonových stupňov: presné nastavenie 17 stupňov výkonu (9 hlavných a 8 medzi stupňov výkonu).
- via HC app/MyButton: udržujte pokrmy teplé pri vopred nastavenej nízkej úrovni výkonu
- timer (časovač vypnutia): vypne varnú zónu na konci nastaveného času (napr. pre varené vajcia)
- kuchynský časovač (možno vybrať namiesto časovača vypnutia): na konci nastaveného času zaznie výstraha (napr. na cestoviny)
- hlasitosť zvuku prispôsobiteľná osobným preferenciám a potrebám

Úspora času a efektivita

- powerBoost (nastviteľné pre všetky varné zóny): využite o 50 % viac výkonu pri varení napr. vody, než ponúka najvyšší štandardný stupeň výkonu
- via HC app/MyButton: ohrievajte panvice rýchlejšie ako na najvyššej štandardnej úrovni, pričom chránite povrch panvice
- Varné zóny sa automaticky spoja alebo oddelia podľa tvaru a veľkosti umiestneného riadu.
- flexMotion: pri premiestňovaní hrnca do inej varnej zóny stlačením jedného tlačidla prenesiete všetky predchádzajúce nastavenia do novej zóny.
- automatický výber varnej zóny: po zapnutí varná doska automaticky vyberie varnú zónu, na ktorú je položený nový riad.
- pri premiestňovaní hrnca sa nastavenia okamžite upravia a varná zóna sa prispôsobí veľkosti riadu
- quickStart: pri zapnutí varná doska automaticky vyberie varnú zónu s riadom (umiestneným vo vypnutom stave)
- reStart: v prípade neúmyselného vypnutia vyvolá všetky predchádzajúce nastavenia opätovným zapnutím varnej dosky do 4 sekúnd

Cooking assistance

- fryingSensor Pro: zabraňuje pripáleniu automatickou reguláciou teploty integrovaného senzora
- Dish assistant: ľahko nájdete správne nastavenie teploty pre určité jedlo pomocou aplikácie Home Connect

Konektivita

- vzdialená kontrola a ovládanie: skontrolujte, či je varná doska vypnutá, aj keď nie ste doma, a nájdite recepty alebo ďalšie funkcie v aplikácii Home Connect
- Hood (Wi-Fi): automaticky aktivuje digestor pri varení vďaka WiFi pripojeniu varnej dosky a vhodného digestora
- áno: odsávač pár automaticky prispôsobuje rýchlosť ventilátora na základe údajov od varnej dosky, ktoré priebežne zdieľa (s príslušným odsávačom pár a pripojeným účtom Home Connect)
- Smart home trigger (konfigurovateľný prostredníctvom aplikácie Home Connect): sprístupnite inteligentný priestor z varnej dosky (vyžaduje sa partnerský servis)
- možnosť aktualizácie spotrebiča (dostupná s pripojeným účtom Home Connect): udržujte spotrebič vždy aktuálny s ns najnovšou verziou softvéru

Design

- Matt Edition: elegantný, matný dizajn, ktorý je menej náchylný na viditeľné škrabance a odtlačky prstov.
- design bez rámčeka

Bezpečnosť

- 2-stupňový zostatkového tepla pre každú varnú zónu: indikuje, ktoré varné zóny sú stále horúce alebo teplé
- detská poistka: zabrání nechcenej aktivácii varnej dosky
- funkcia Pozastavenie: pozastavte proces ohrievania, napr. aby ste skontrolovali, kto zvoní pri dverách
- hlavný vypínač: vypnite všetky varné zóny stlačením tlačidla
- bezpečnostné vypínanie: z bezpečnostných dôvodov sa ohrev vypne po nastavenom čase bez ďalšej užívateľskej interakcie (možno nastaviť)

Inštalácia

- rozmery spotrebiča (V x Š x H): 51 x 592 x 522 mm
- rozmery pre vstavanie (V x Š x H): 51 x 560 x 490 - 500 mm
- min. hrúbka pracovnej dosky: 16 mm
- príkon: 7.4 kW
- powerManagement: v prípade potreby obmedzí maximálny výkon (závisí na poistkovej ochrane elektrickej inštalácie)
- pripojovací kábel: 1.1 m, pripojovací kábel súčasťou balenia

iQ700, Indukčná varná doska, 60 cm, čierna, matná
EX61AHYC1E

Rozmerové výkresy

Rozmery v mm

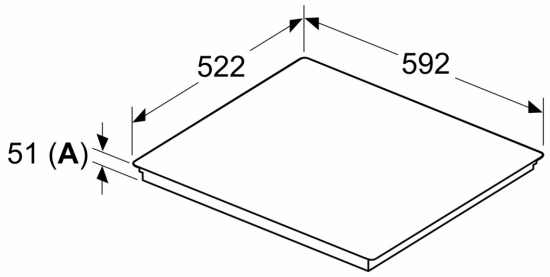

A: Hĺbka zapustenia

Rozmery v mm

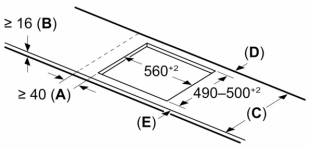

A: Min. vzdialenosť medzi výrezom sporáka a stenou

B: Vzdialenosť medzi povrchom pracovnej dosky a hornou hranou prednej časti rúry musí byť 30 mm

Pozri priestorové požiadavky rúry

C	D	E
585–600	50	≥ 35
> 600	≥ 50	≥ 50

Pracovná doska, do ktorej sa varný panel inštaluje, musí vydržať záťaž asi 60 kg. V prípade potreby je nutné použiť zodpovedajúcu spodnú konštrukciu

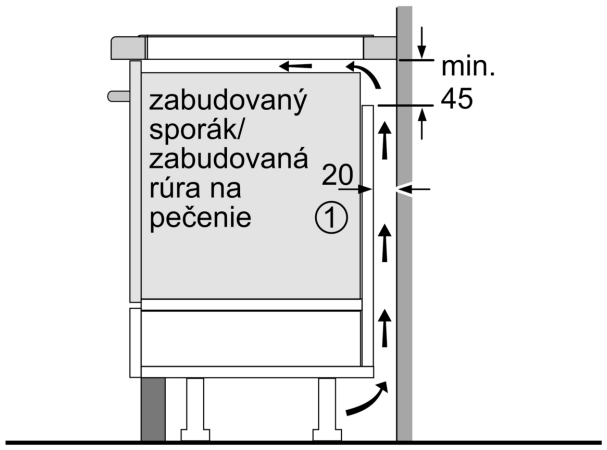

① Je potrebné počítať s vetracou štrbinou

rozmery v mm

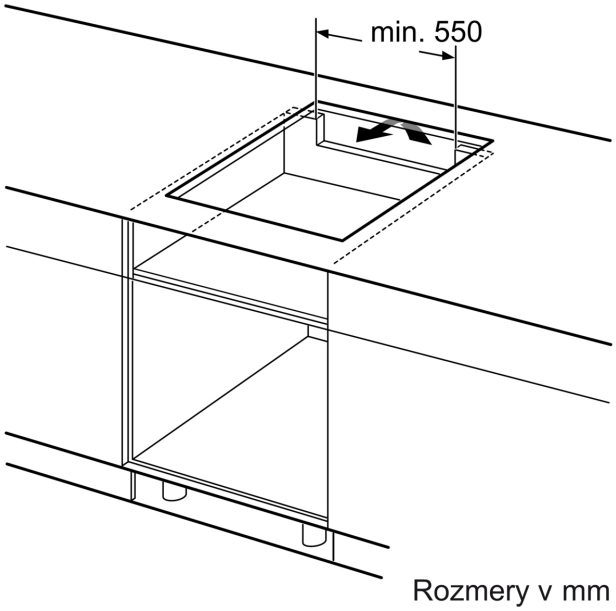

Rozmery v mm

SIEMENS

Rozmerové výkresy

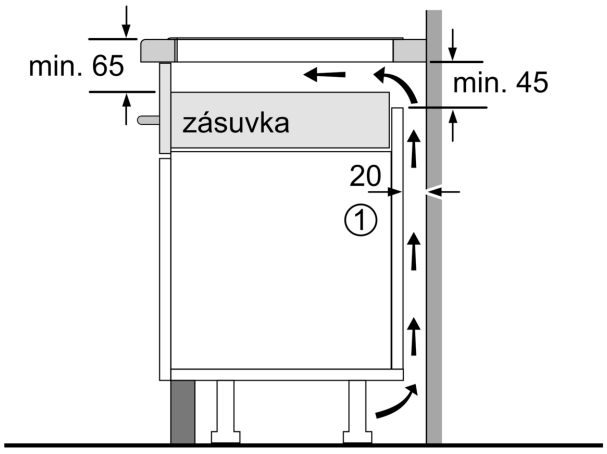

① Je potrebné počítať s vetracou štrbinou.

Rozmery v mm