SIEMENS

iQ500, Plynová varná doska, 60 cm, tvrdené sklo, čierna EP6A6HI10

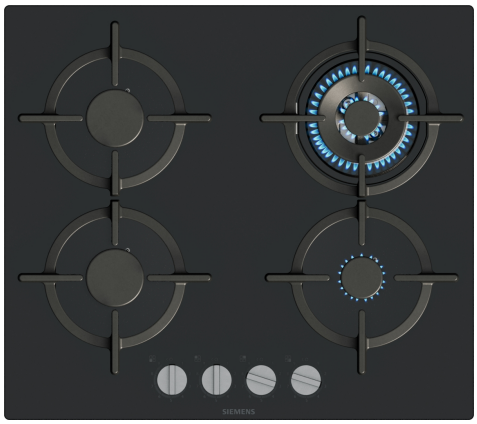

Zvláštne príslušenstvo

HZ298105	Podložka pre mierne varenie
HZ298107	Wok krúžok
HZ32WA00	Bezdrôtová teplotná sonda
HZ9SE040	4 dielna sada riadu
HZ9SE060	6 dielna sad riadu

Plynová varná doska z tvrdeného skla s technológiou stepFlame na presnú reguláciu plameňa, s odnímateľnými gombíkmi a podstavcami na panvice vhodnými do umývačky riadu.

- ✓ Technológia stepFlame: presné ovládanie plameňa deviatimi rôznymi nastaveniami
- ✓ Odnímateľné kovové mečovité gombíky: ľahko vyberateľné, jednoduché čistenie a presné ovládanie pri varení
- ✓ Samostatný liatinový rošt: ľahká manipulácia a jednoduché čistenie
- ✓ Duálny wok horák 3,5 kW: prejdite z dusenia na vysmážanie na jednom horáku
- ✓ Povrch z čierneho tvrdeného skla: mimoriadne tepelne odolný

Výbava

Technické údaje

Druh spotrebiča: ..... plynová varná doska s ovládaním
Konštrukcia: ..... zabudovateľné
Zdroj energie: ..... plynový
Počet varných zón, ktoré možno použiť súčasne: 4
Požadovaná veľkosť otvoru na inštaláciu (v x š x h): .45 x 560-560 x 480-490 mm
Šírka: ..... 590 mm
Rozmery spotrebiča: ..... 45x590x520 mm
Rozmery zabaleného spotrebiča: ..... 150x650x580 mm
Hmotnosť netto: ..... 14.4 kg
hmotnosť brutto: ..... 15.6 kg
Ukazovateľ zvyškového tepla: ..... žiadne
Umiestnenie ovládacieho panela: ..... plnenie spredu
základný materiál povrchu: ..... tvrdené sklo
materiál povrchu: ..... čierna
Farba rámu: ..... čierna
Dĺžka prívodného kábla: ..... 100 cm
EAN: 4242003966686
Celkový objem pripojeného plynu: ..... 8000 W
Istenie: ..... 3 A
Nominálne napätie: ..... 220-240 V
Frekvencia: ..... 50; 60 Hz

4 242003 966686

SIEMENS

iQ500, Plynová varná doska, 60 cm, tvrdené sklo, čierna
EP6A6HI10

Výbava

Design
- povrch: tvrdené sklo , čierna
- dizajn bez rámčeka: varnú dosku umiestnite zarovnanú alebo mierne vyvýšenú na pracovnú dosku
- liatinové rošty s gumovými nožičkami, deliteľné
- kovové otočné voliče

Komfort
- stepFlame: presne nastaviť plameň v deviatich definovaných a opakovateľných úrovniach.
- ovládací volič v tvare meča, vpredu: ľahko prístupné gombíky vpredu so silným úchopom pre ľahké otáčanie.
- integrované zapaľovanie v ovládacom gombíku: stačí stlačiť a otočiť gombíkom, aby sa zapálil plameň.

Horáky a napájanie
- 4 plynové horáky
- vľavo vpredu: normálny horák až 1.75 kW (v závislosti od typu plynu)
- vľavo vzadu: normálny horák až 1.75 kW (v závislosti od typu plynu)
- vpravo vzadu: Wok horák až 3.5 kW (v závislosti od typu plynu)
- vpravo vpredu: úsporný horák up to 1 kW (v závislosti od typu plynu)

Čistenie
- odnímateľné otočné voličes pre jednoduché čistenie medzi gombíkmi
- rošty vhodné do umývačky riadu ednoduché čistenie.

Bezpečnosť
- termoelektrická poistka zhasnutia plameňa: zabraňuje nežiaducemu prúdeniu plynu pri zhasnutí plameňa.

Inštalácia
- použiteľné pre: Liquid gas 50 mbar
- Liquid gas G30 37 mbar (PL)
- Liquid gas G30,31 28-30/37mbar
- Nat gas L/LL G25/20mbar(DE)
- Natural gas H 25 mbar (HU)
- Natural gas L 25 mbar (NL)
- NG H/E 20mbar, E+ 20/25mbar
- prednastavené na zemný plyn (20 mbar)
- trysky na propan-butan (28-30/37mbar) súčasťou dodávky: Trysky pre všetky ostatné typy plynov je možné objednať prostredníctvom zákazníckeho servisu. V prípade výmeny dýzy kontaktujte zákaznícky servis.
- rozmery spotrebiča (V x Š x H): 54 x 590 x 520 mm
- rozmery pre vstavanie (V x Š x H): 45 x 560 x 480 - 490 mm
- požadovaná veľkosť niky na zapustenú inštaláciu (V x Š x H mm) : 45 x 594 x 524
- min. hrúbka pracovnej dosky: 20 mm
- v prípade inštalácie v rovine je minimálna hrúbka pracovnej dosky 30 mm
- napájací kábel: 1 m
- celkový objem pripojeného plynu: 8 kW

SIEMENS

iQ500, Plynová varná doska, 60 cm, tvrdené sklo, čierna
EP6A6HI10

Rozmerové výkresy

Rozmery v mm

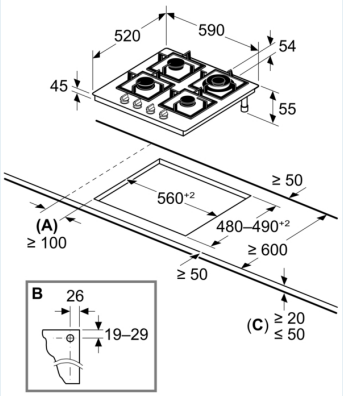

A: Min. vzdialenosť od výrezu varného panela k stene

B: Poloha plynovej prípojky vo výreze

C: Prípadne viac, pokiaľ je rúra na pečenie inštalovaná na spodku, pozri priestorové požiadavky rúry

Pre pracovnú dosku s výškou 12 mm až 20 mm je potrebný dištančný diel, pre viac informácií sa obráťte na zákaznícky servis