SIEMENS

iQ300, Plynová varná doska, 60 cm, tvrdené sklo, čierna EN6B6HK40

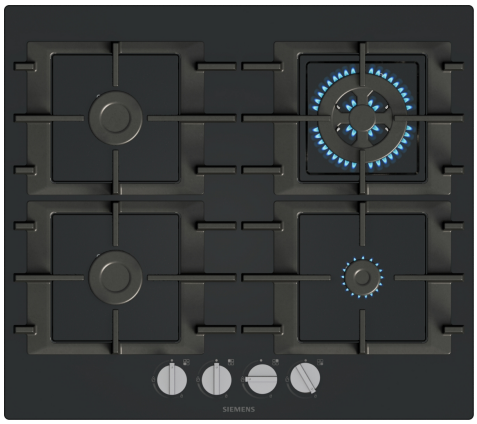

Zvláštne príslušenstvo

HZ298105	Podložka pre mierne varenie
HZ298107	Wok krúžok
HZ32WA00	Bezdrôtová teplotná sonda
HZ9SE040	4 dielna sada riadu
HZ9SE060	6 dielna sad riadu

Plynová varná doska z tvrdeného skla s čiastočne súvislými podperami pre jednoduché čistenie.

- ✓ Mečovité gombíky: ergonomické ovládanie pre varenie bez námahy
- ✓ Čiastočne súvislé liatinové rošty: jednoduchá manipulácia a ľahké čistenie
- ✓ Duálny wok horák 3,3 kW: na rýchle a rovnomerné varenie, ideálne pre veľké jedlá
- ✓ Povrch z čierneho tvrdeného skla: mimoriadne tepelne odolný
- ✓ Bezpečnostný uzáver plynu: ihneď zastaví prúdenie plynu, ak plameň zhasne, a tak zaistí bezpečnosť

Výbava

Technické údaje

Druh spotrebiča: ..... plynová varná doska s ovládaním
Konštrukcia: ..... zabudovateľné
Zdroj energie: ..... plynový
Počet varných zón, ktoré možno použiť súčasne: 4
ovládacie prvky: ..... mečovitý ovládací gombík
Požadovaná veľkosť otvoru na inštaláciu (v x š x h): .45 x 560-560 x 480-490 mm
Šírka: ..... 590 mm
Rozmery spotrebiča: ..... 45x590x520 mm
Rozmery zabaleného spotrebiča: ..... 145x660x580 mm
Hmotnosť netto: ..... 16.2 kg
hmotnosť brutto: ..... 17.2 kg
Ukazovateľ zvyškového tepla: ..... žiadne
Umiestnenie ovládacieho panela: ..... plnenie spredu
základný materiál povrchu: ..... tvrdené sklo
materiál povrchu: ..... čierna
Farba rámu: ..... čierna
Dĺžka prívodného kábla: ..... 100 cm
EAN: 4242003949078
Celkový objem pripojeného plynu: ..... 7800 W
Istenie: ..... 3 A
Nominálne napätie: ..... 220-240 V
Frekvencia: ..... 50; 60 Hz

4 242003 949078

SIEMENS

iQ300, Plynová varná doska, 60 cm, tvrdené sklo, čierna
EN6B6HK40

Výbava

Design
- povrch: tvrdené sklo , čierna
- dizajn bez rámčeka: varnú dosku umiestnite zarovnanú alebo mierne vyvýšenú na pracovnú dosku
- samostatné liatinové rošty, deliteľné

Komfort
- ovládací volič v tvare meča, vpredu: ľahko prístupné gombíky vpredu so silným úchopom pre ľahké otáčanie.
- integrované zapaľovanie v ovládacom gombíku: stačí stlačiť a otočiť gombíkom, aby sa zapálil plameň.

Horáky a napájanie
- 4 plynové horáky
- vľavo vpredu: normálny horák až 1.75 kW (v závislosti od typu plynu)
- vľavo vzadu: normálny horák až 1.75 kW (v závislosti od typu plynu)
- vpravo vzadu: Wok horák až 3.3 kW (v závislosti od typu plynu)
- vpravo vpredu: úsporný horák up to 1 kW (v závislosti od typu plynu)

Čistenie
- rošty vhodné do umývačky riadu ednoduché čistenie.
- samostatné liatinové rošty, deliteľné: malá hmotnosť a kompaktný tvar, ale vysoká stabilita vďaka súvislému povrchu

Bezpečnosť
- termoelektrická poistka zhasnutia plameňa: zabraňuje nežiaducemu prúdeniu plynu pri zhasnutí plameňa.

Inštalácia
- použiteľné pre: Liquid gas 50 mbar
- Liquid gas G30 37 mbar (PL)
- Liquid gas G30,31 28-30/37mbar
- Nat gas L/LL G25/20mbar(DE)
- Natural gas H 25 mbar (HU)
- Natural gas L 25 mbar (NL)
- NG H/E 20mbar, E+ 20/25mbar
- prednastavené na zemný plyn (20 mbar)
- trysky na propan-butan (28-30/37mbar) súčasťou dodávky: Trysky pre všetky ostatné typy plynov je možné objednať prostredníctvom zákazníckeho servisu. V prípade výmeny dýzy kontaktujte zákaznícky servis.
- rozmery spotrebiča (V x Š x H): 57.4 x 590 x 520 mm
- rozmery pre vstavanie (V x Š x H): 45 x 560 x 480 - 490 mm
- požadovaná veľkosť niky na zapustenú inštaláciu (V x Š x H mm) : 45 x 594 x 524
- min. hrúbka pracovnej dosky: 20 mm
- v prípade inštalácie v rovine je minimálna hrúbka pracovnej dosky 30 mm
- napájací kábel: 1 m
- celkový objem pripojeného plynu: 7.8 kW

SIEMENS

iQ300, Plynová varná doska, 60 cm, tvrdené sklo, čierna
EN6B6HK40

Rozmerové výkresy

Rozmery v mm

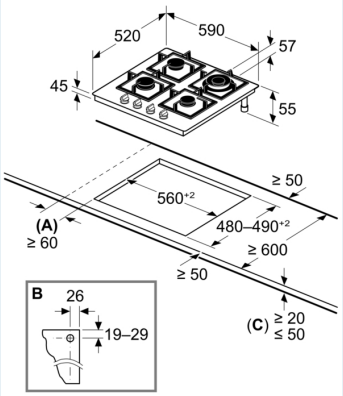

A: Min. vzdialenosť od výrezu varného panela k stene

B: Poloha plynovej prípojky vo výreze

C: Prípadne viac, pokiaľ je rúra na pečenie inštalovaná na spodku, pozri priestorové požiadavky rúry

Pre pracovnú dosku s výškou 12 mm až 20 mm je potrebný dištančný diel, pre viac informácií sa obráťte na zákaznícky servis